LEGO

TECHNIC

8289-1

1/3

8288

8284

8285
24-7
ROAD SERVICE
UW34AP

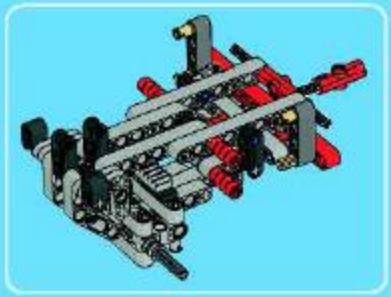

1

1

2

3

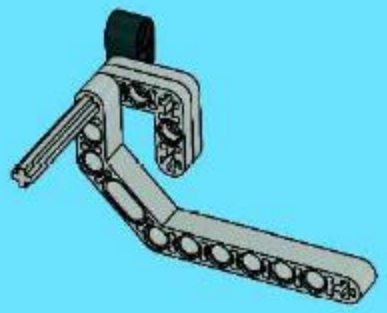

4

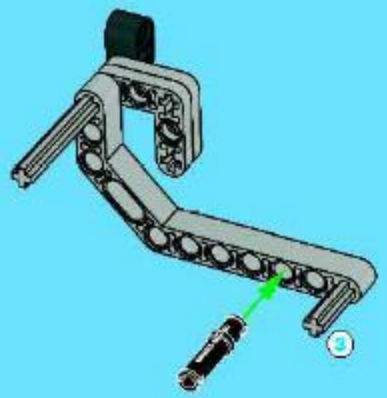

5

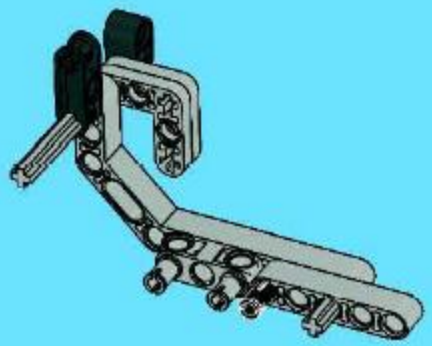

6

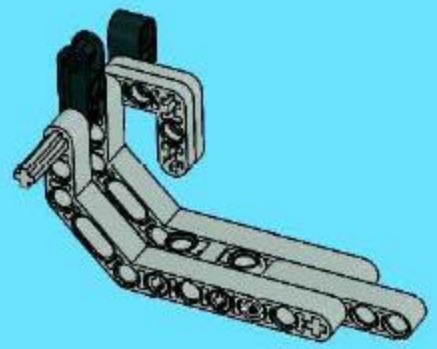

7

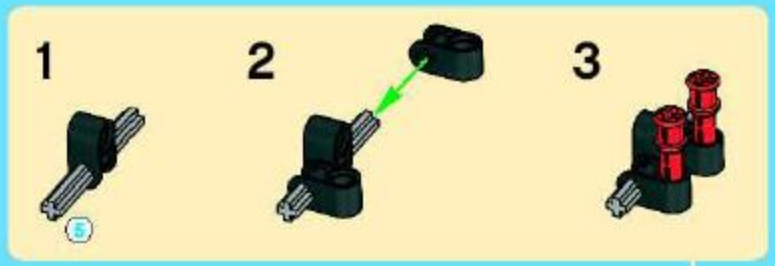

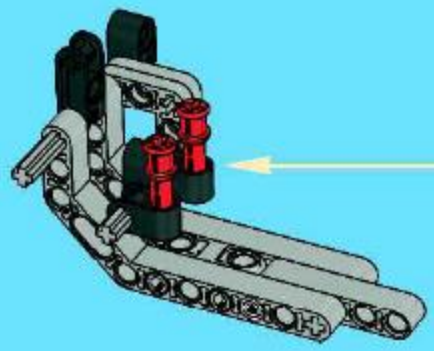

8

1

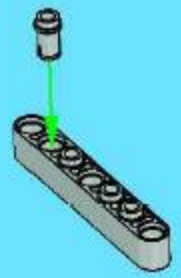

2

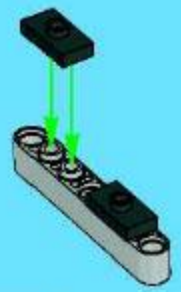

3

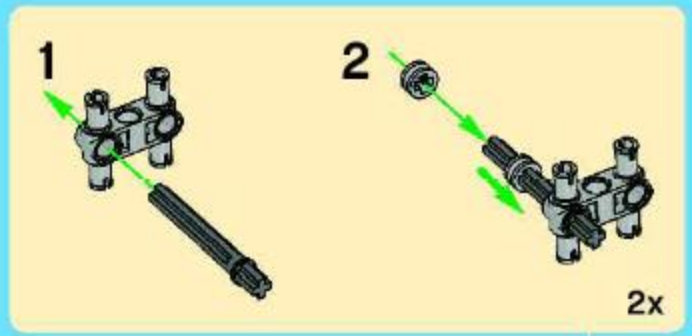

4

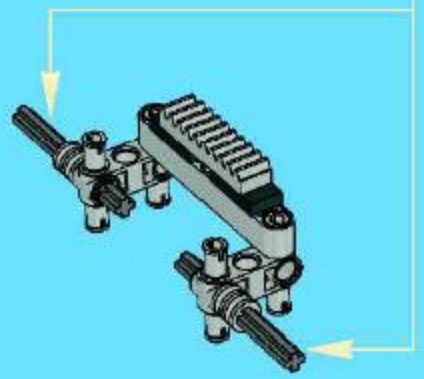

5

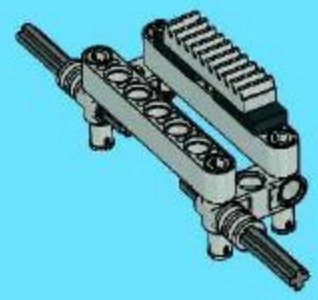

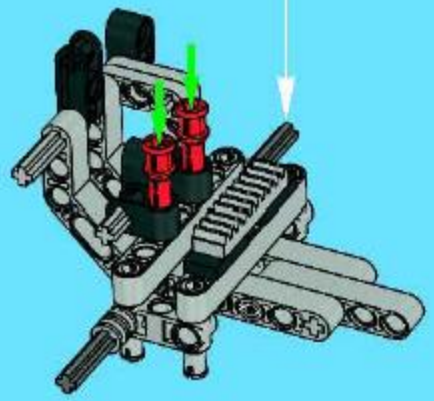

9

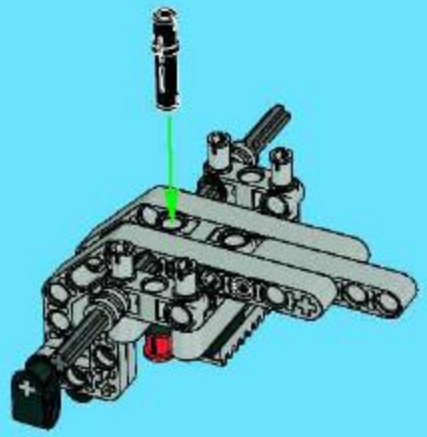

10

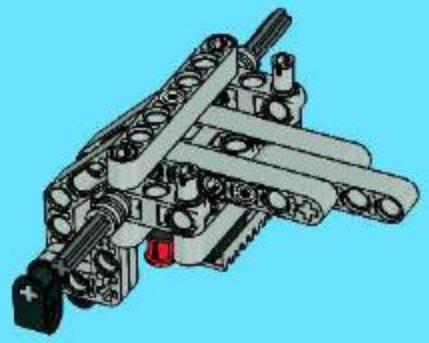

1:1

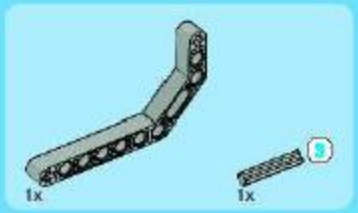

11

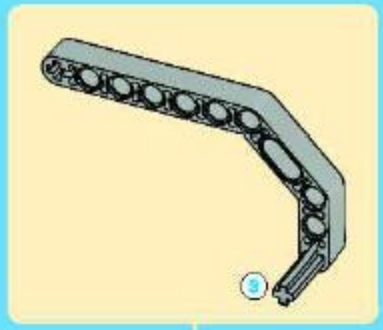

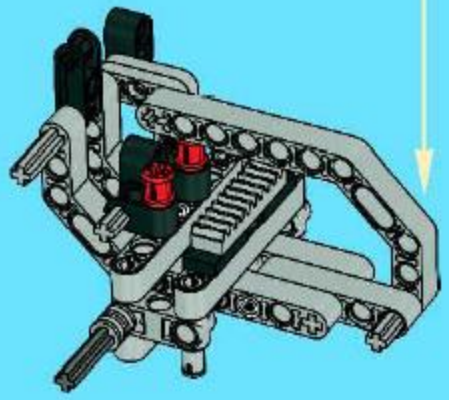

1:1

12

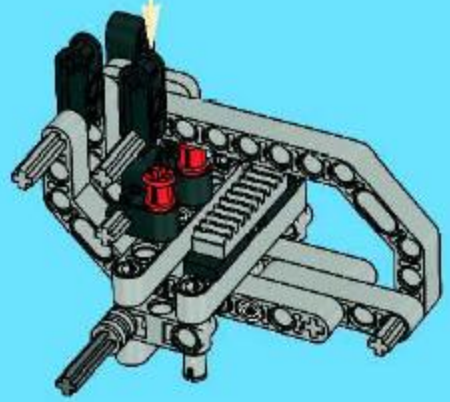

13

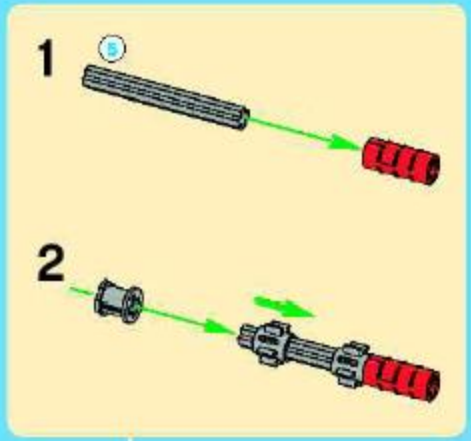

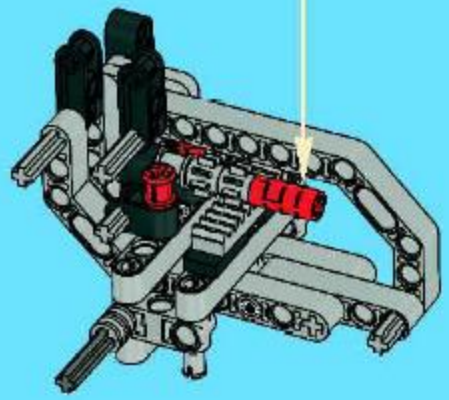

14

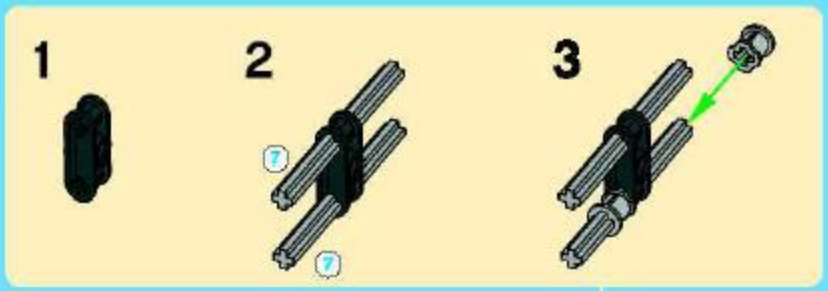

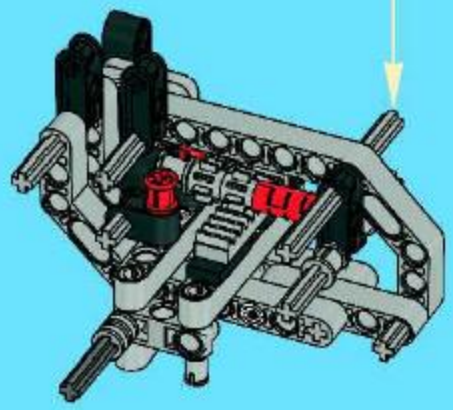

15

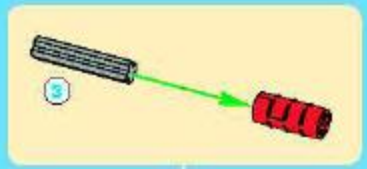

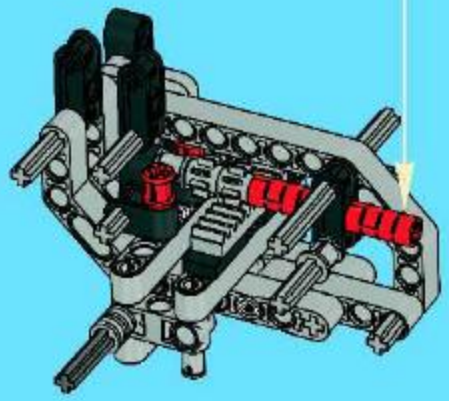

16

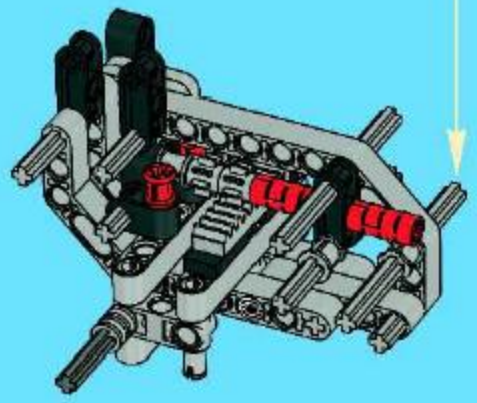

17

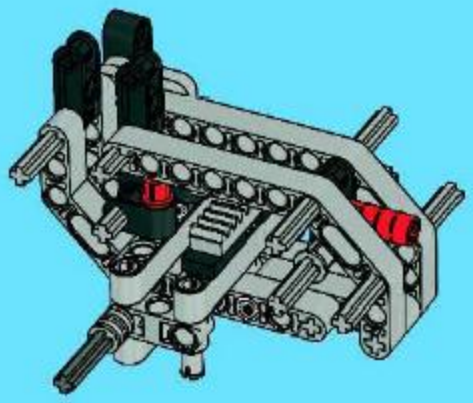

18

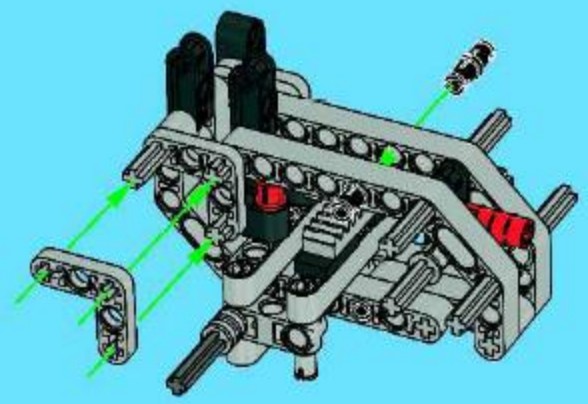

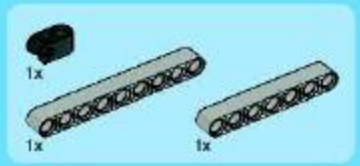

19

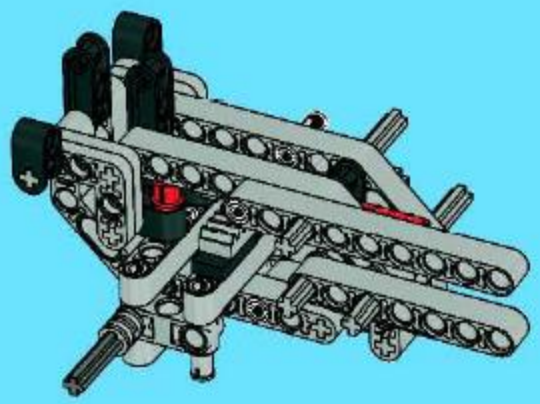

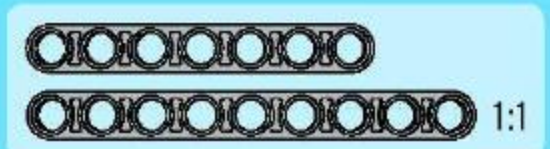

20

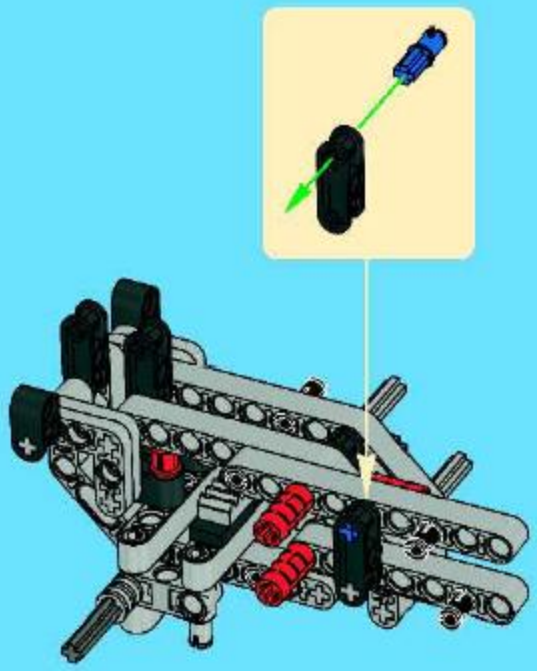

21

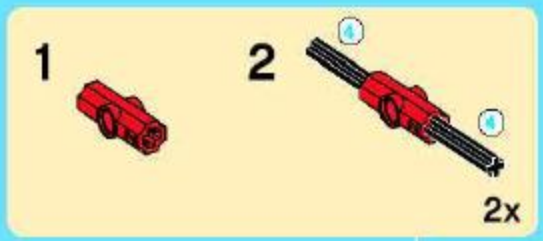

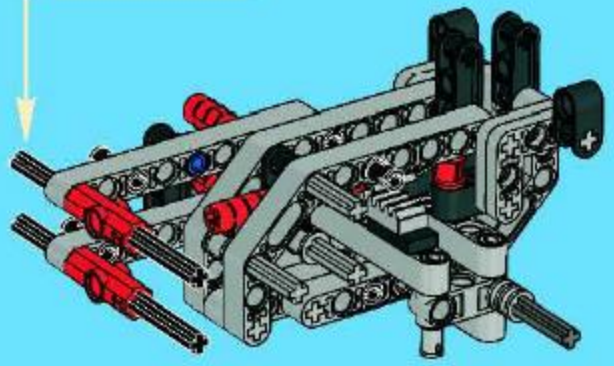

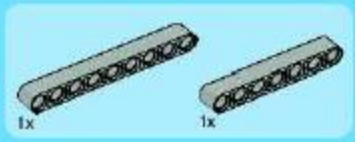

22

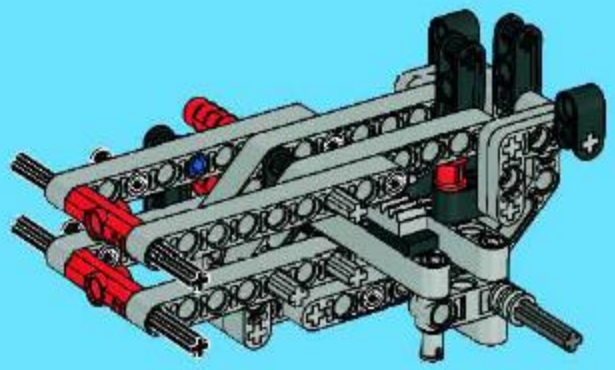

23

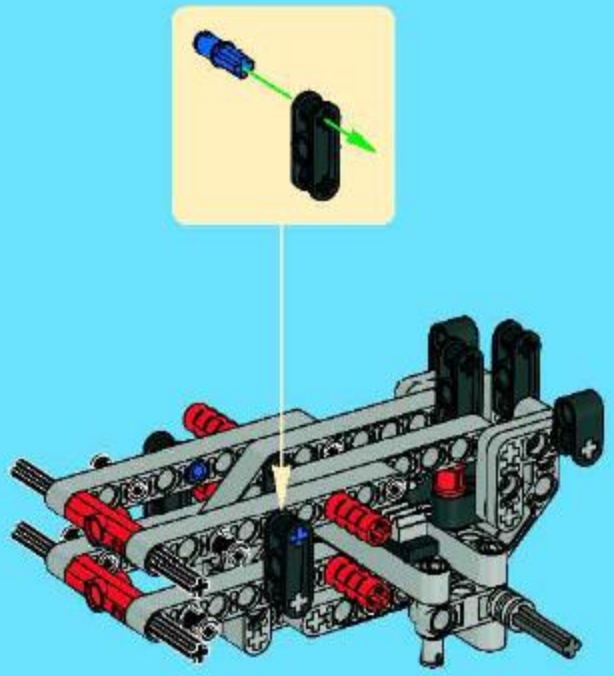

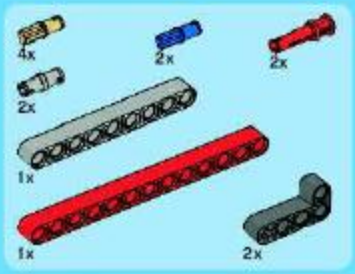

24

1

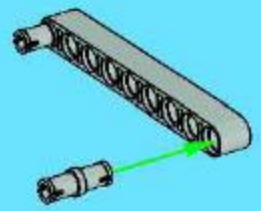

2

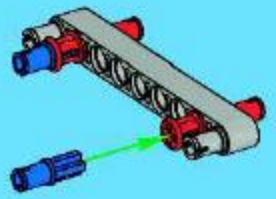

3

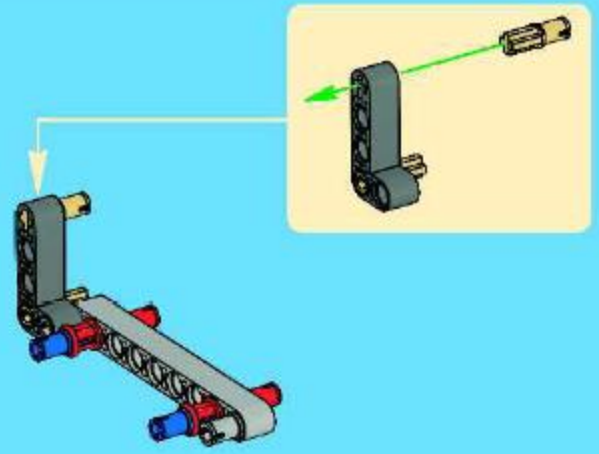

4

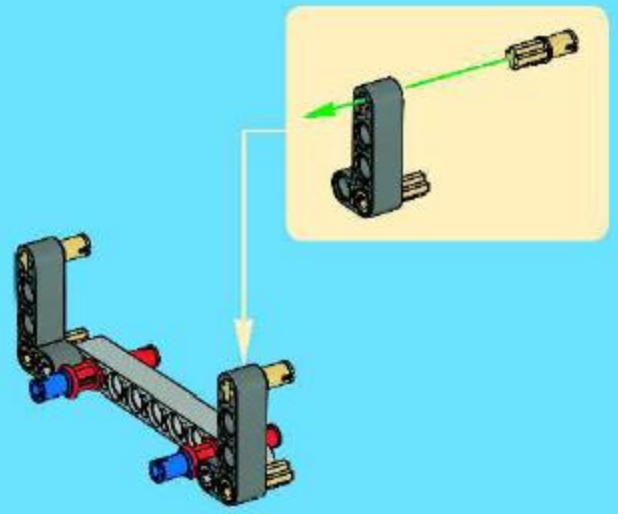

5

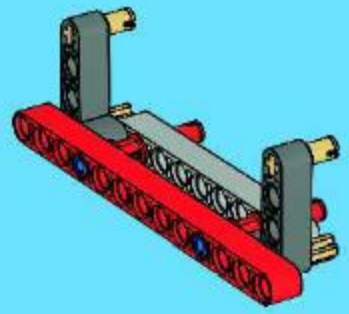

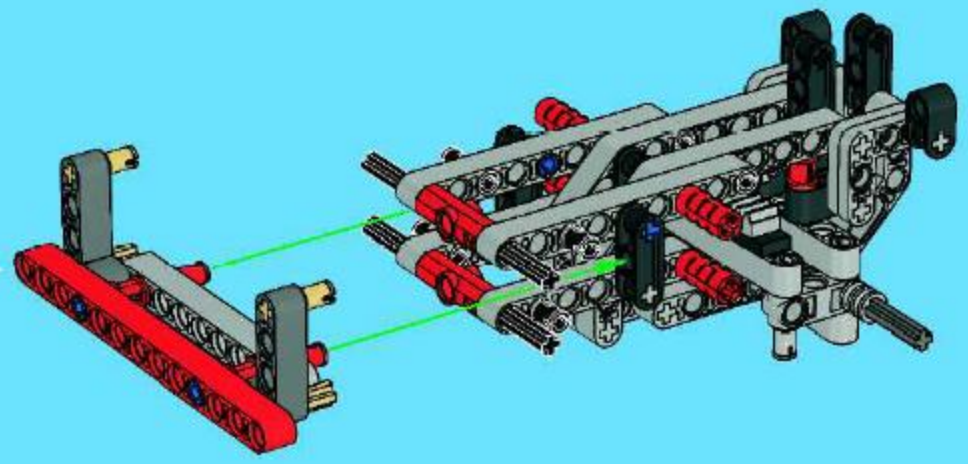

25

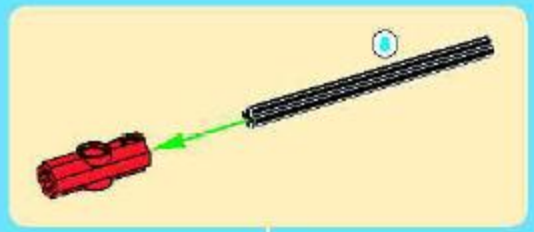

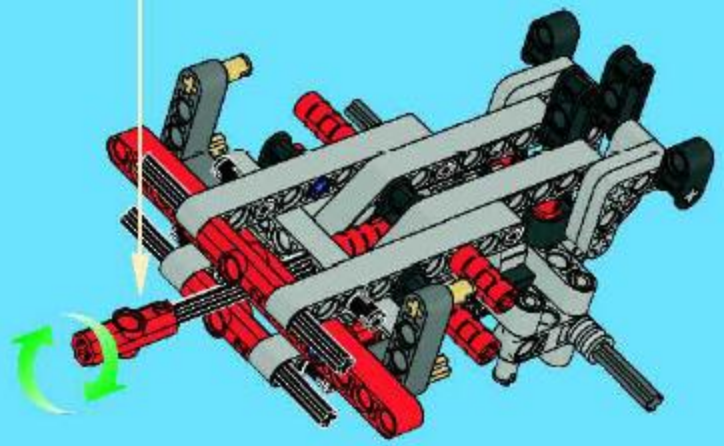

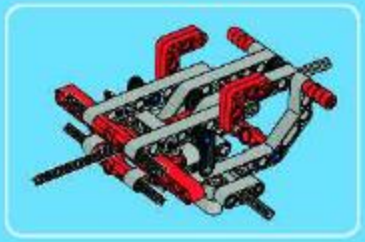

1

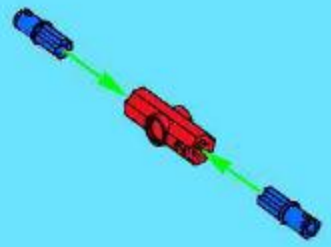

2

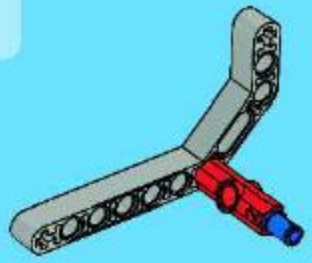

3

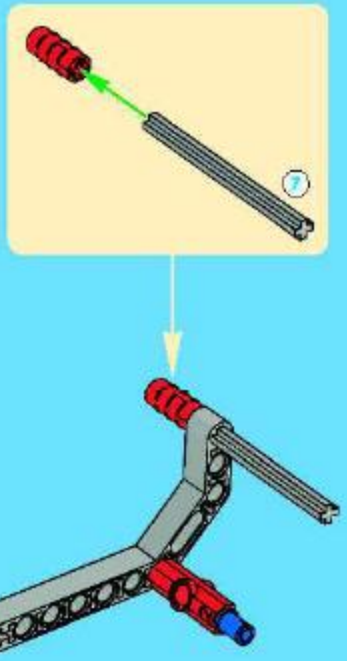

4

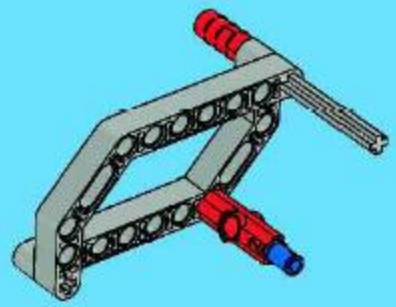

5

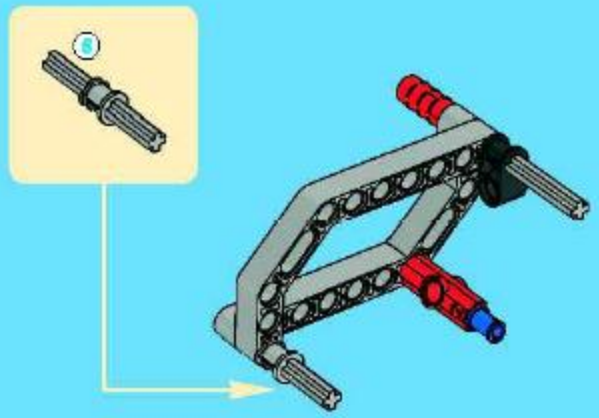

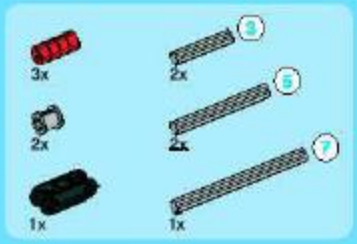

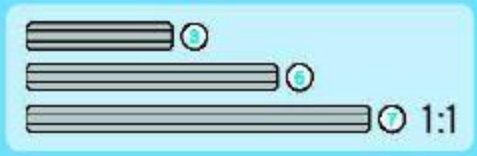

6

1

2

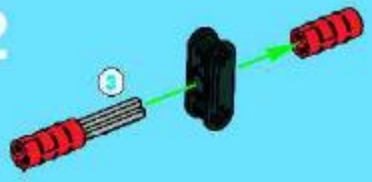

3

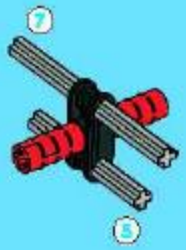

4

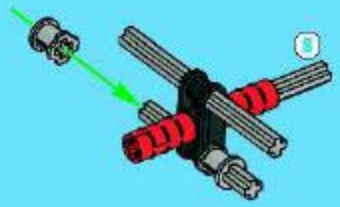

5

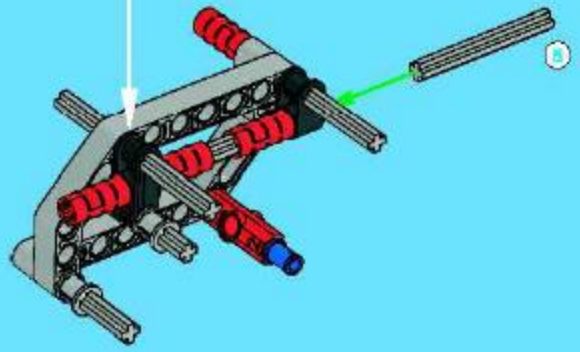

7

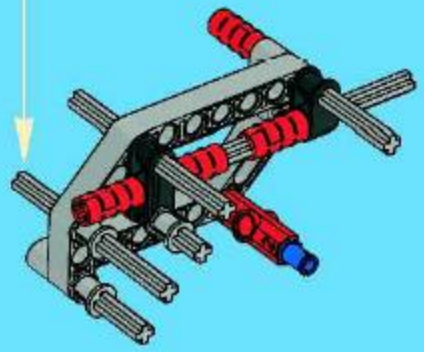

8

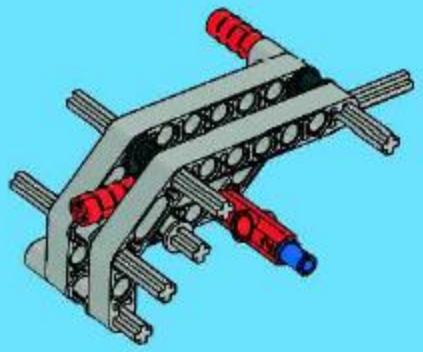

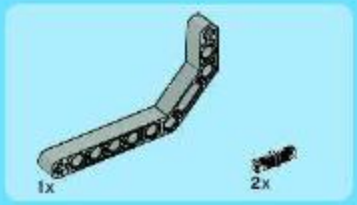

9

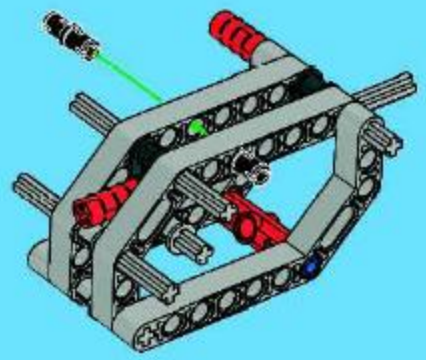

10

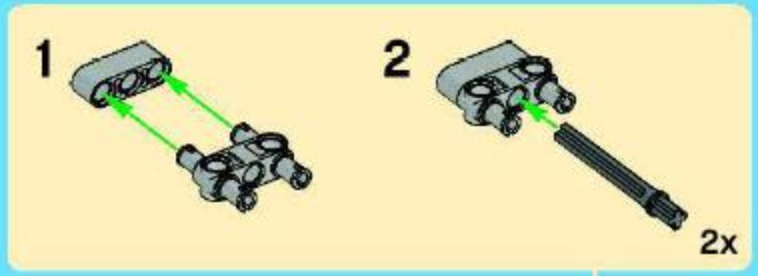

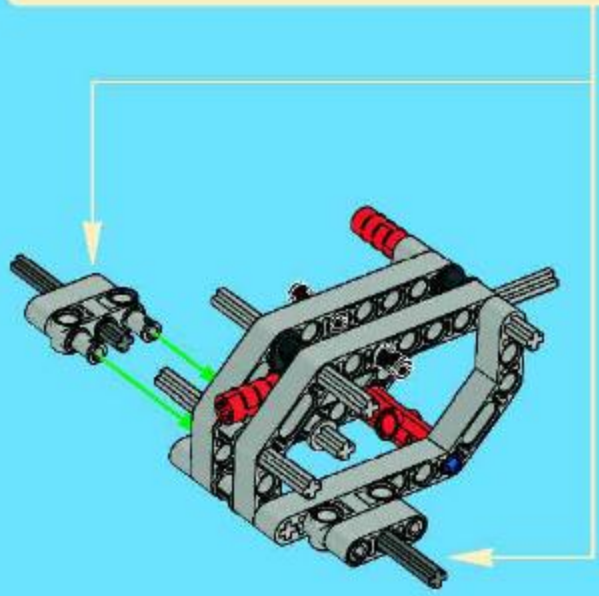

11

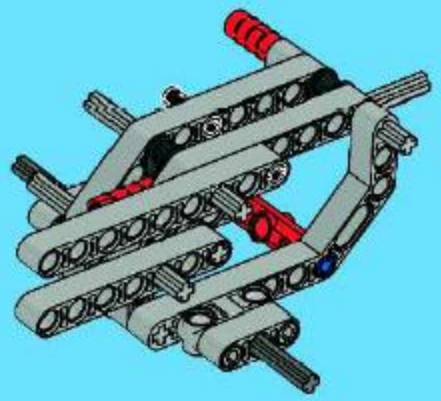

12

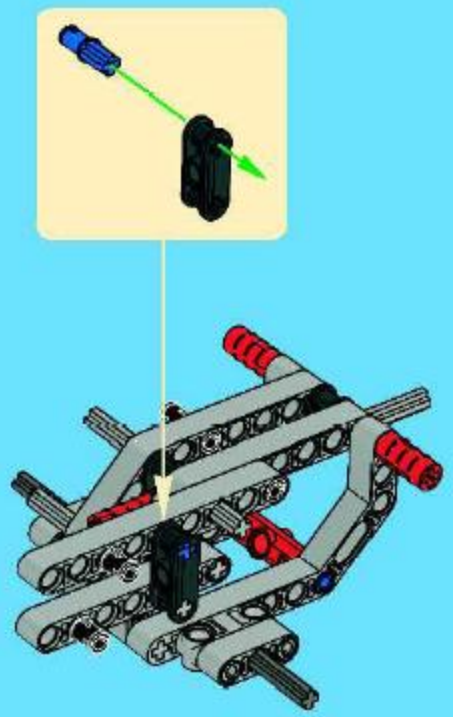

13

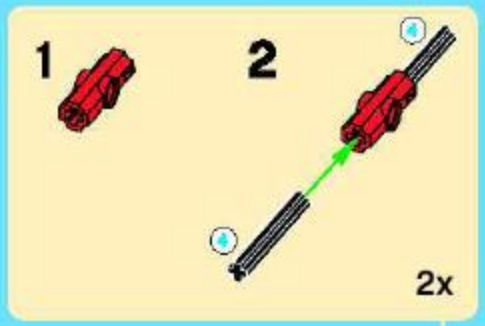

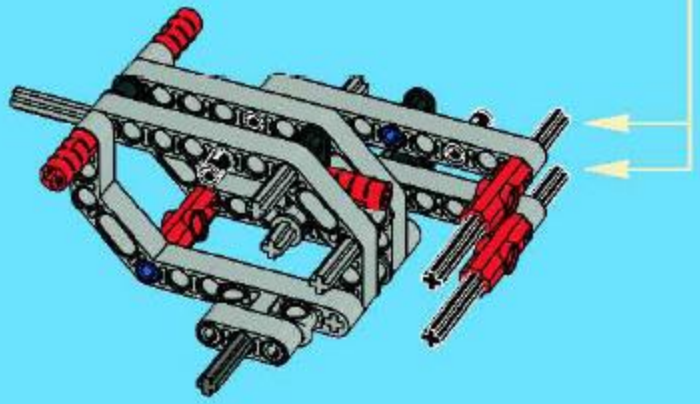

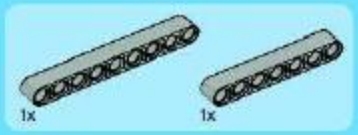

14

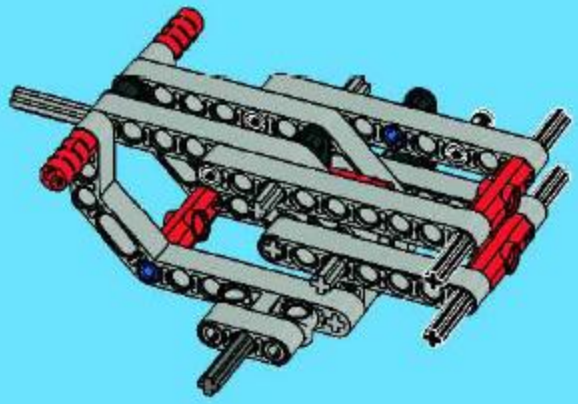

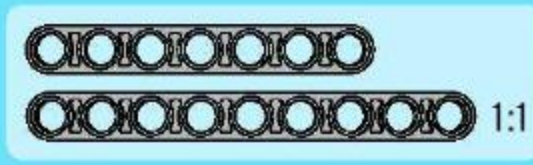

15

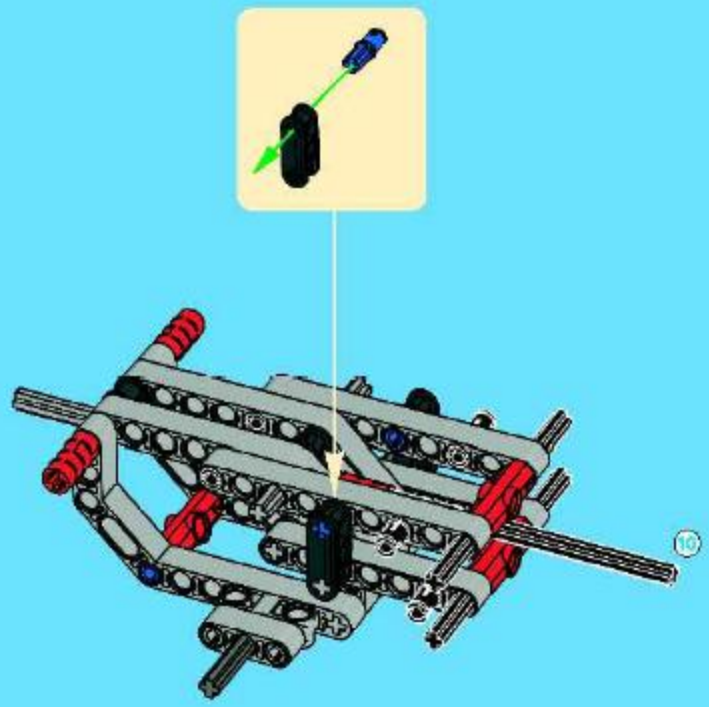

10 1:1

16

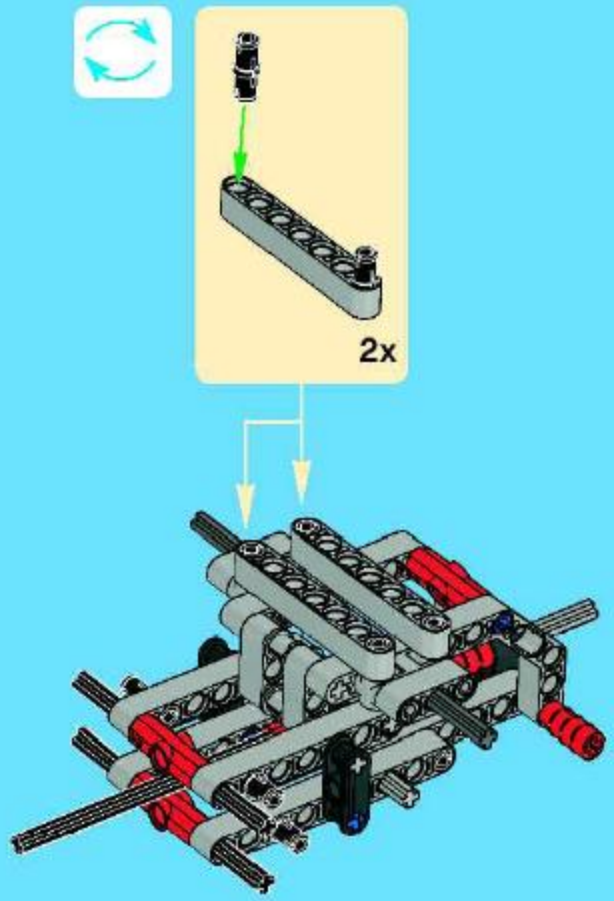

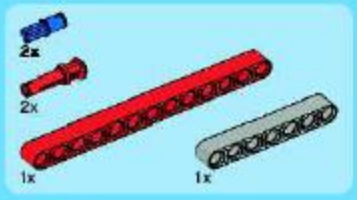

17

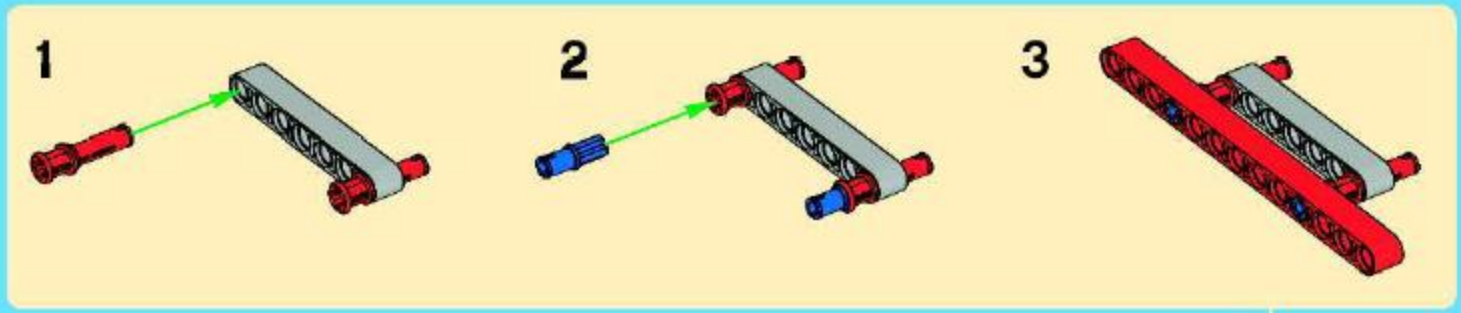

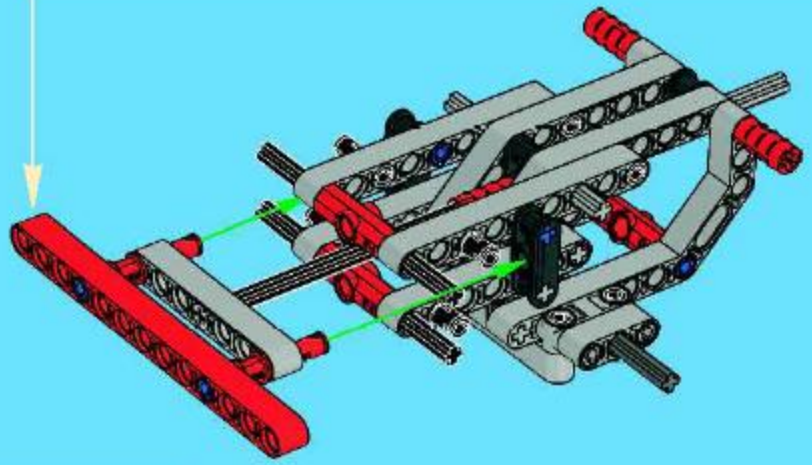

18

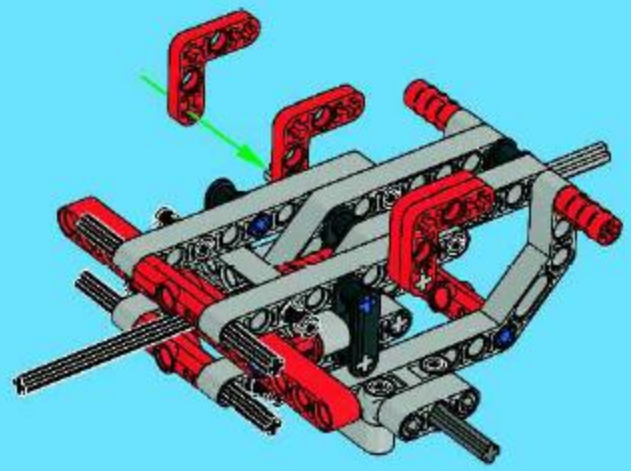

27

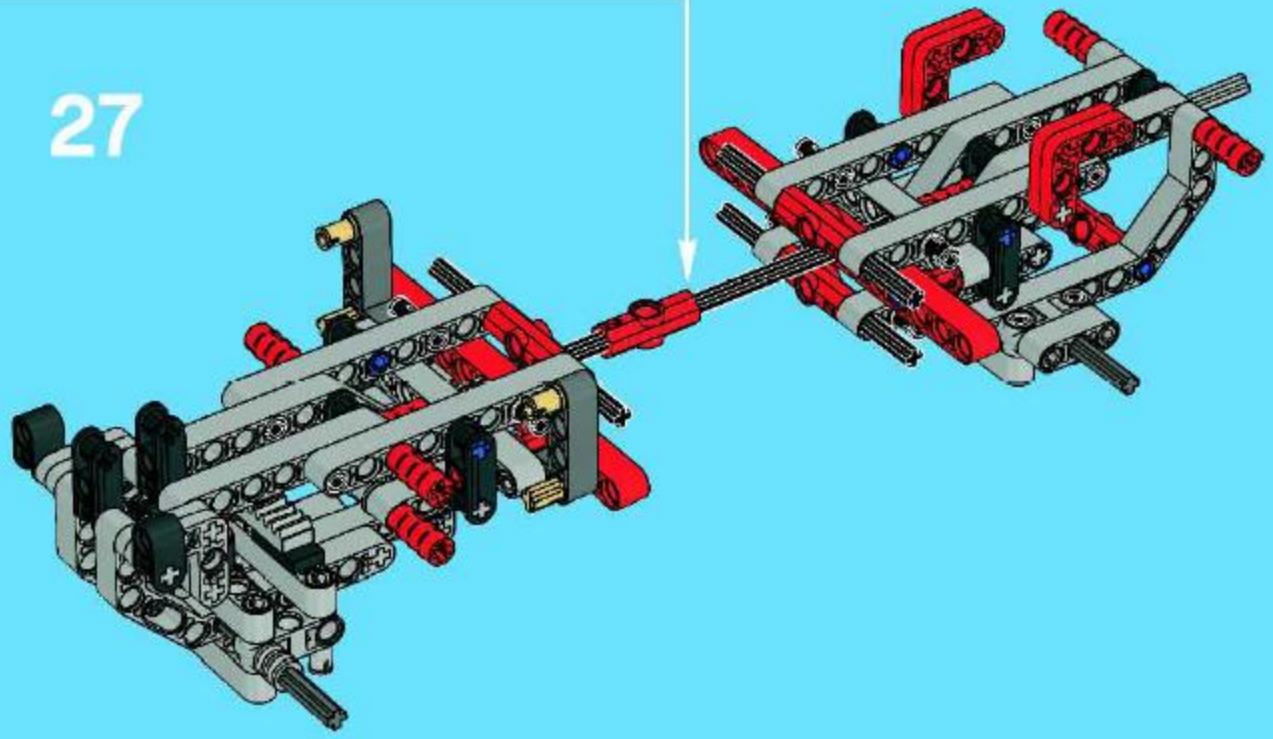

28

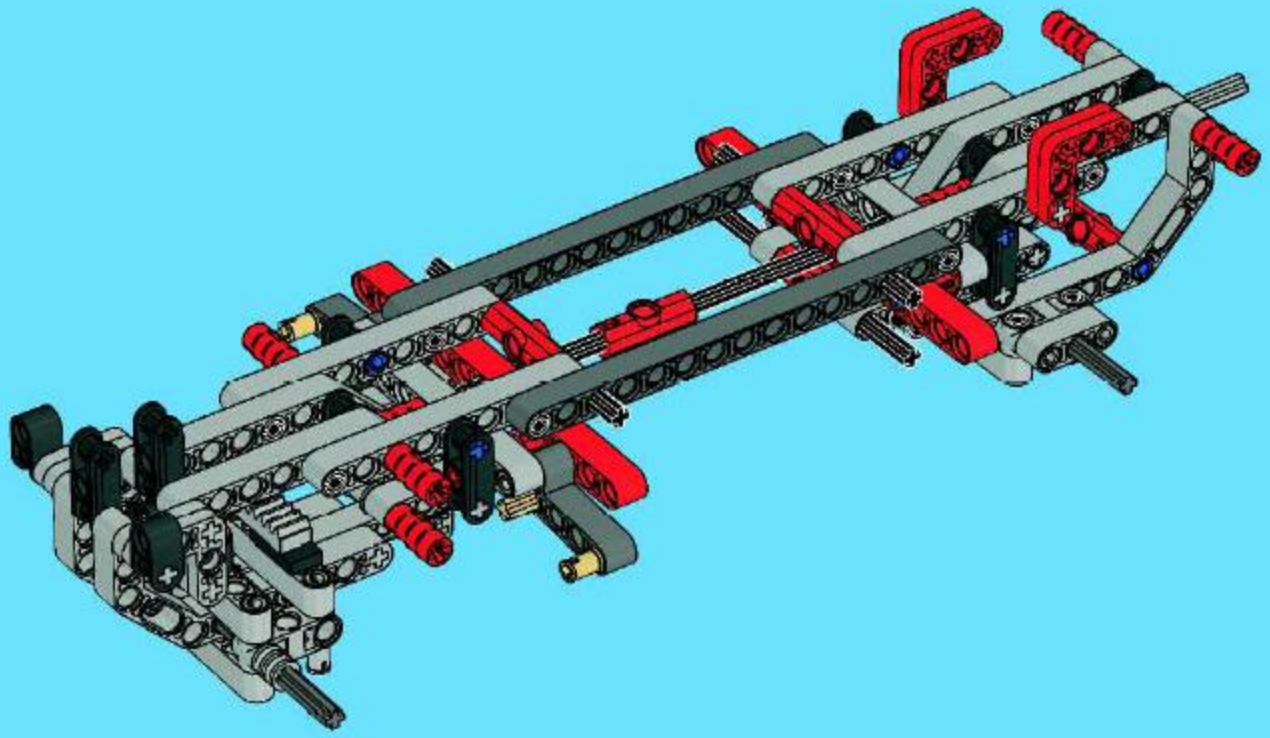

29

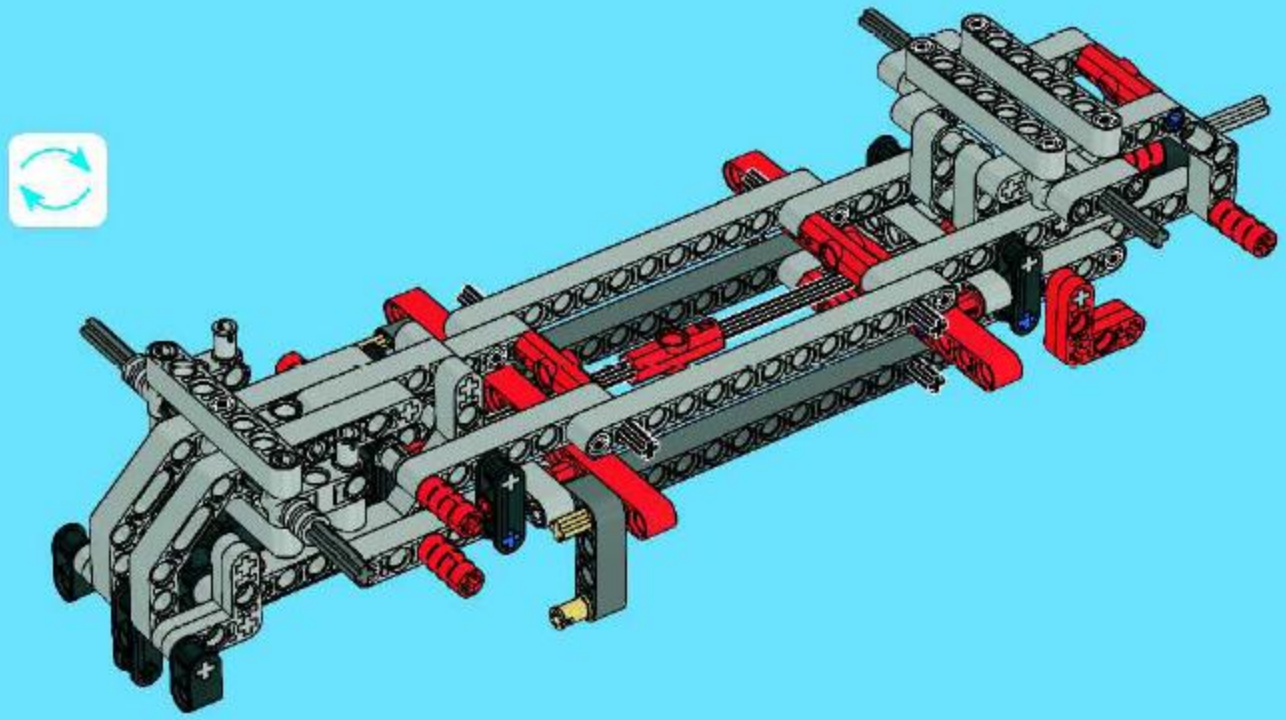

30

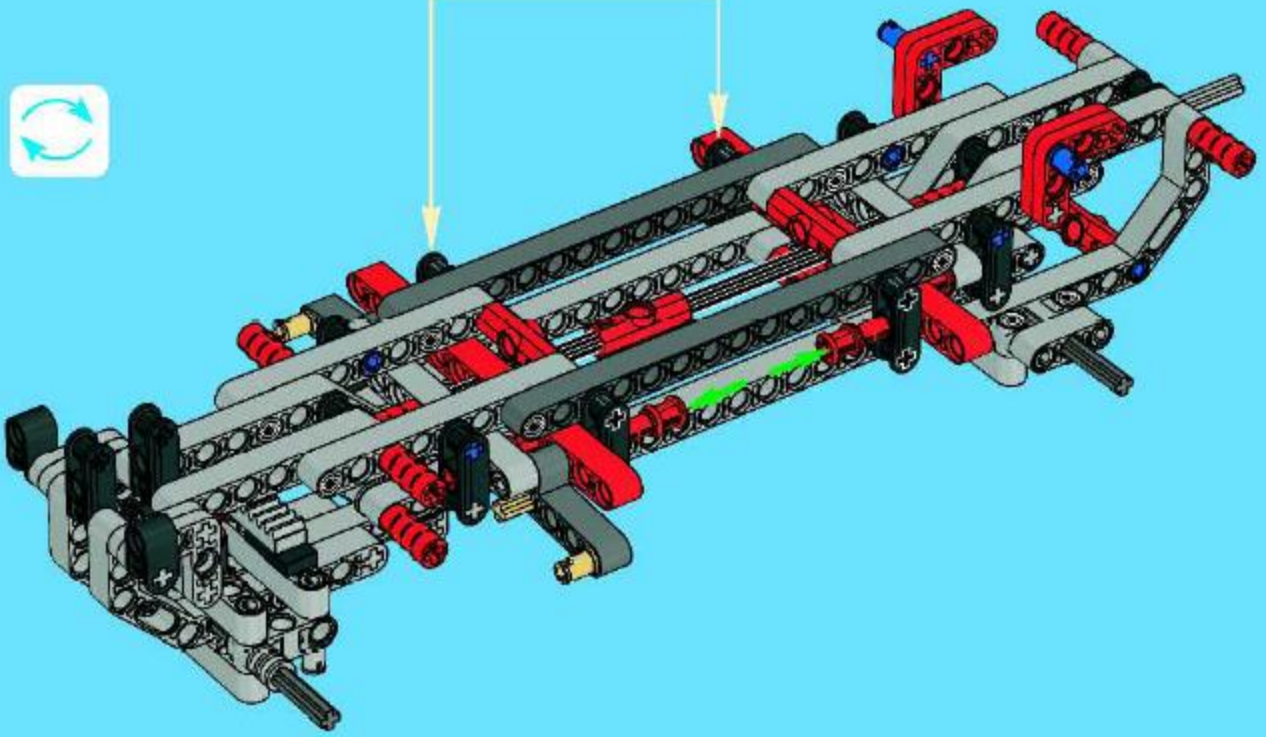

31

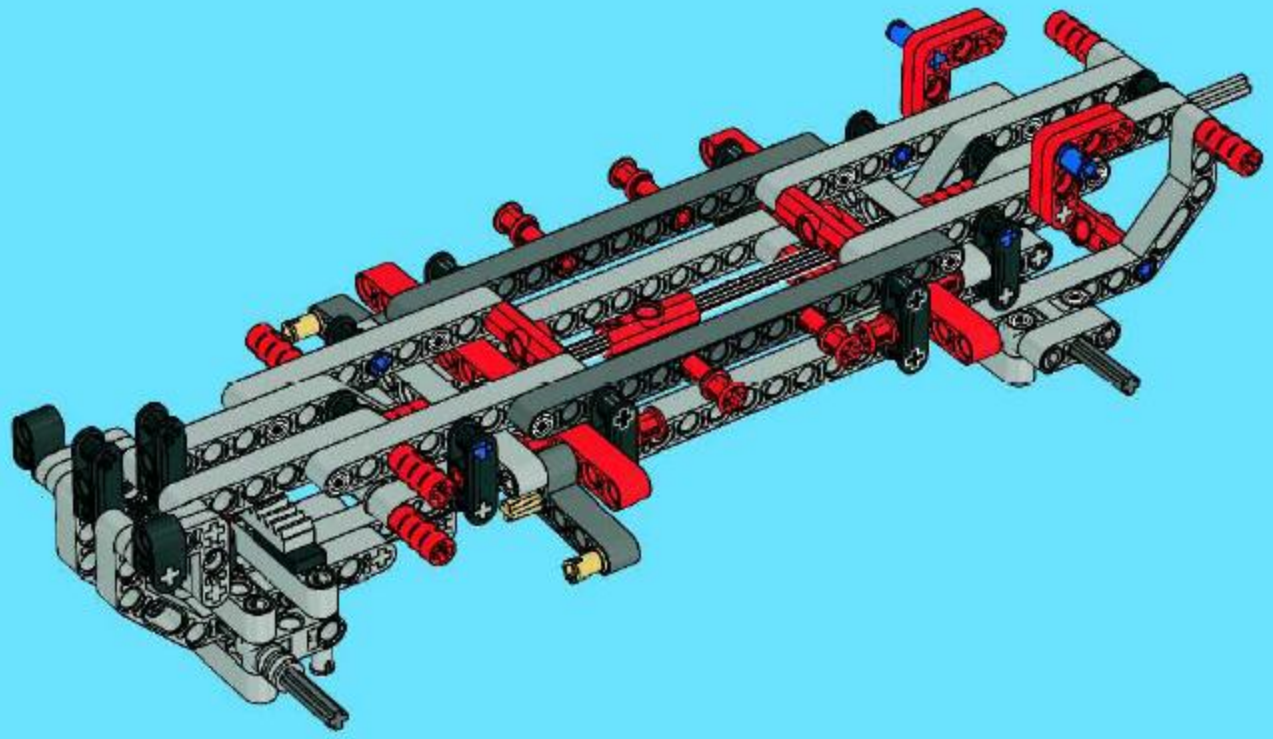

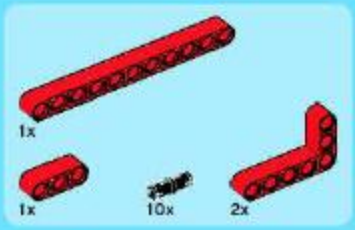

32

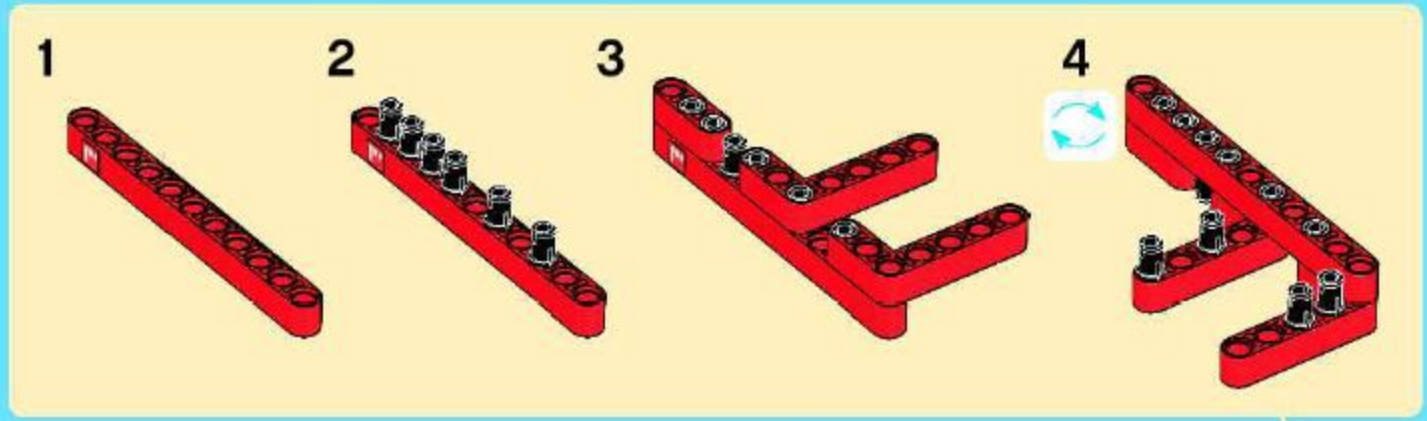

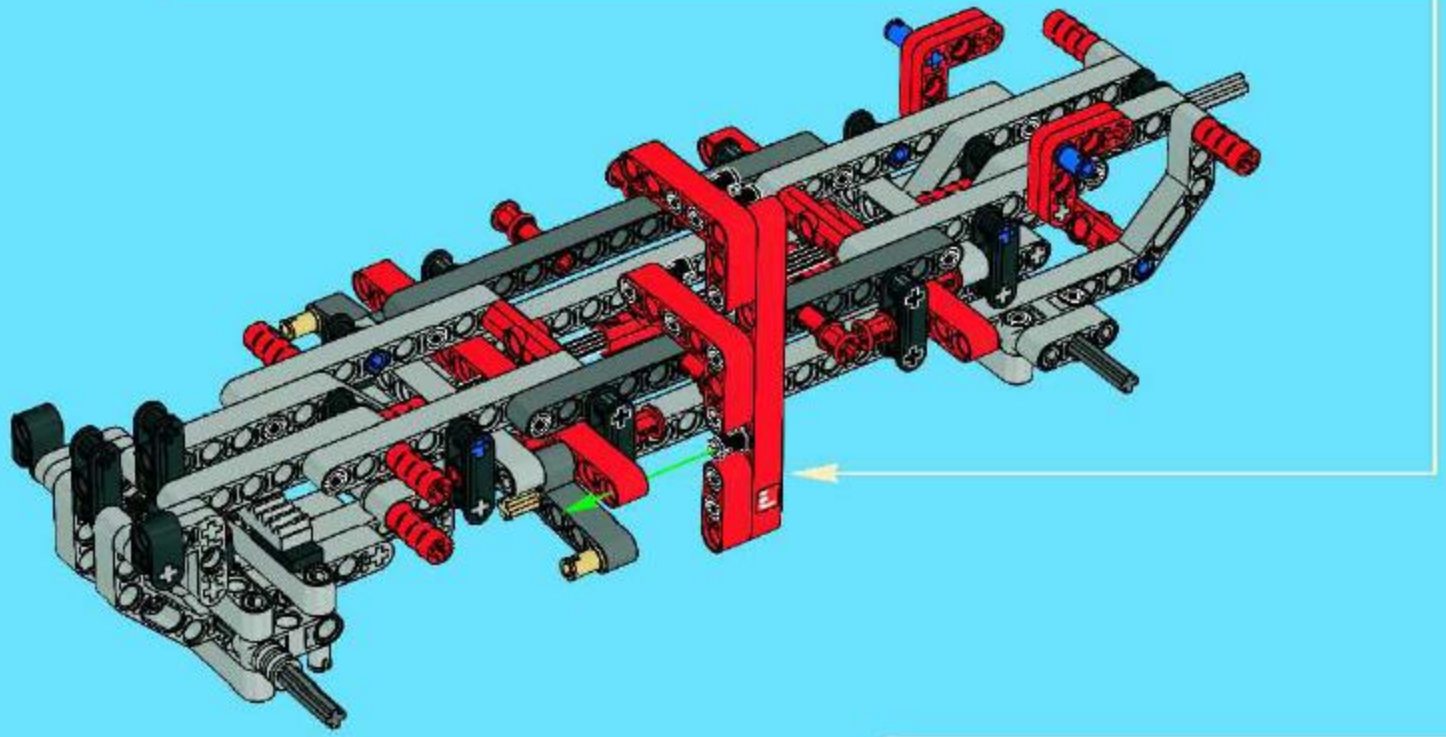

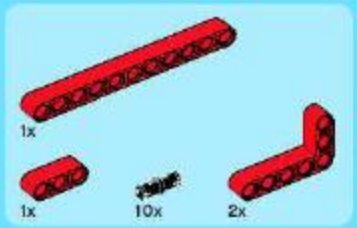

33

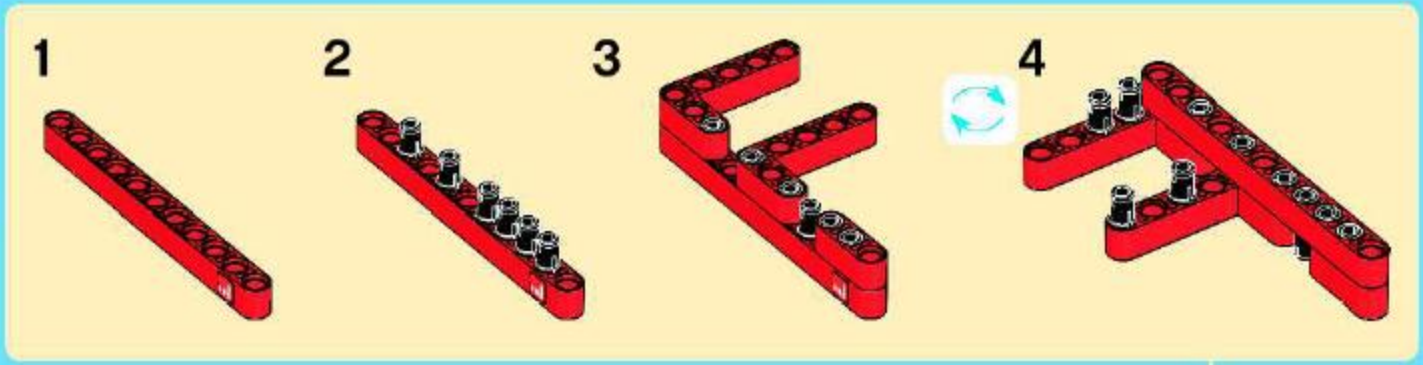

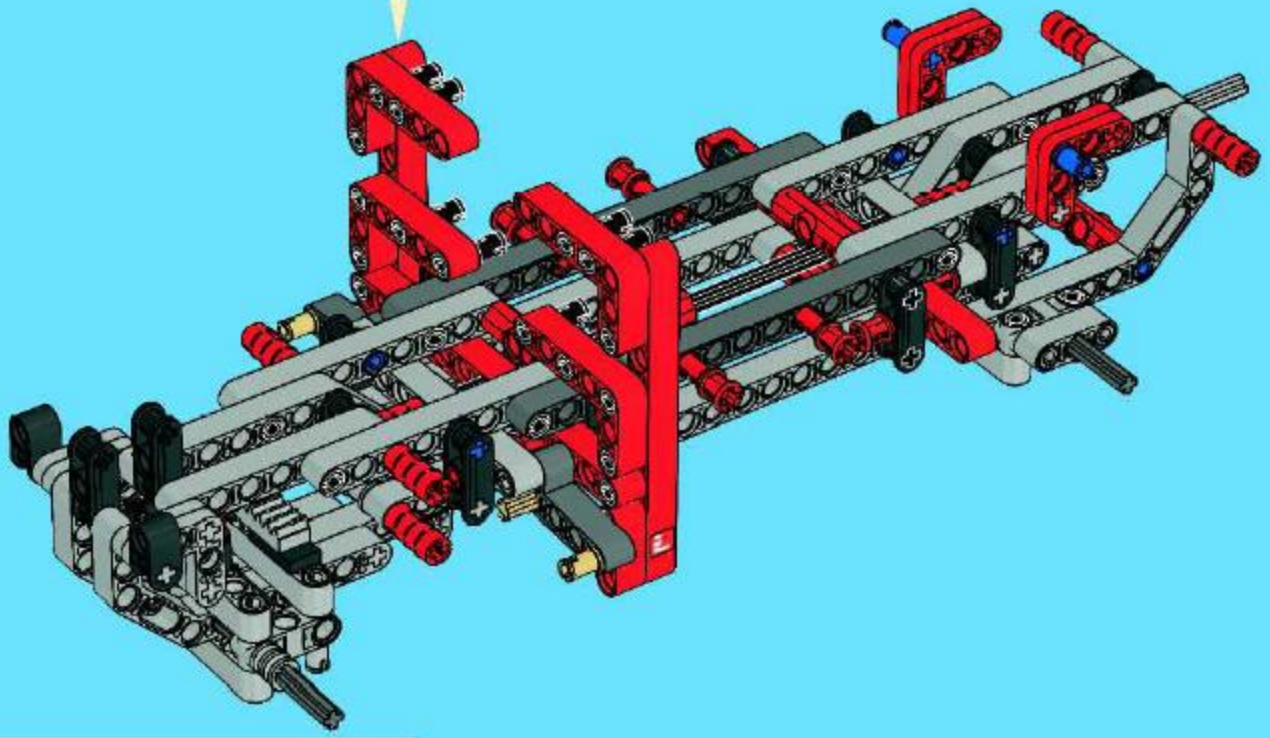

34

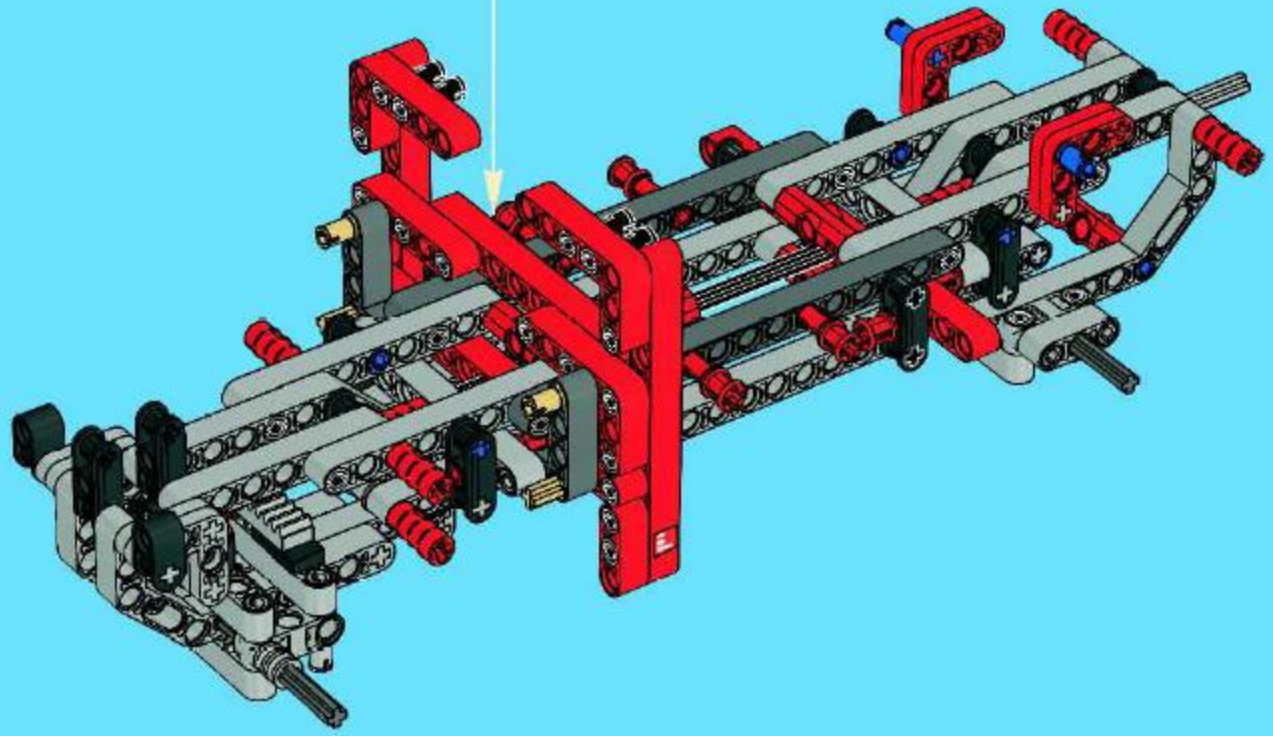

35

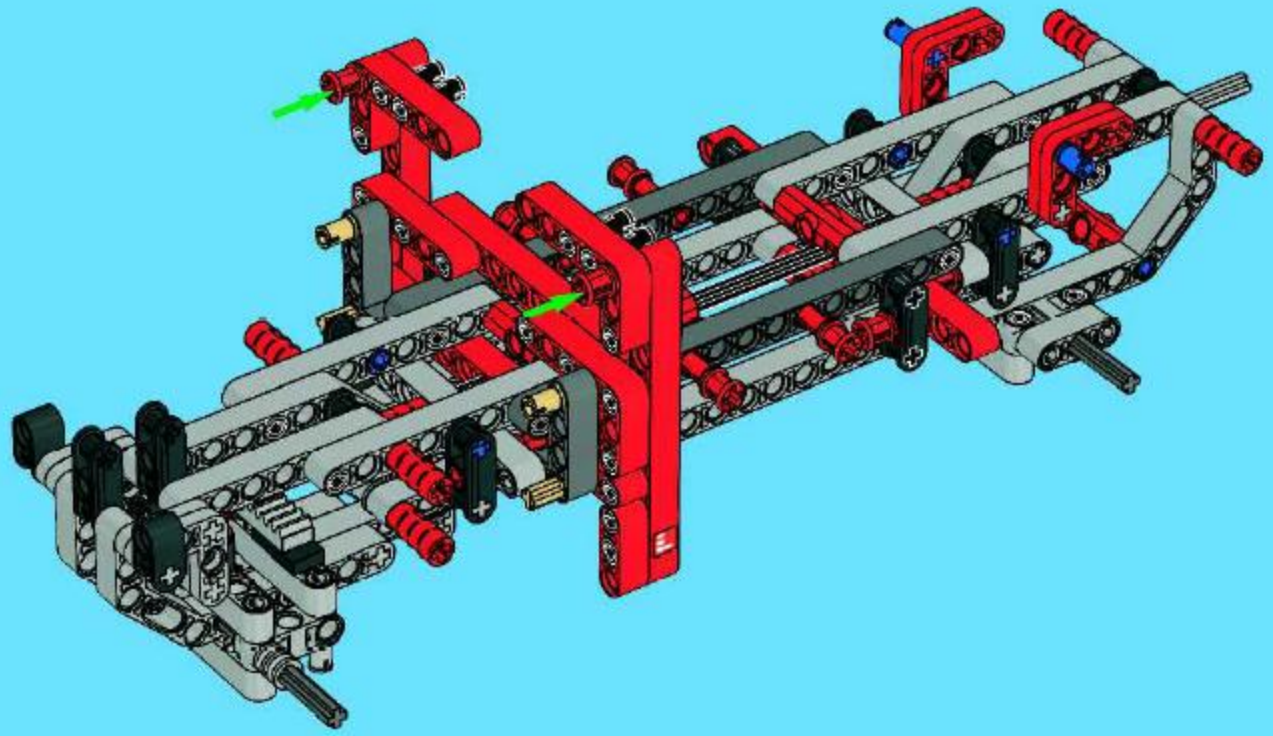

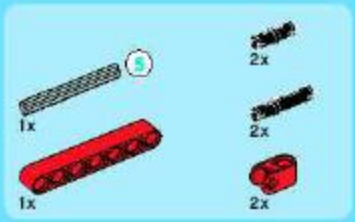

36

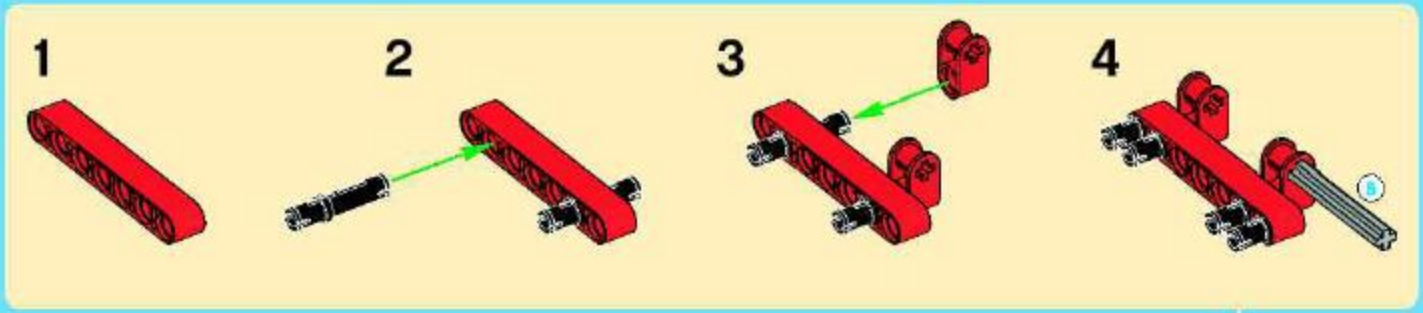

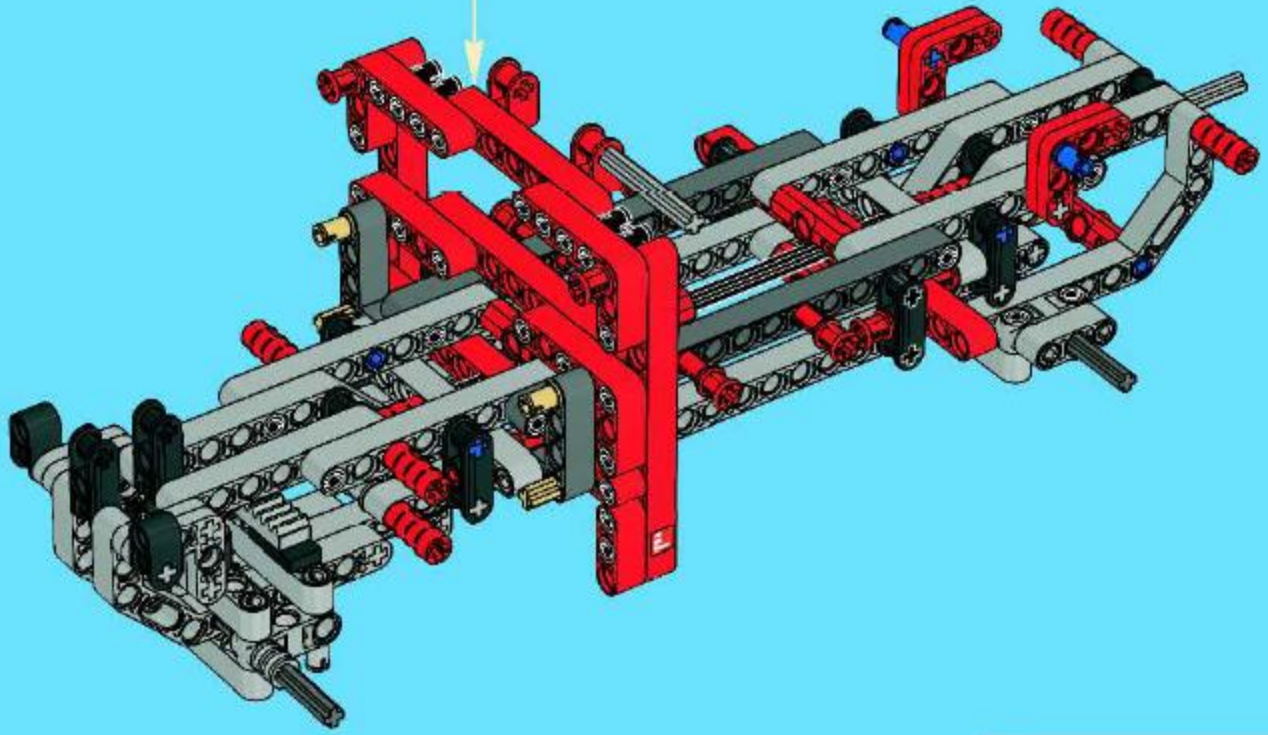

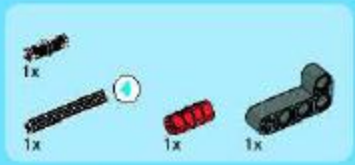

37

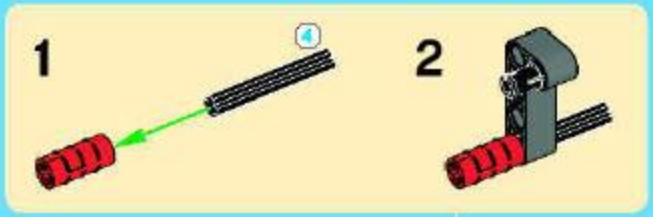

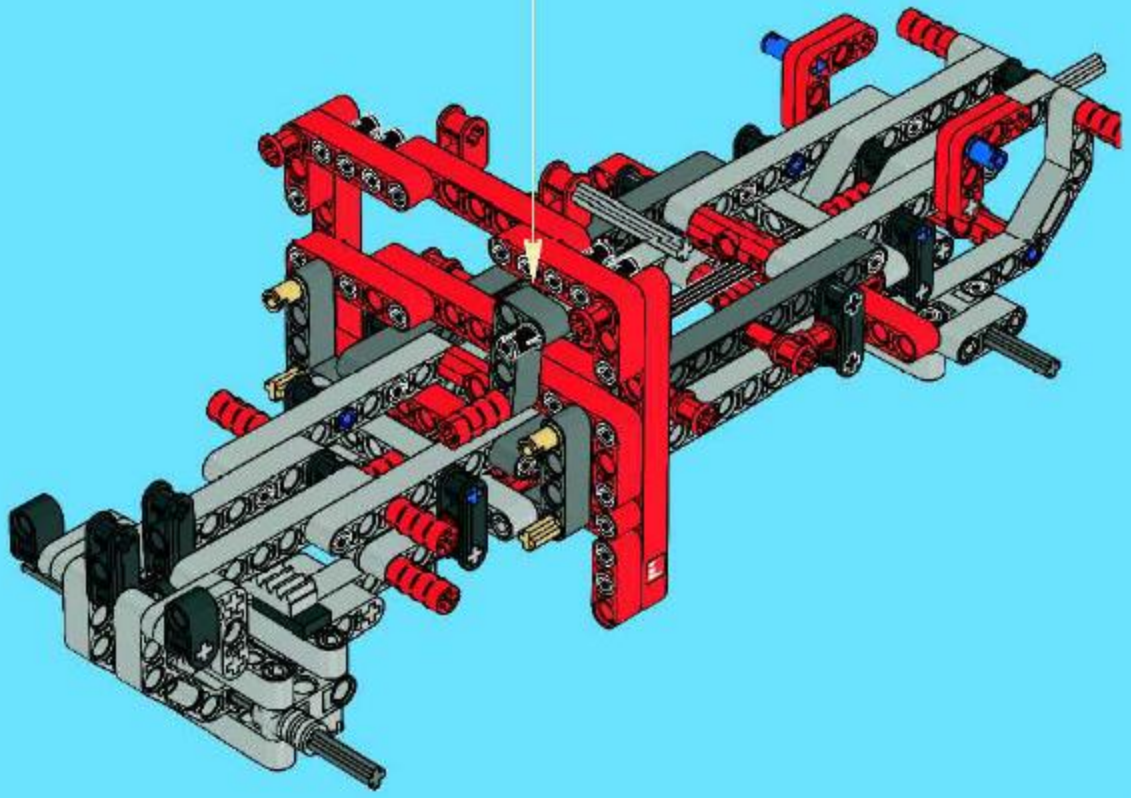

38

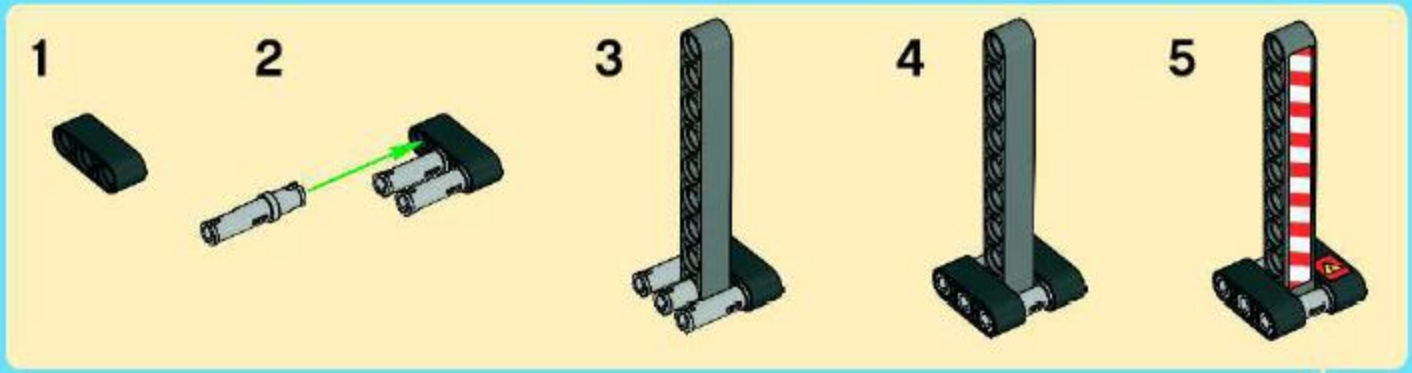

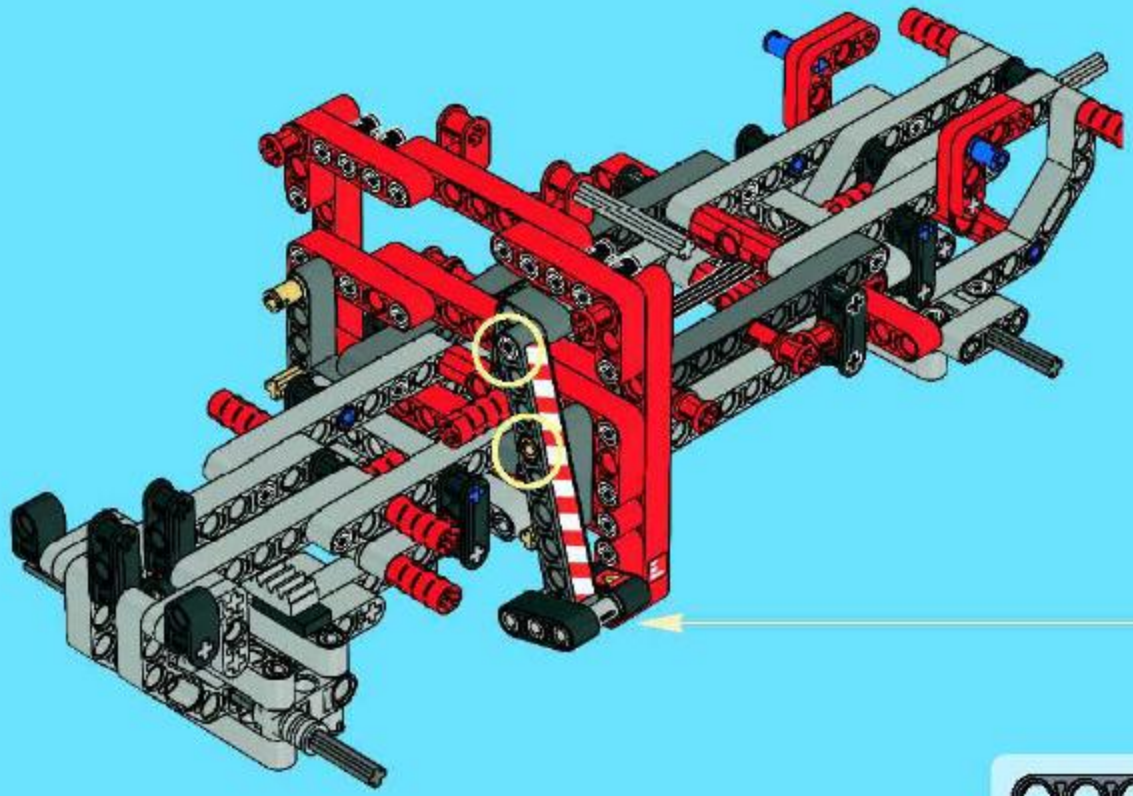

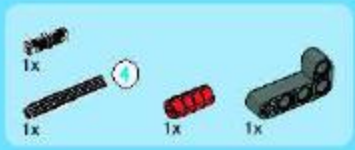

39

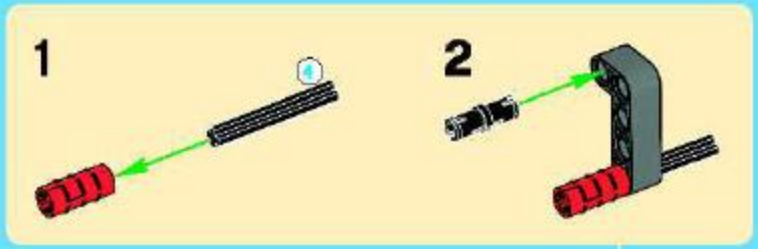

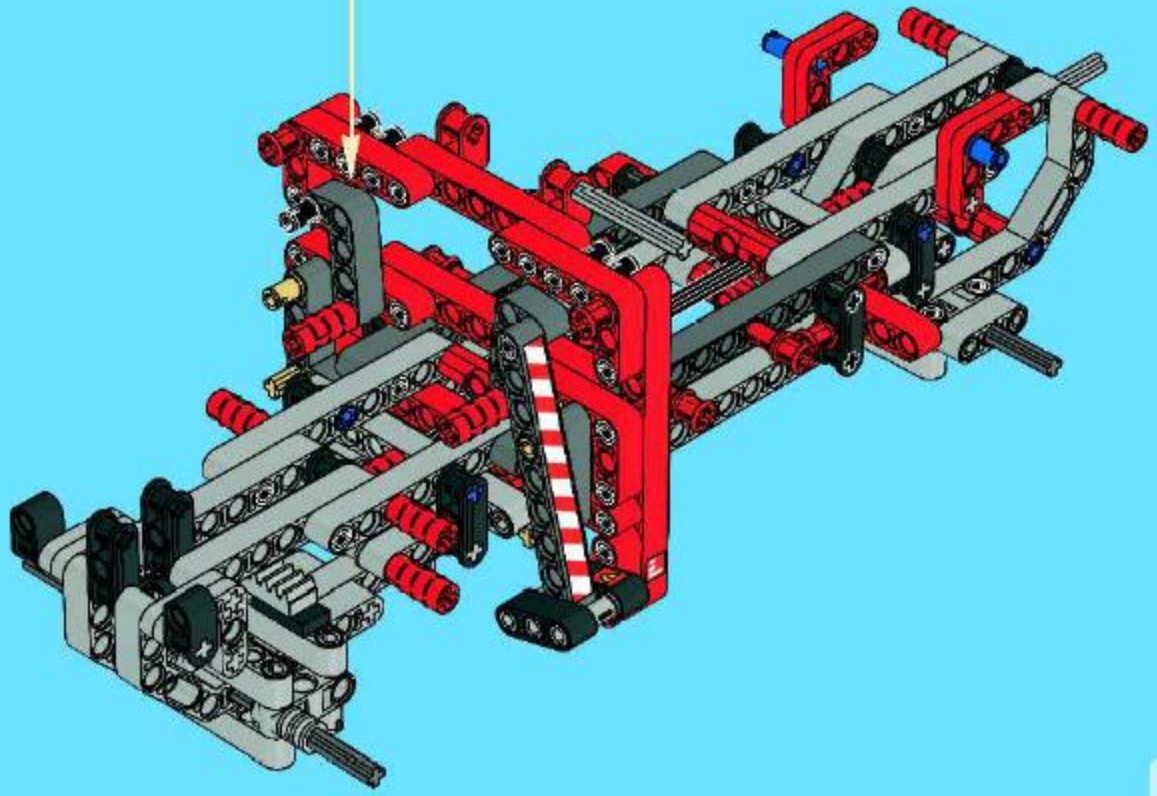

4 1:1

40

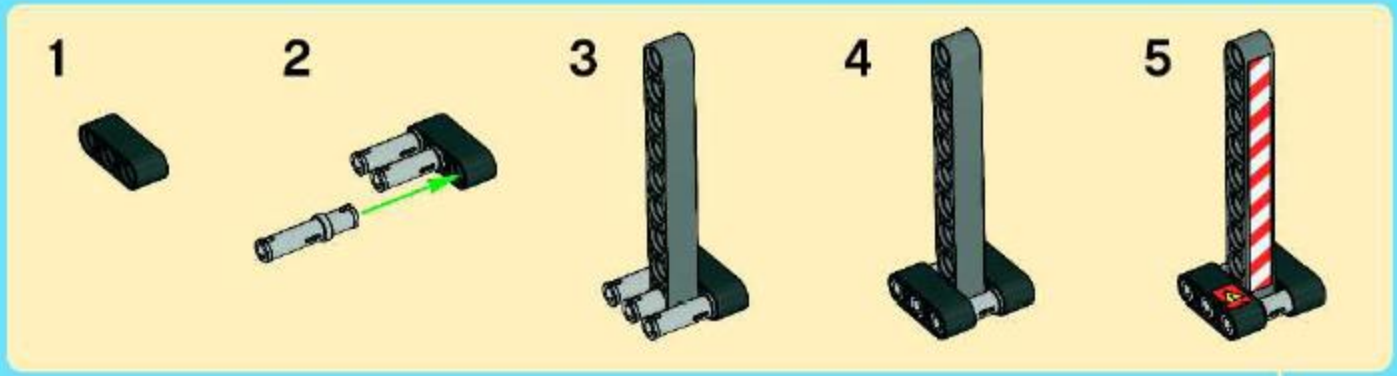

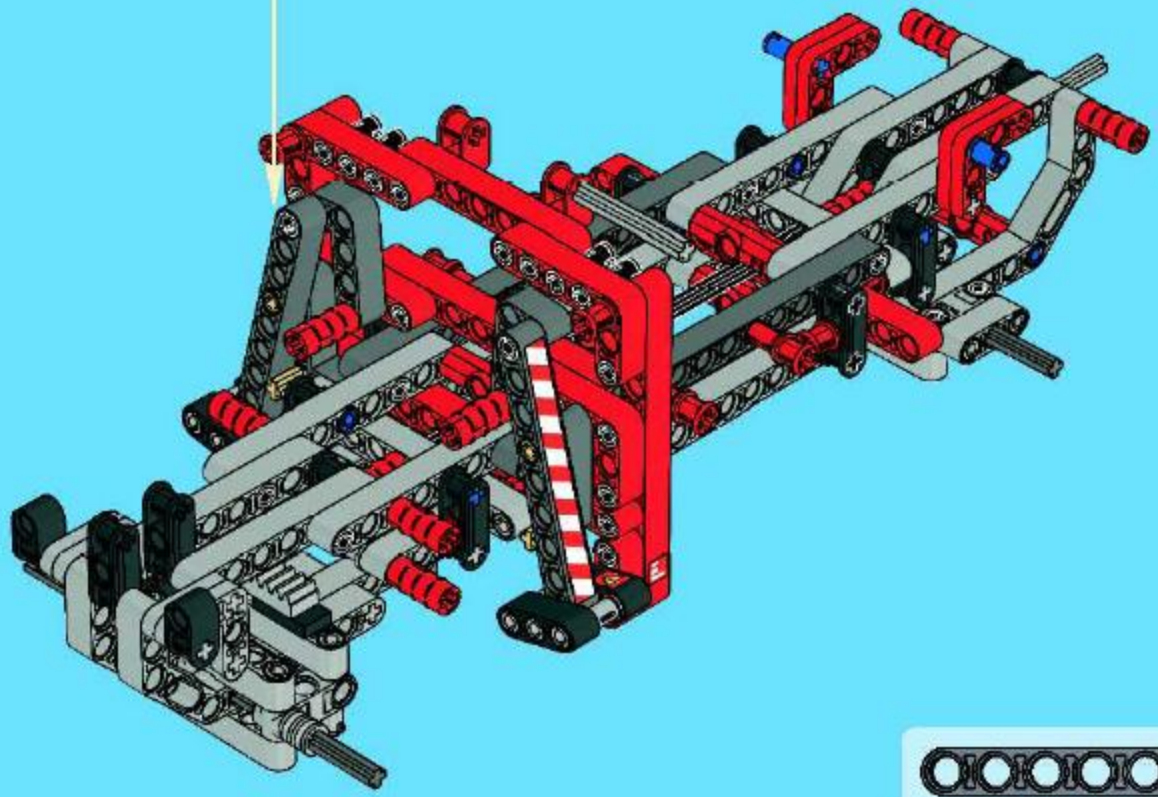

41

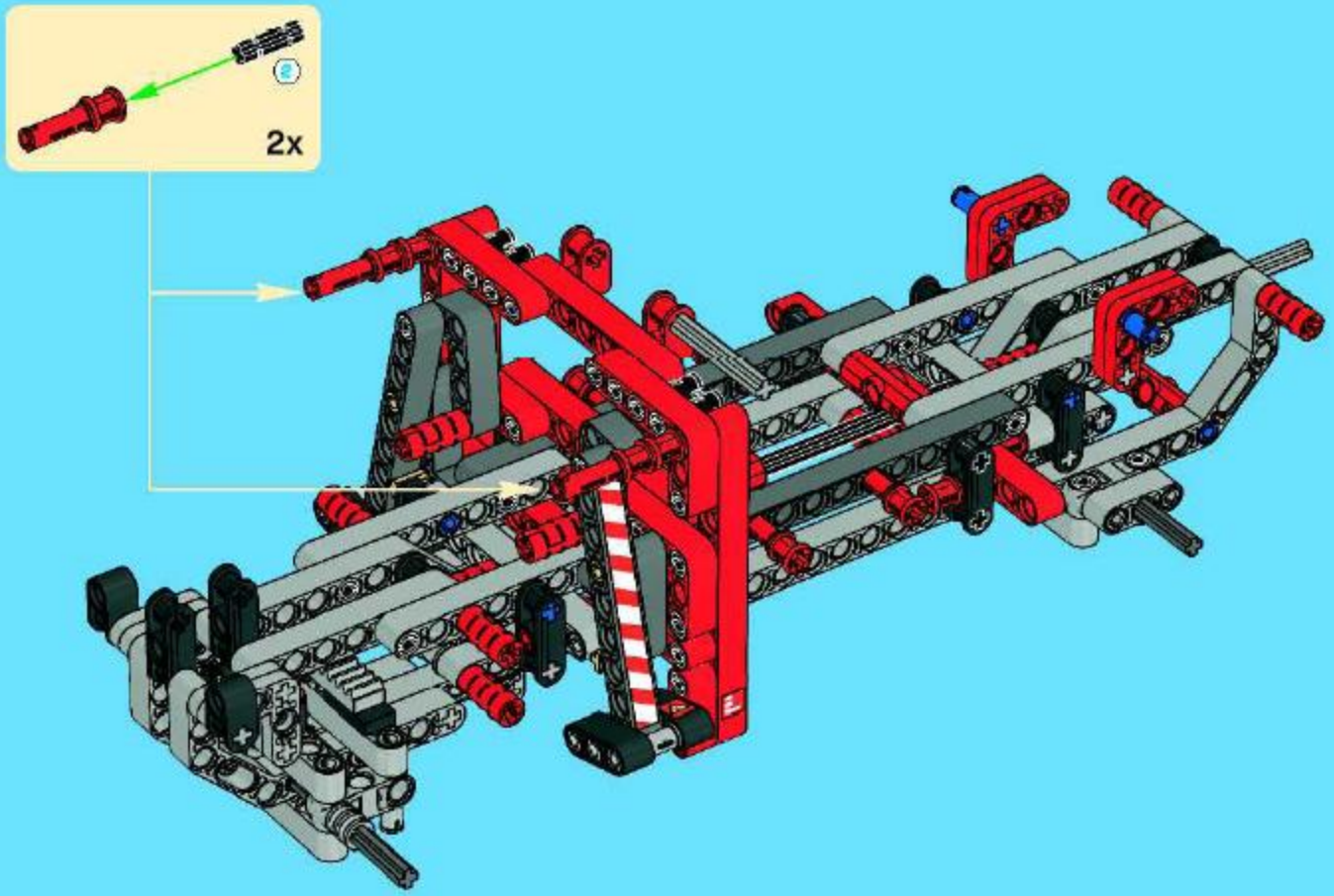

1:1

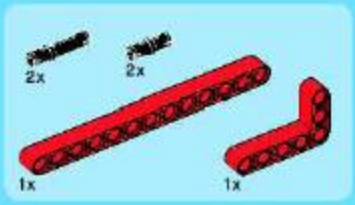

42

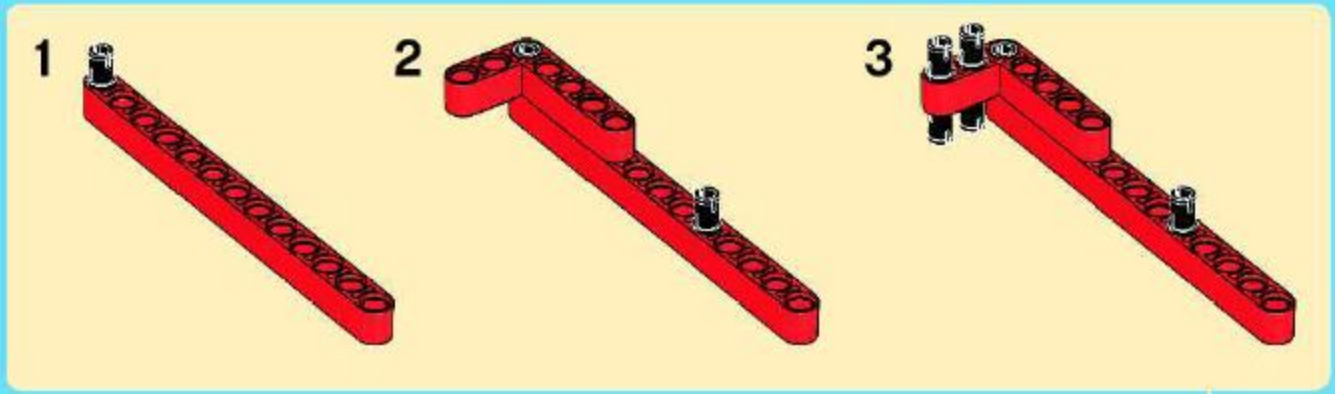

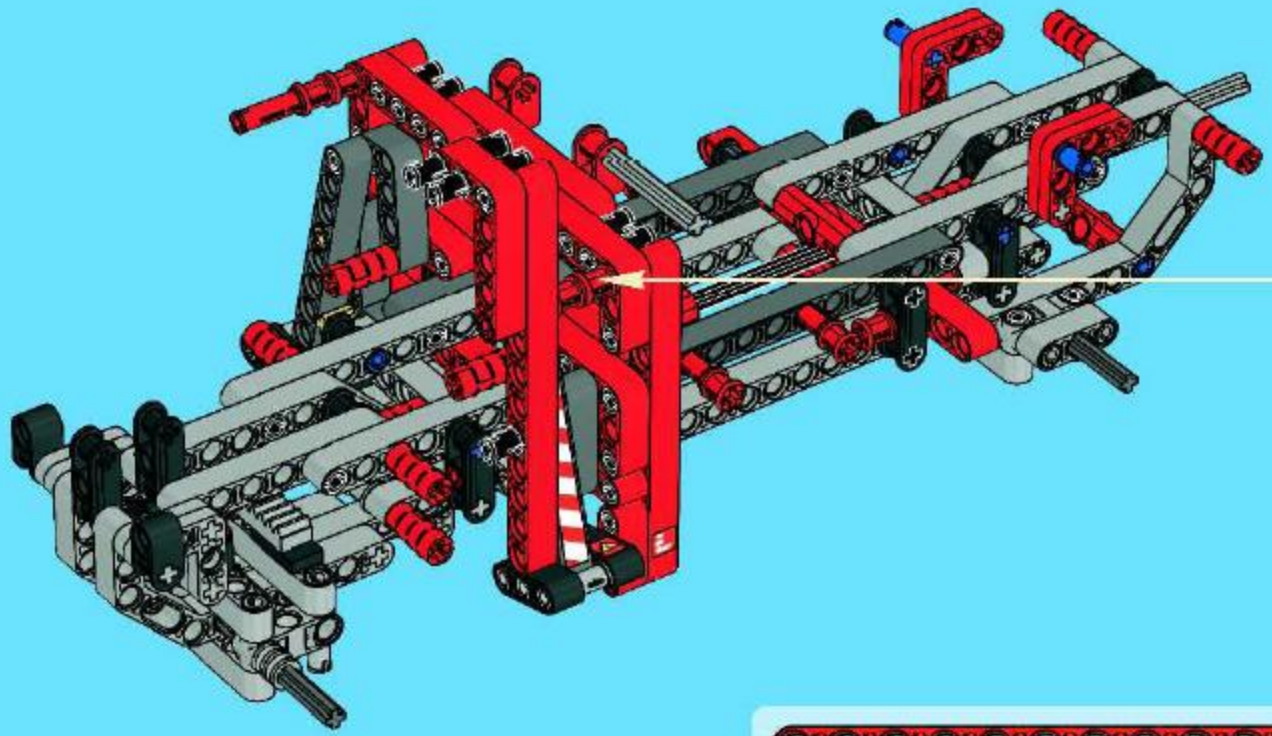

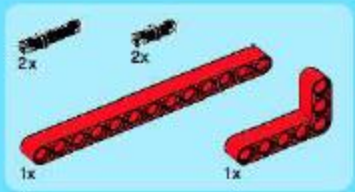

43

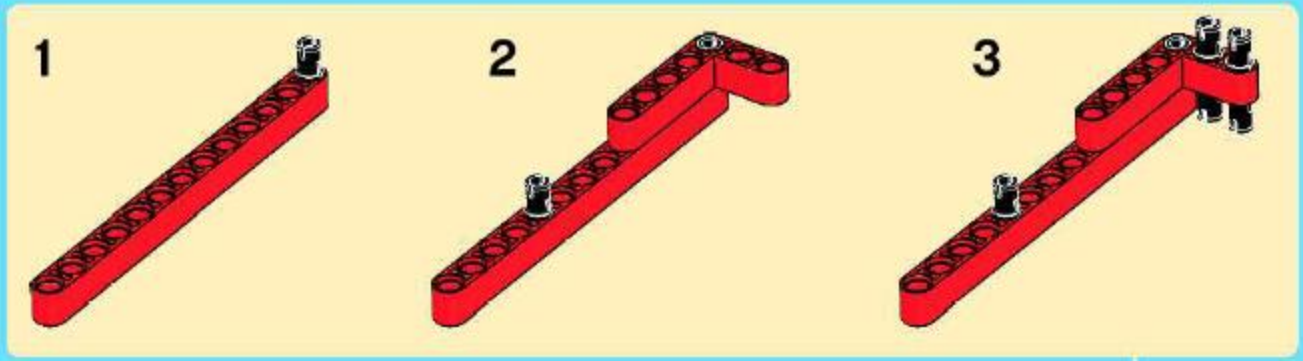

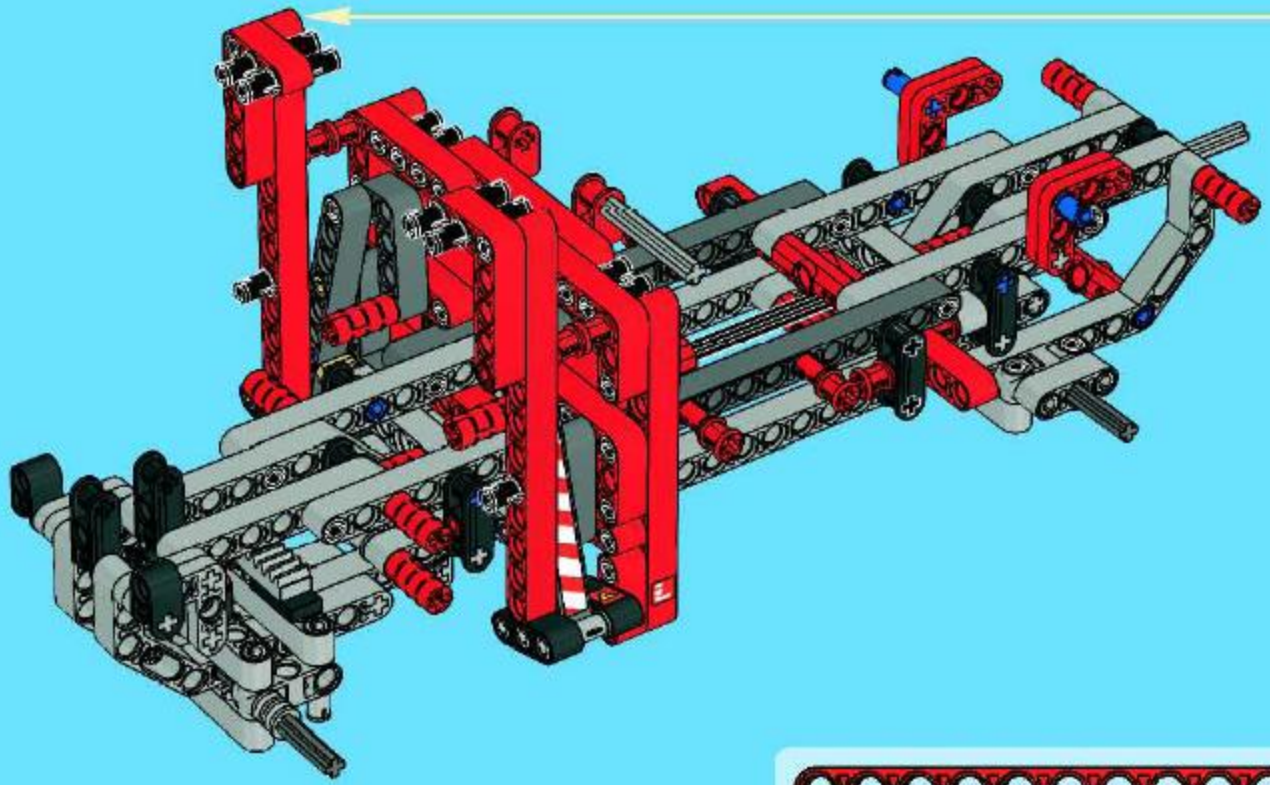

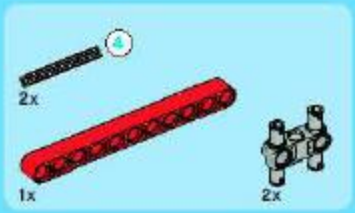

44

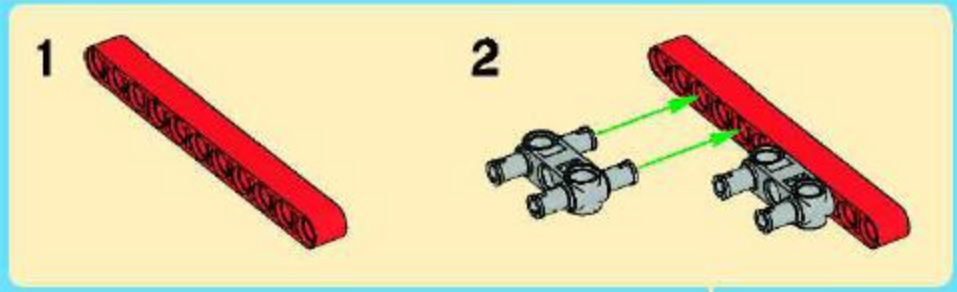

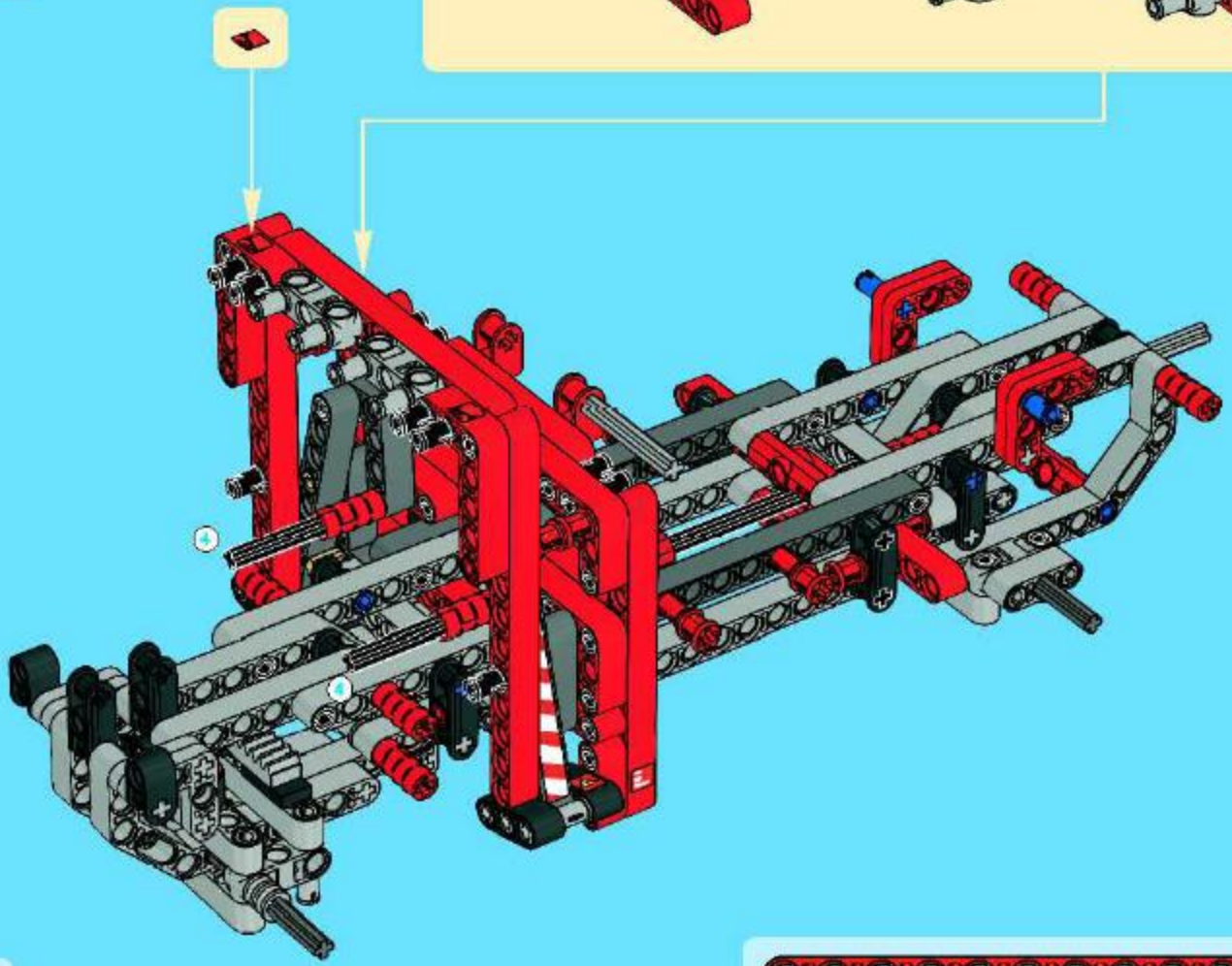

45

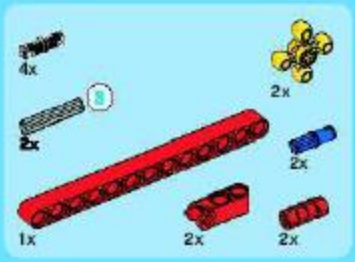

46

1

2

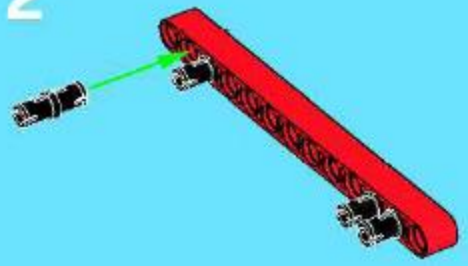

3

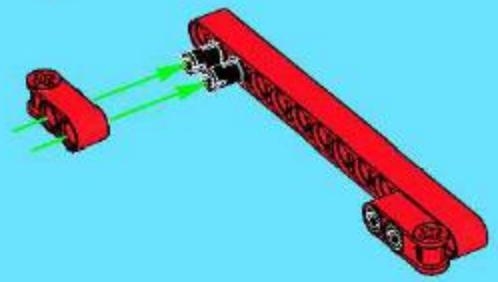

4

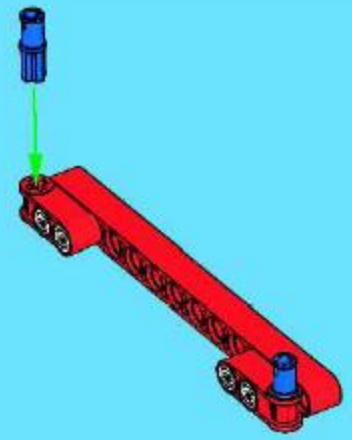

5

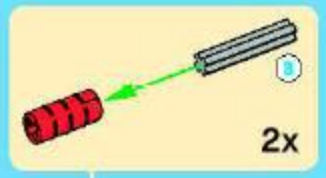

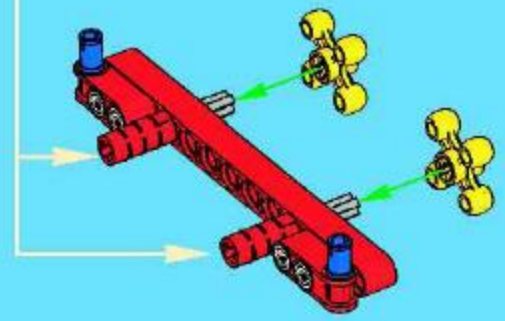

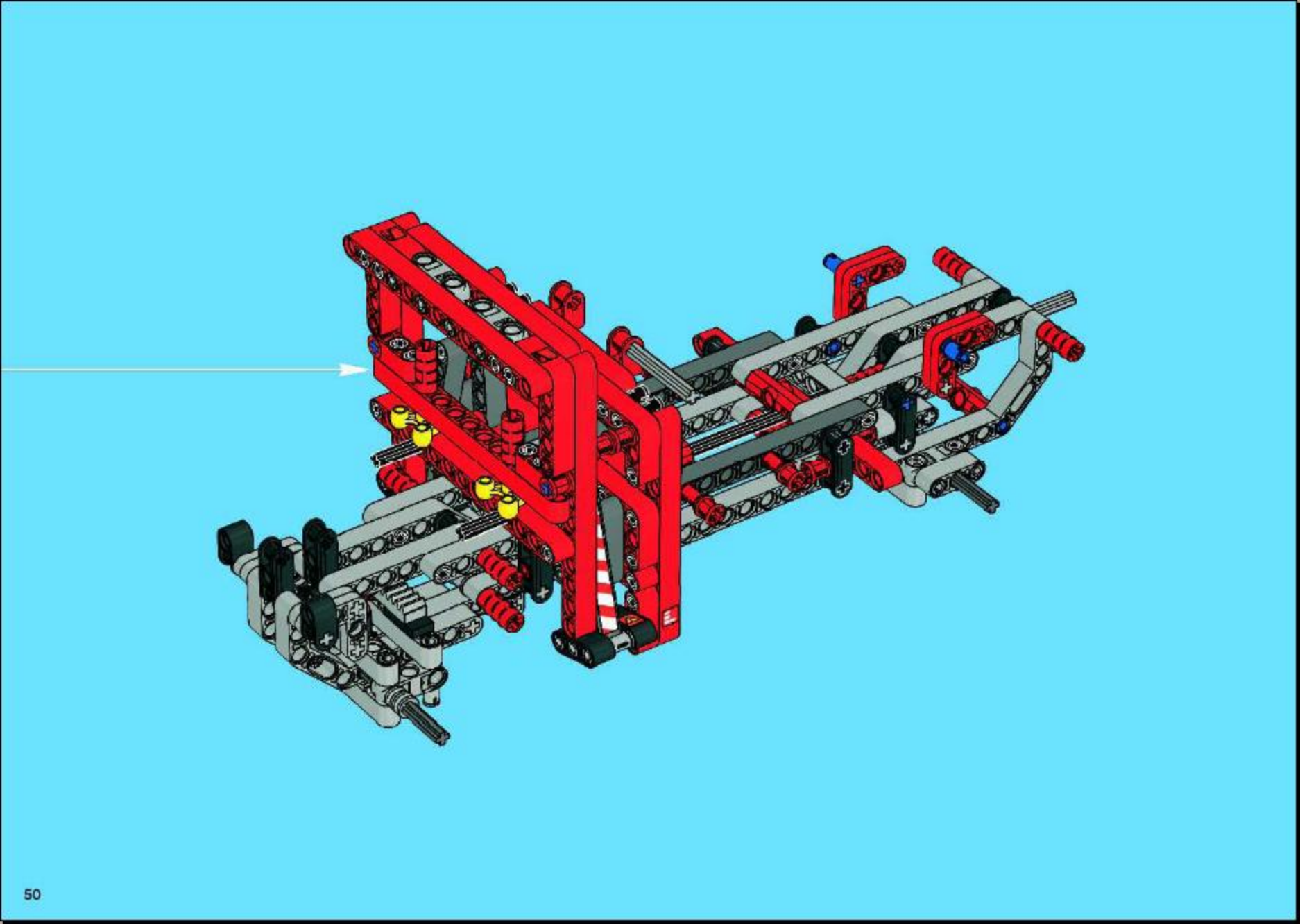

47

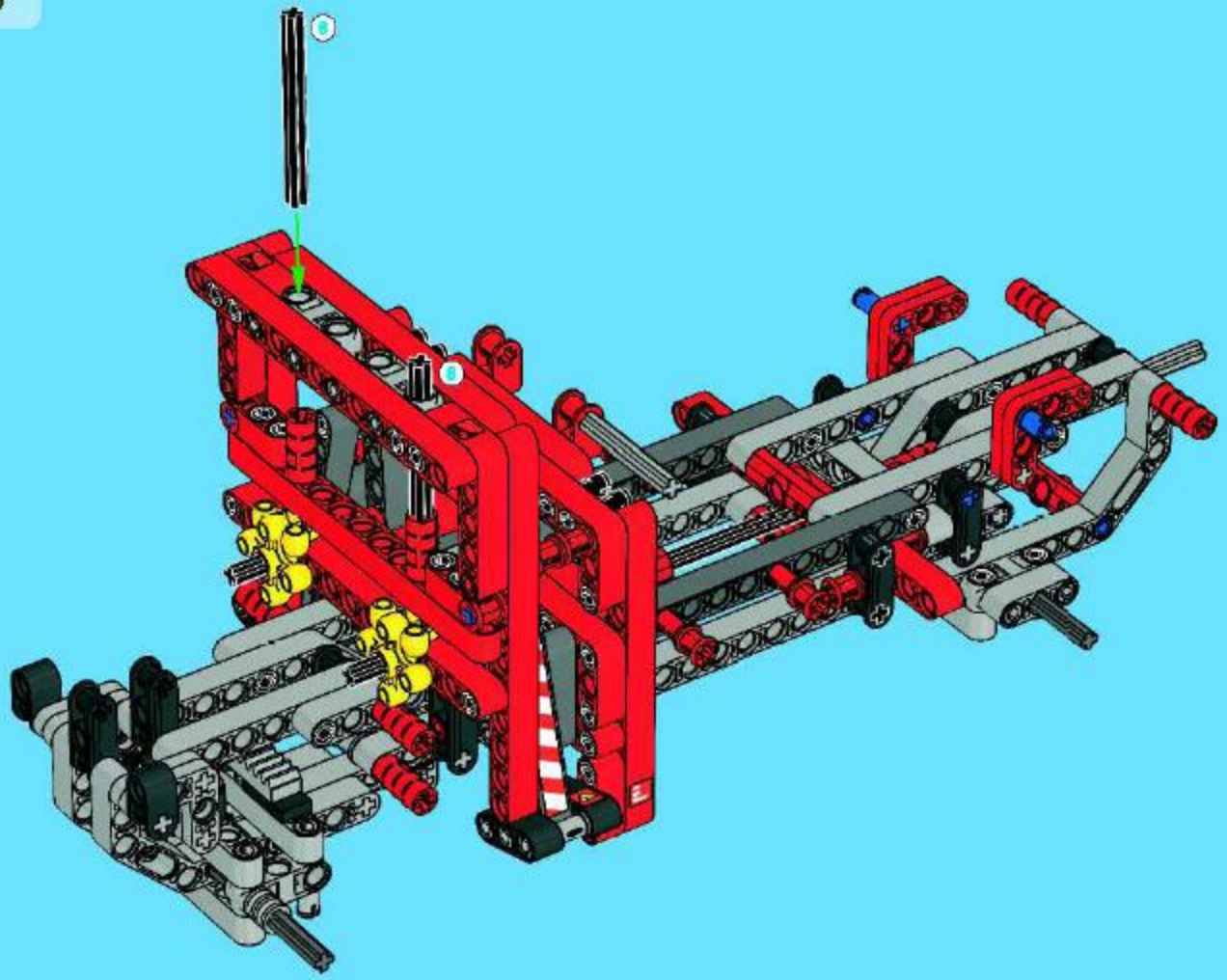

48

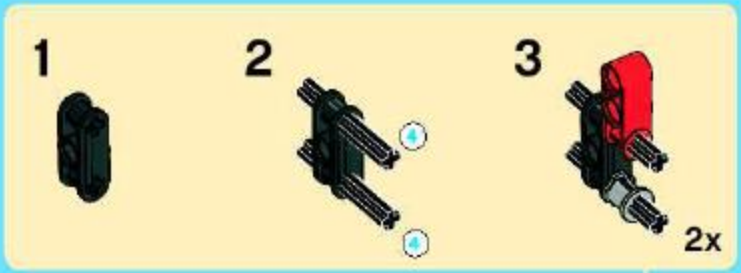

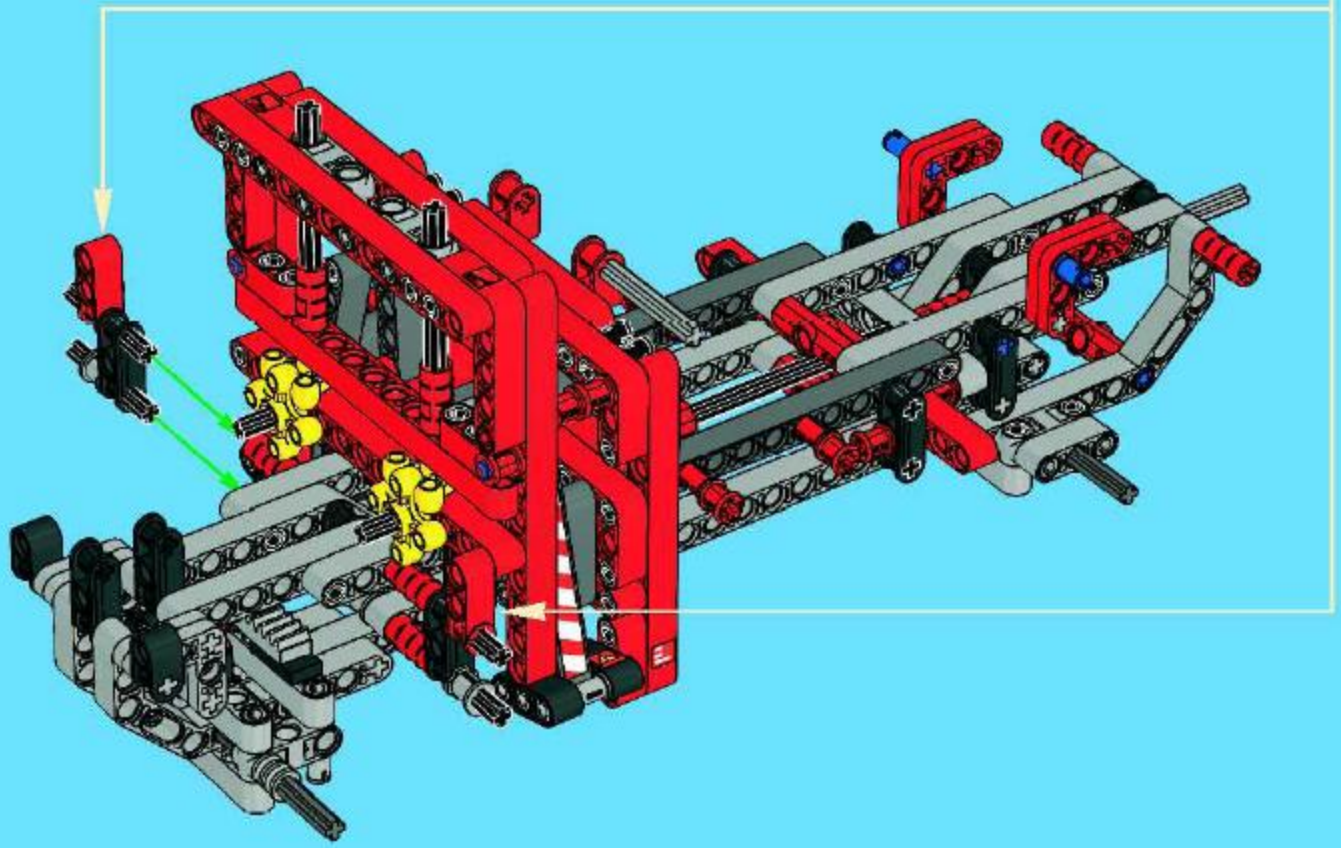

49

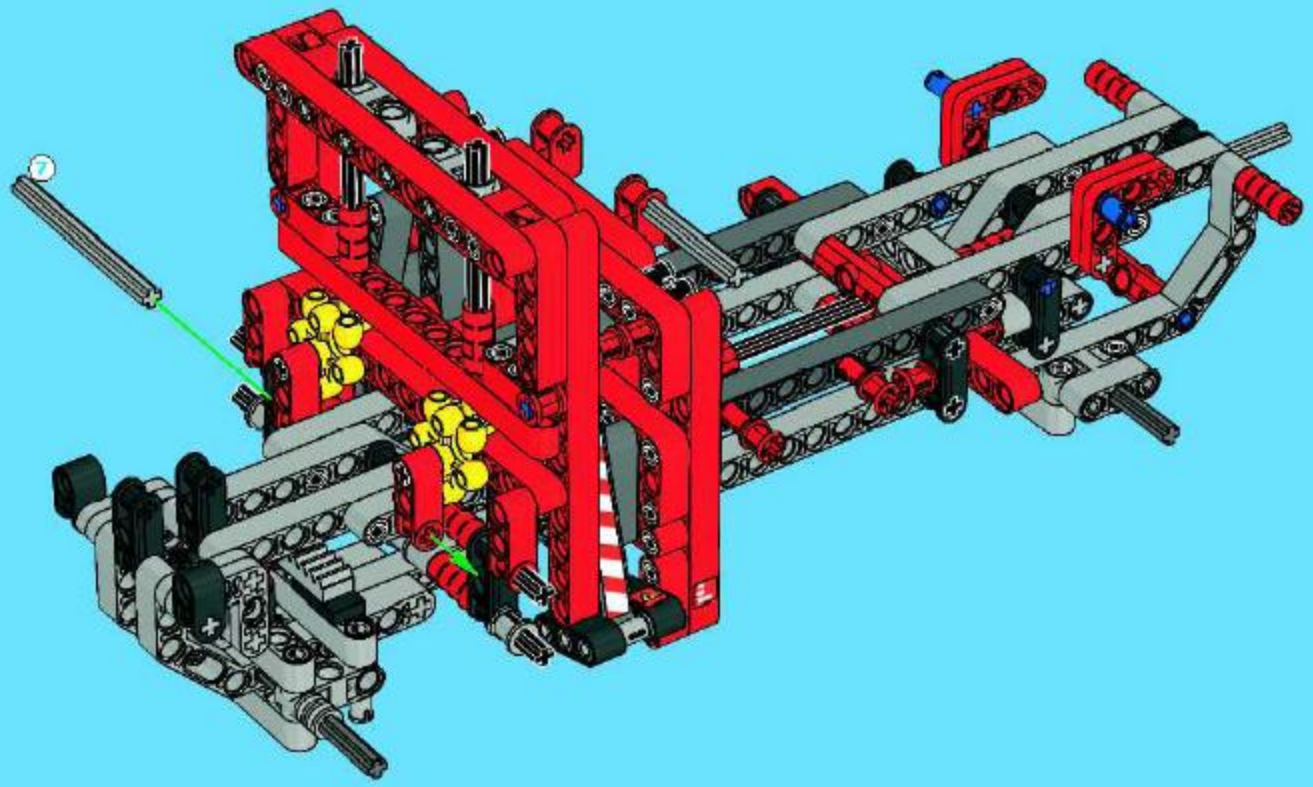

50

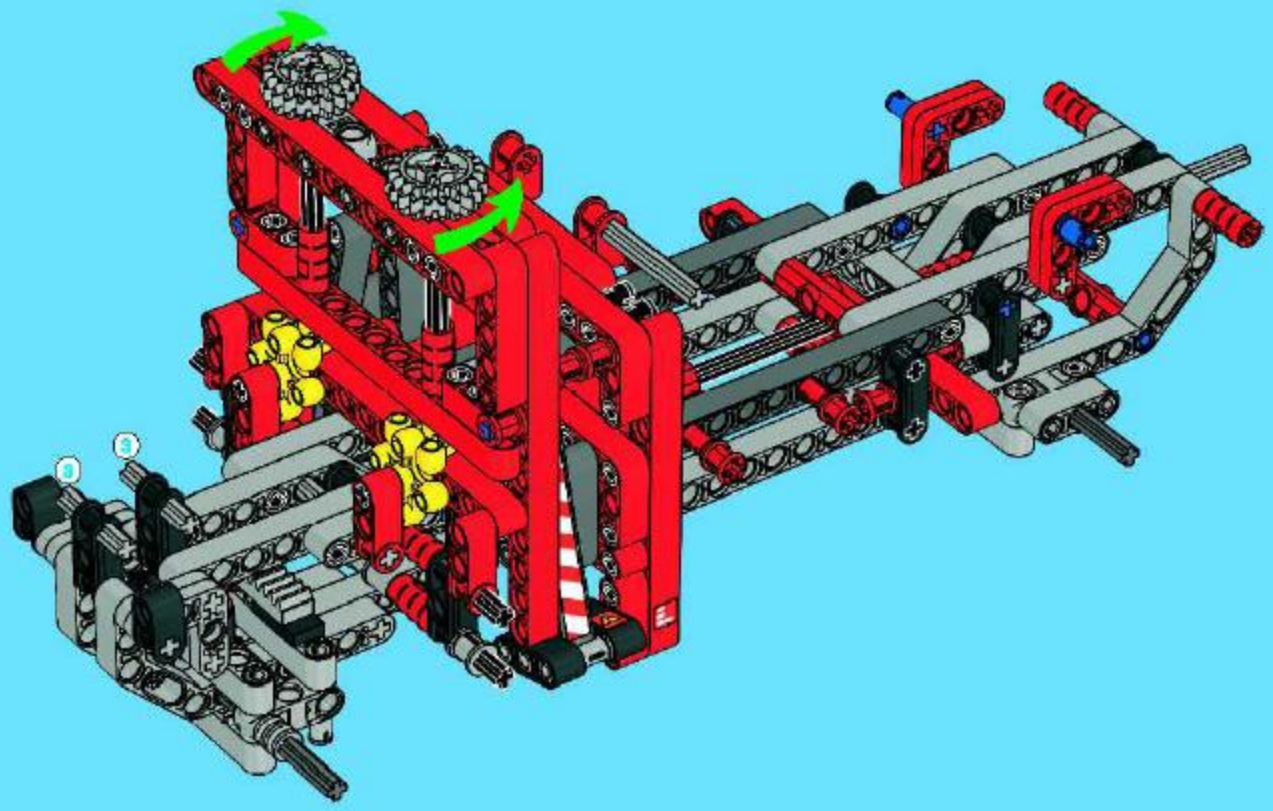

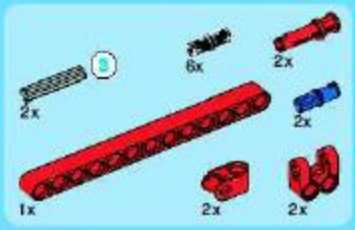

51

1

2

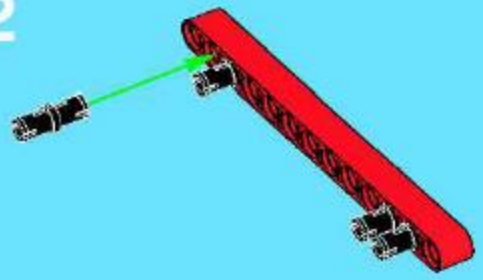

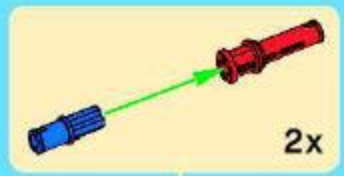

3

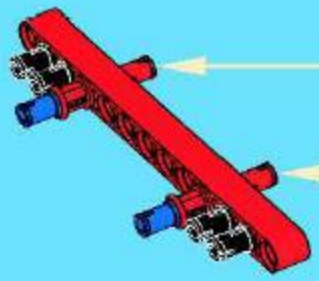

4

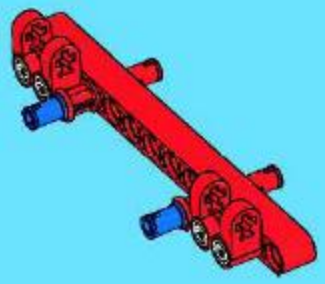

5

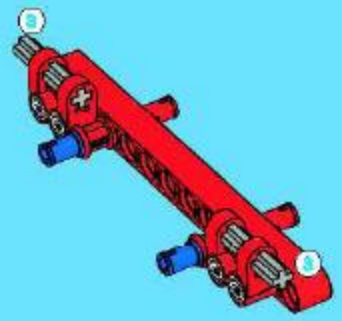

6

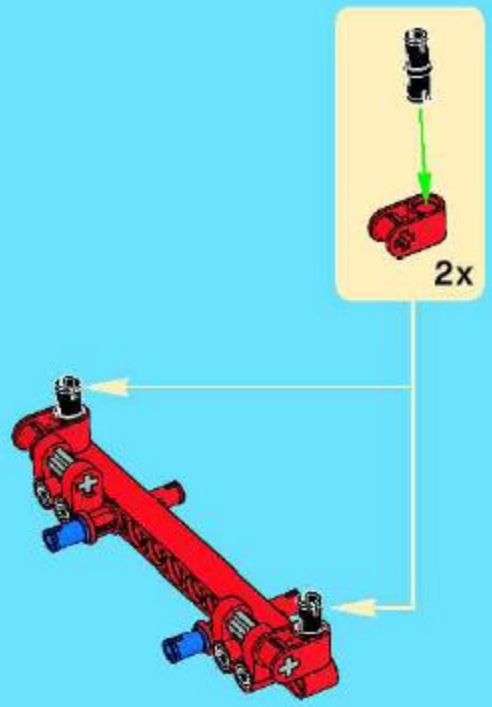

1:1

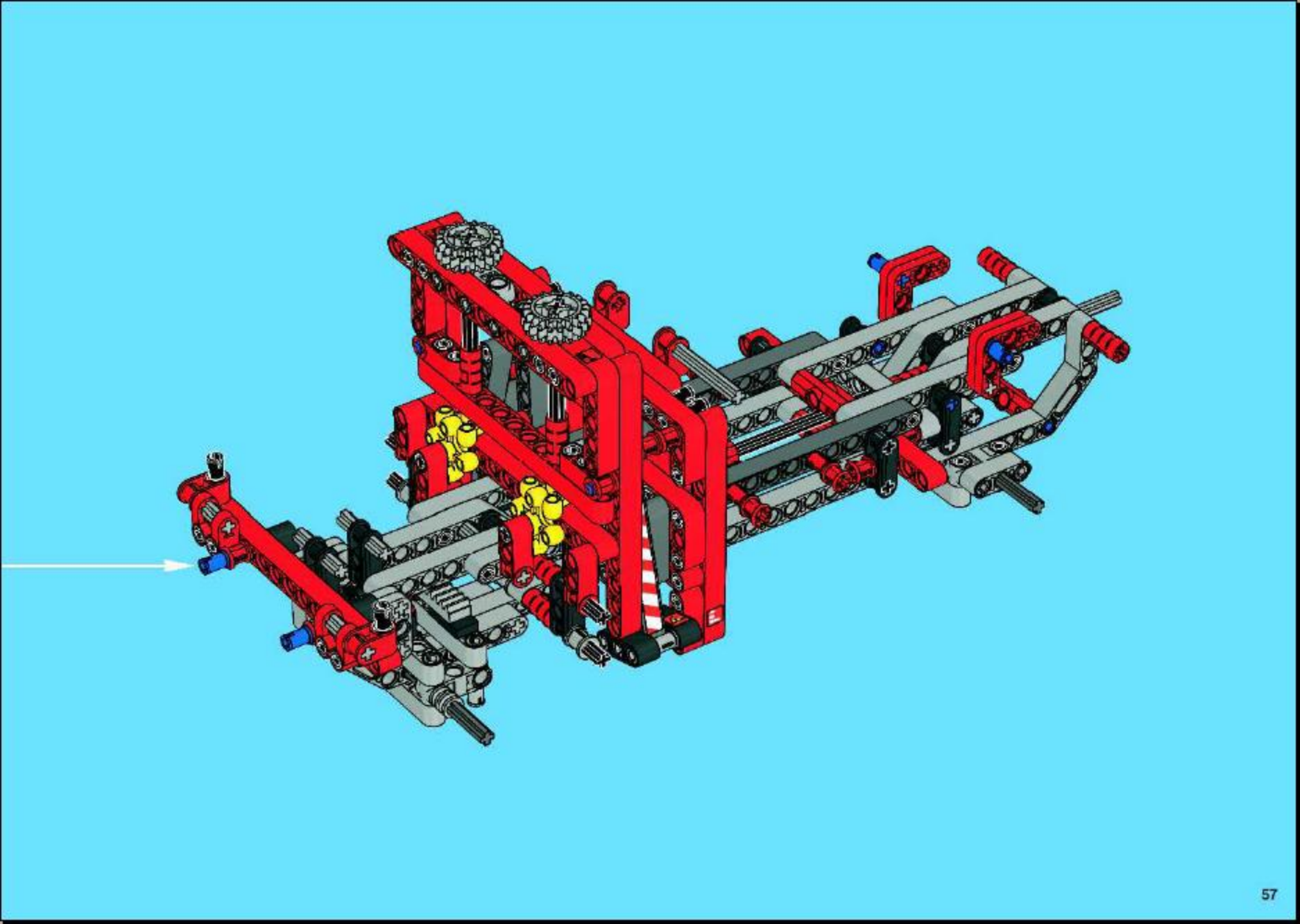

52

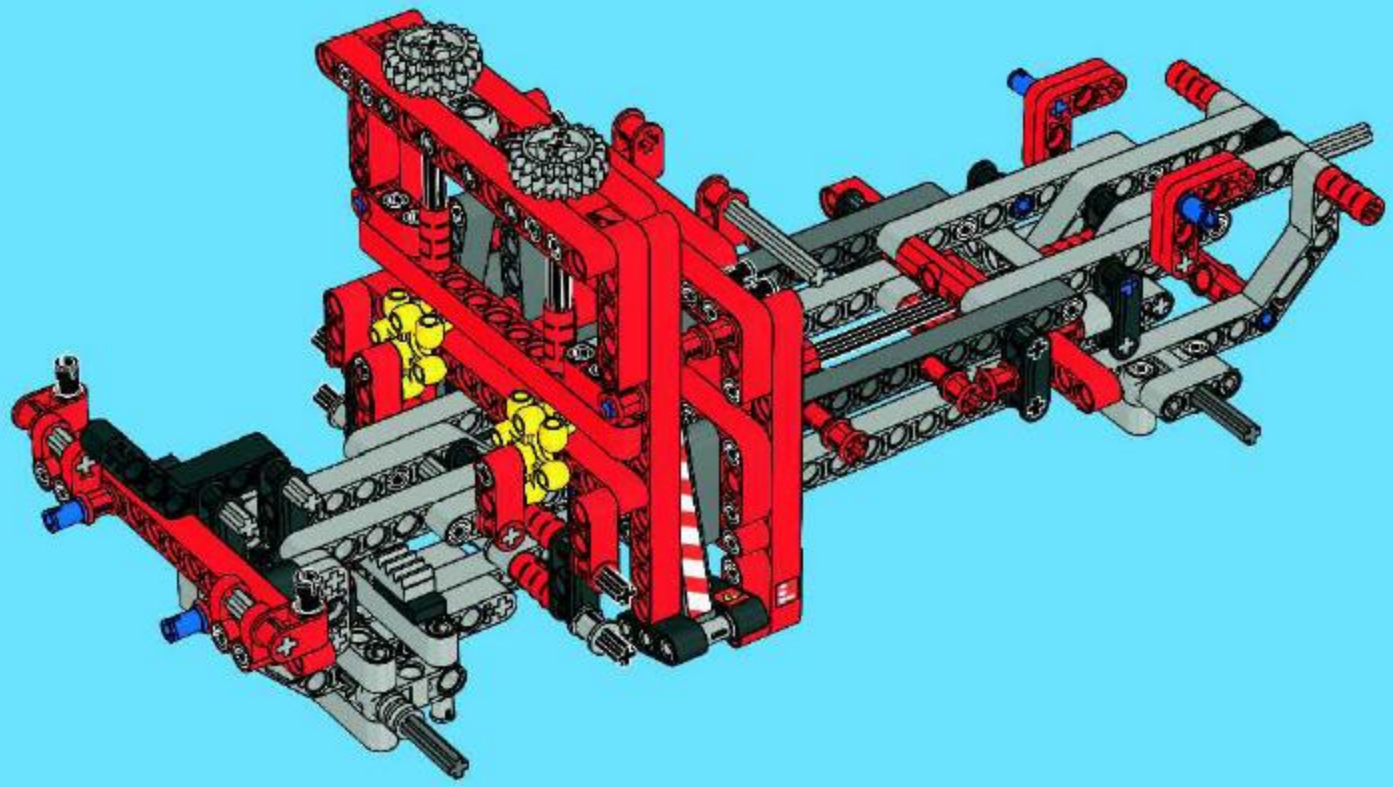

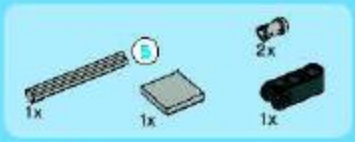

53

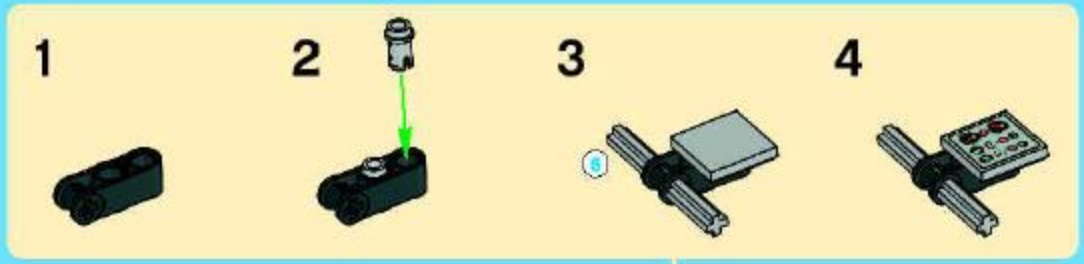

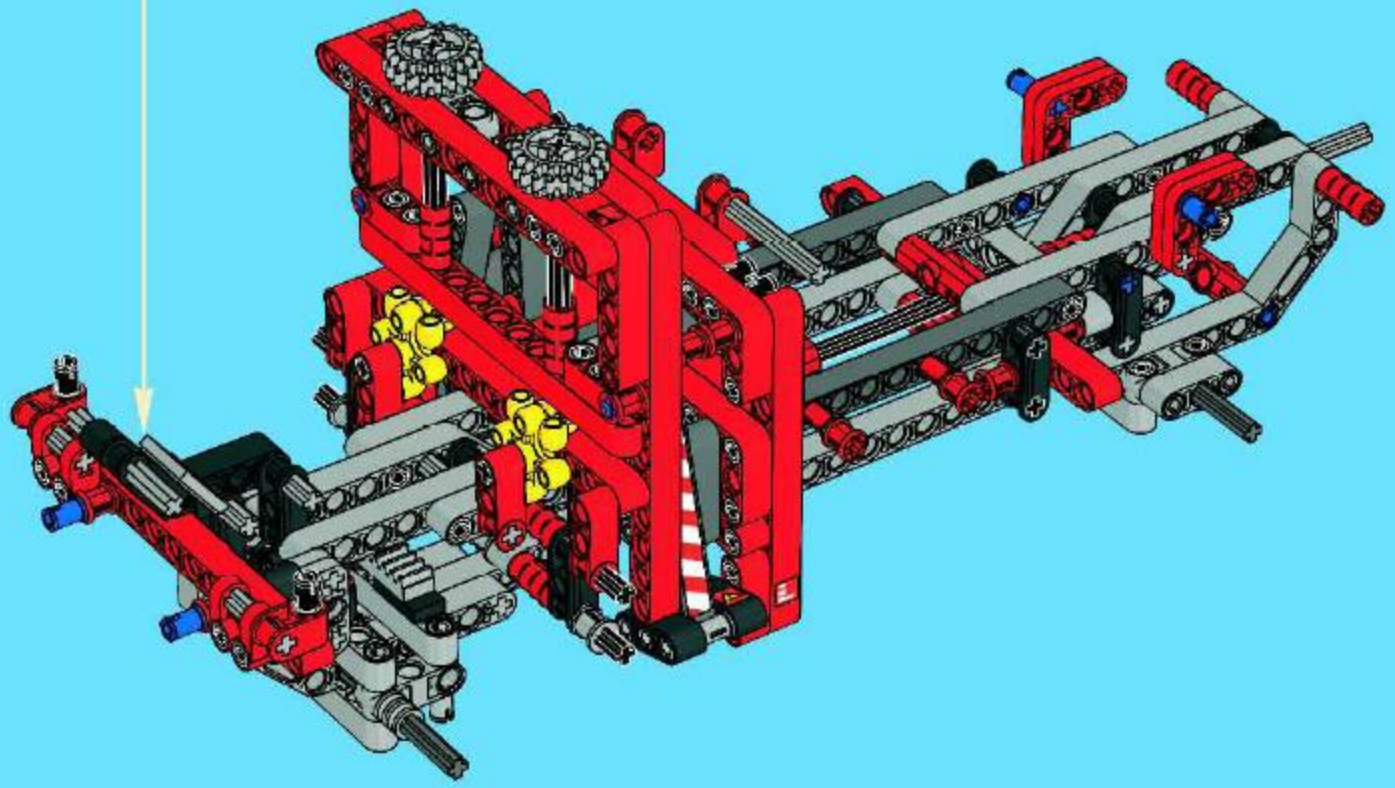

54

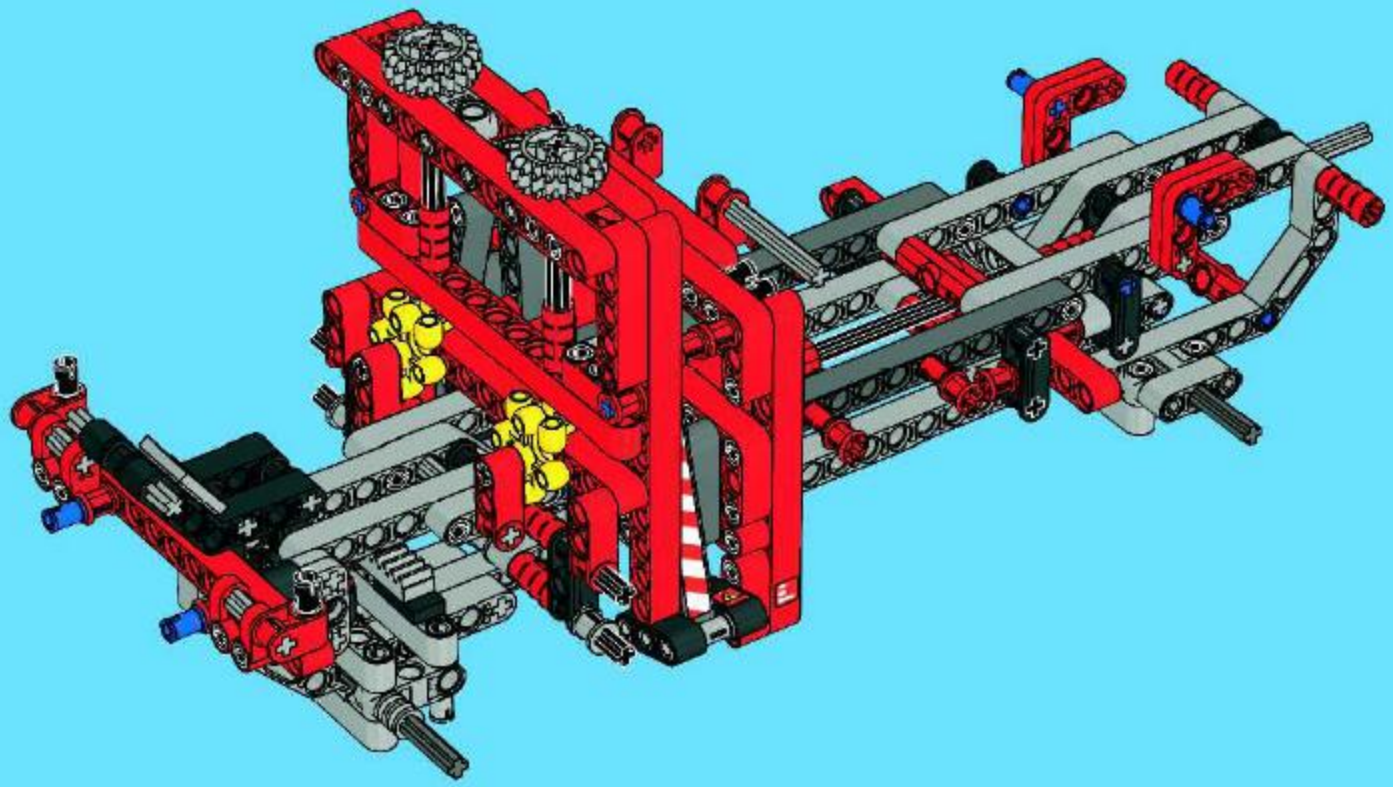

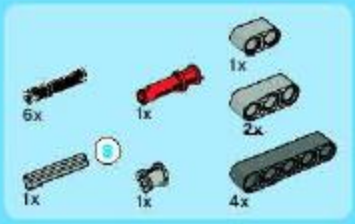

55

1

2

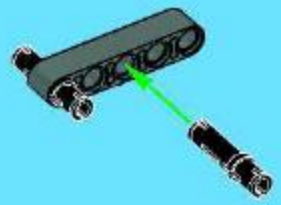

3

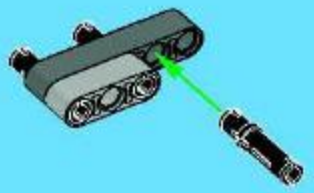

4

5

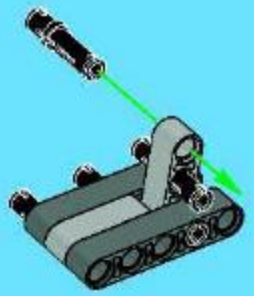

6

7

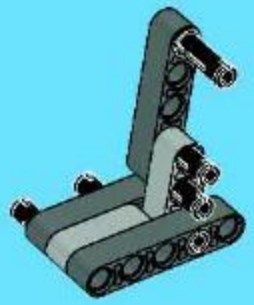

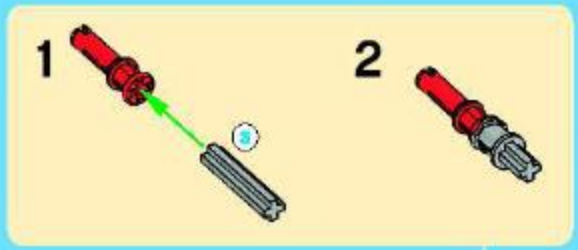

8

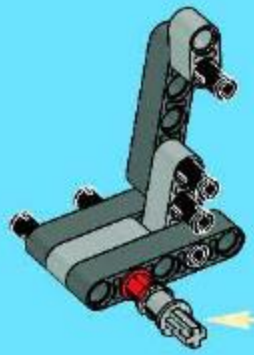

9

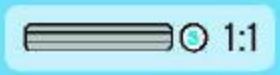

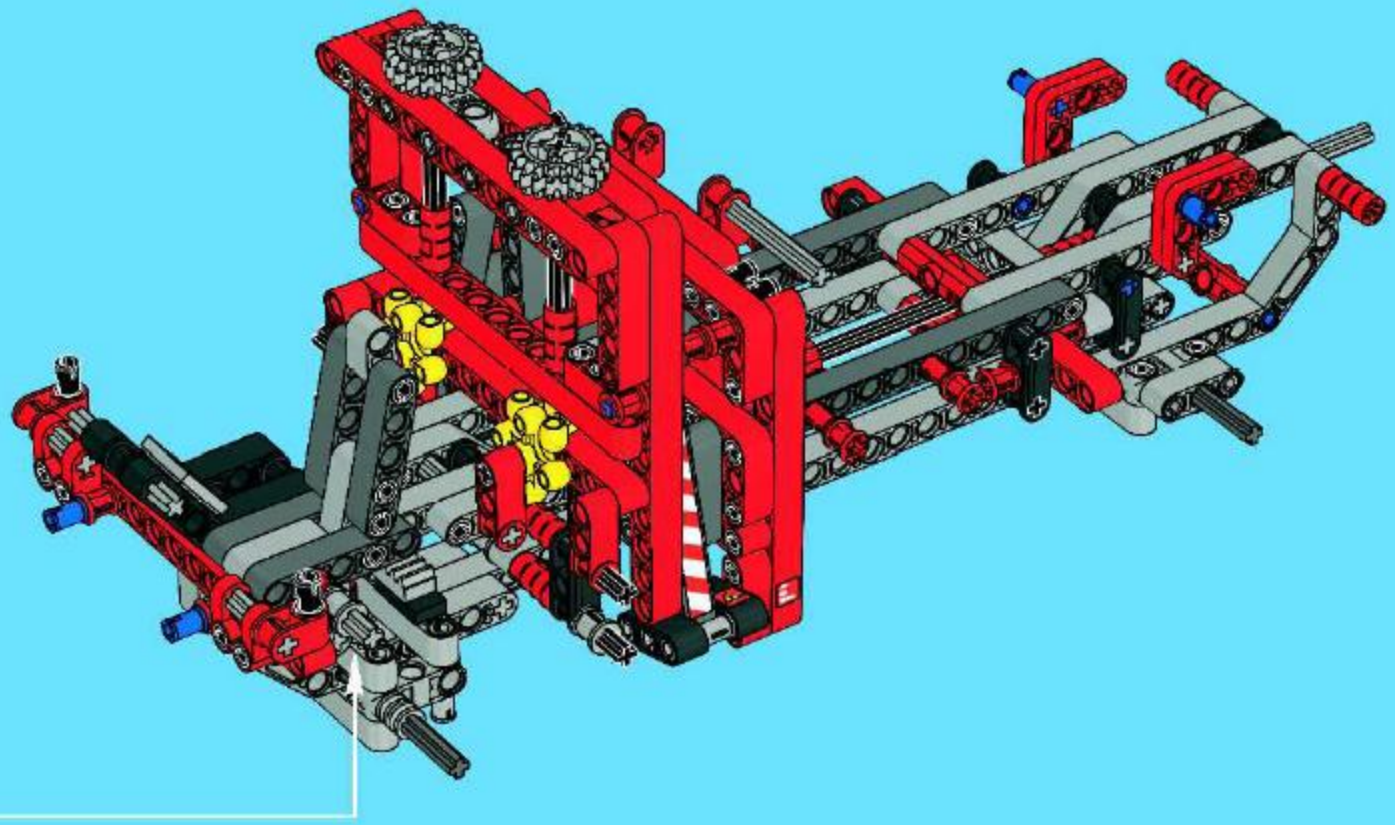

21,5 inches / 54,5 cm
360°
SERVICE
WWW.LEGO.COM
©2008 The LEGO Group. 4503934

LEGO

TECHNIC

8289-1

2/3

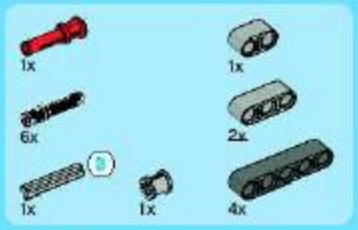

56

1

2

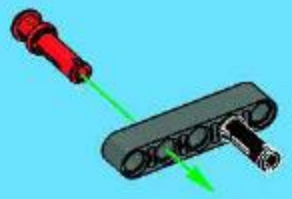

3

4

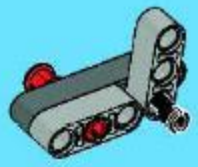

5

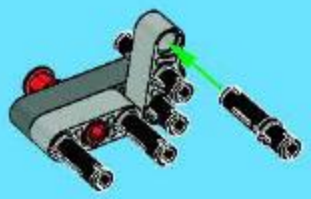

6

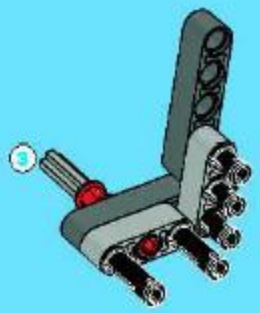

7

8

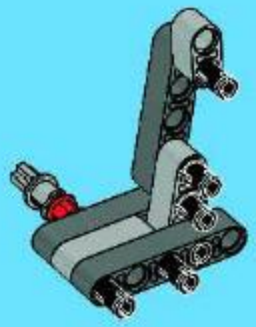

9

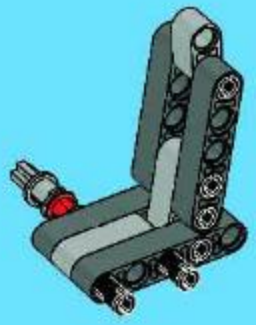

1:1

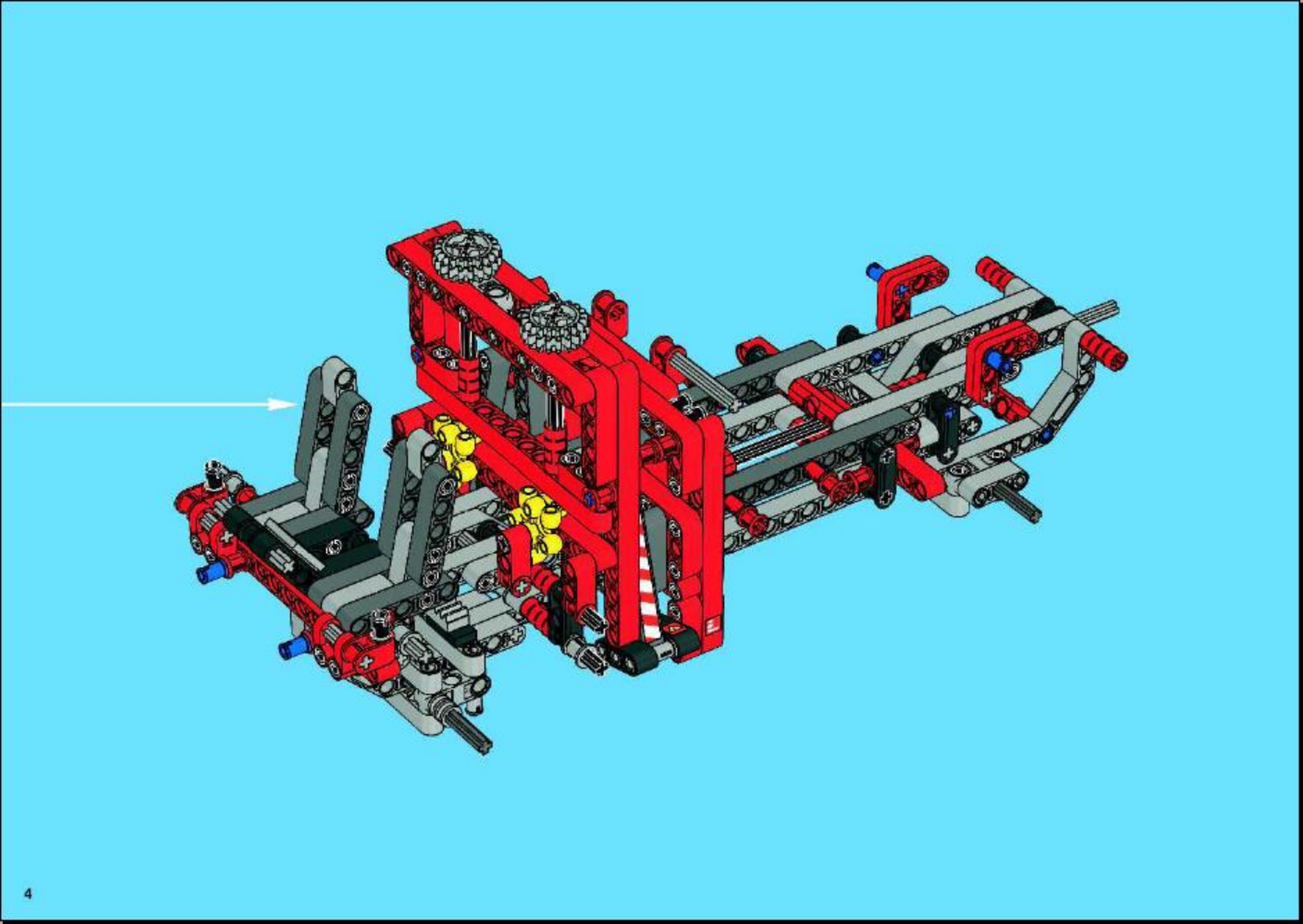

57

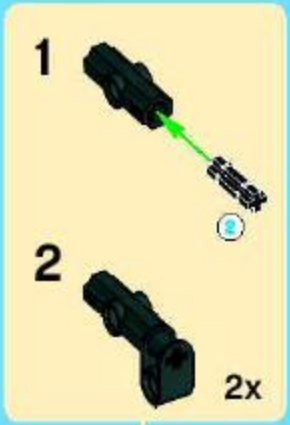

58

1

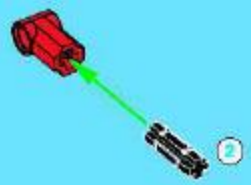

2

3

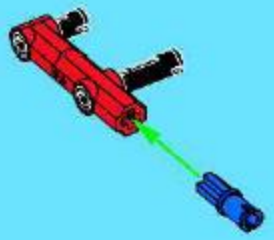

4

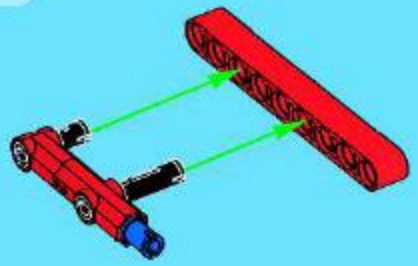

5

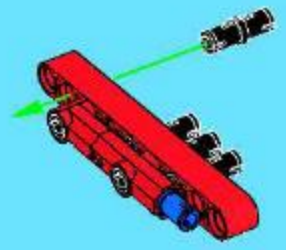

6

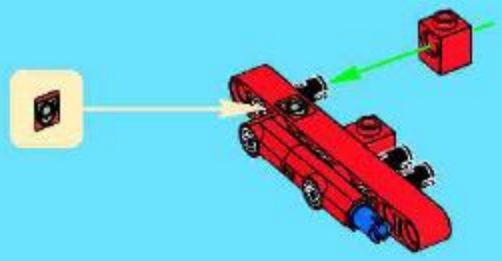

7

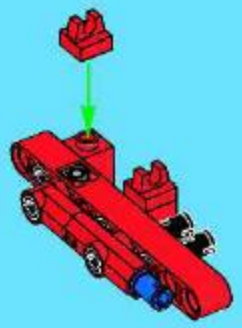

8

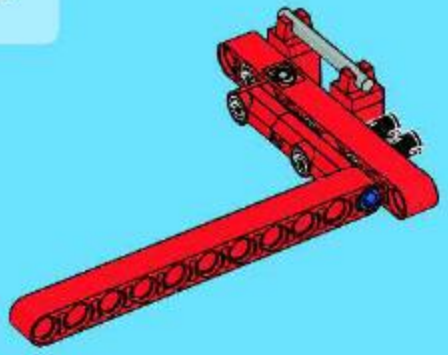

9

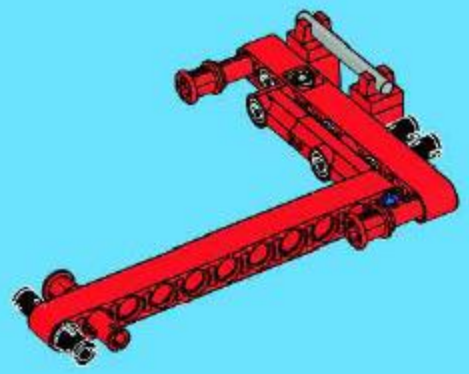

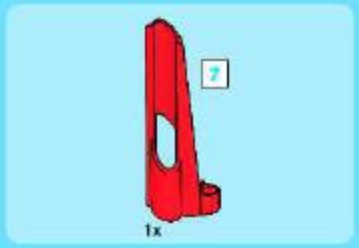

10

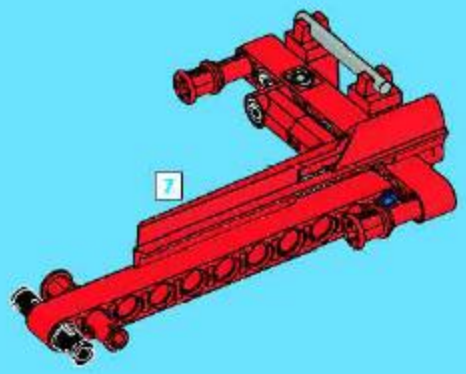

59

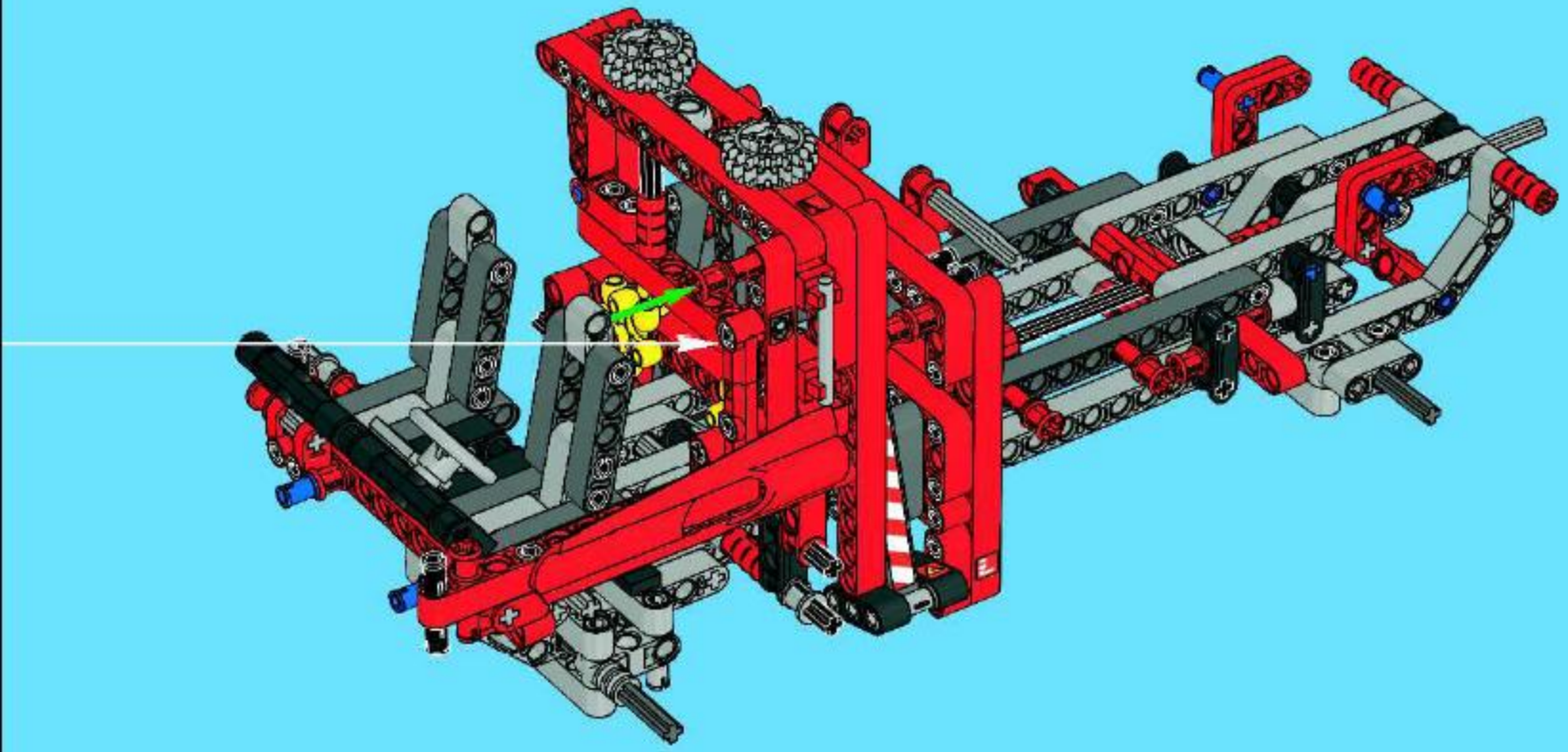

1

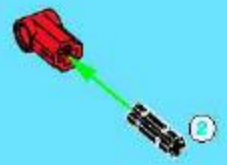

2

3

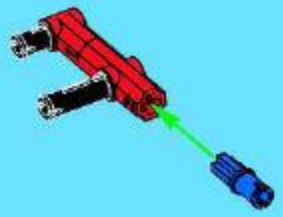

4

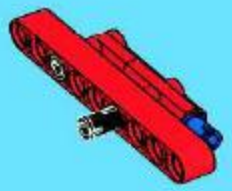

5

6

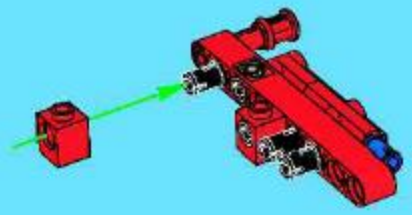

7

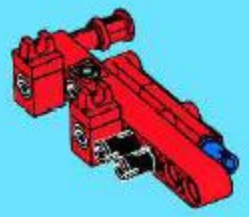

8

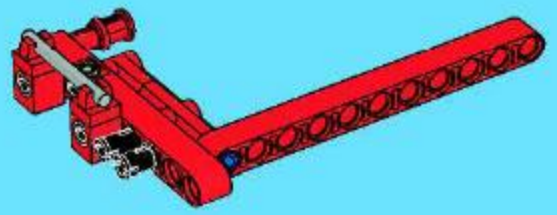

9

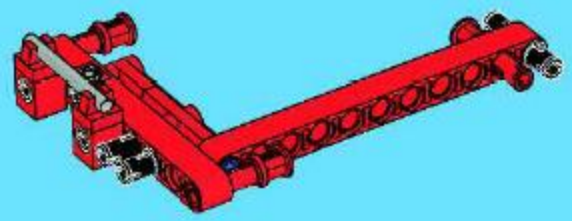

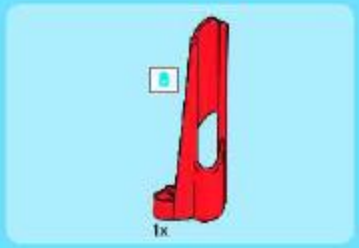

10

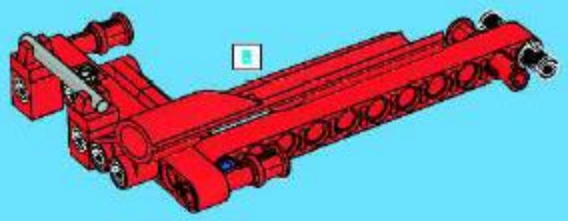

60

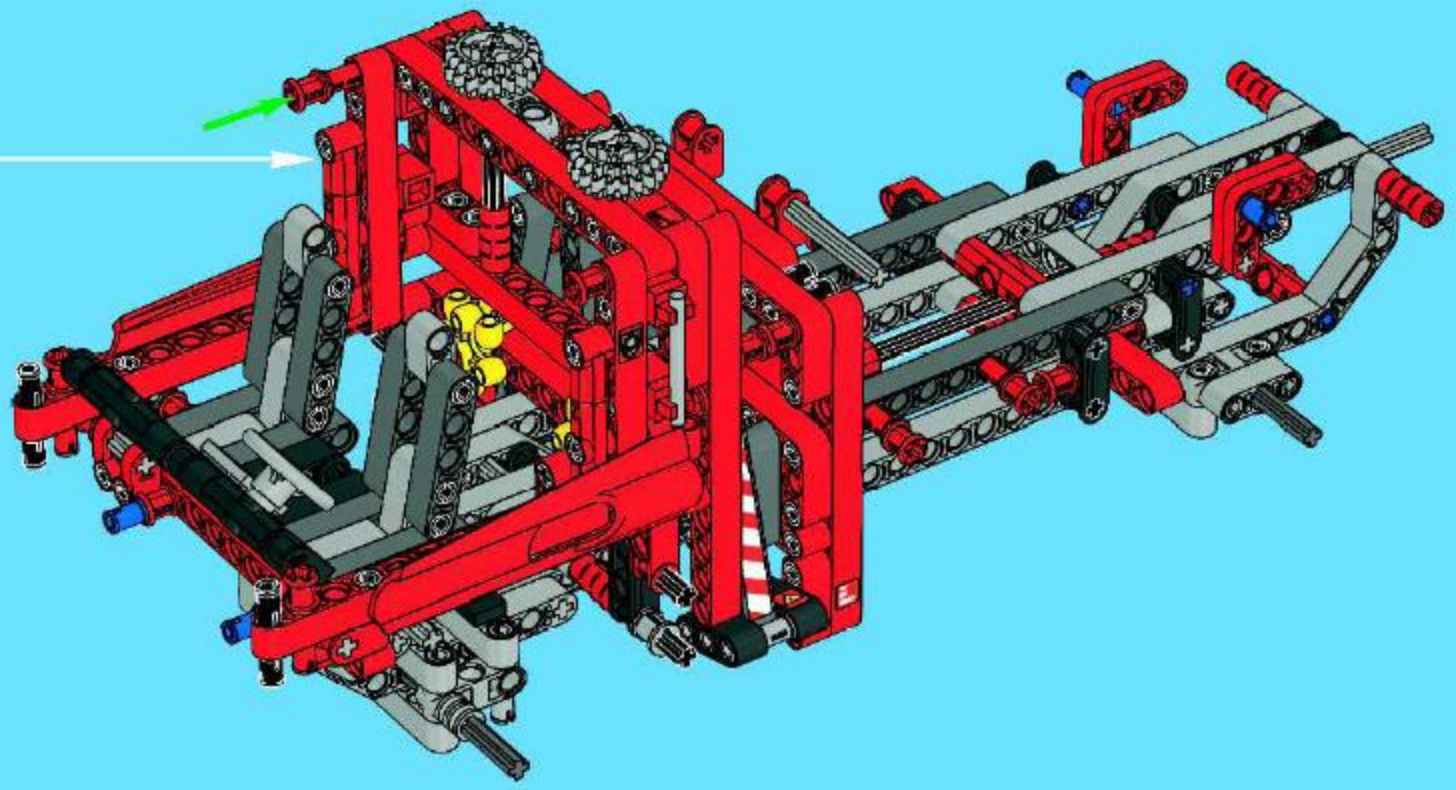

61

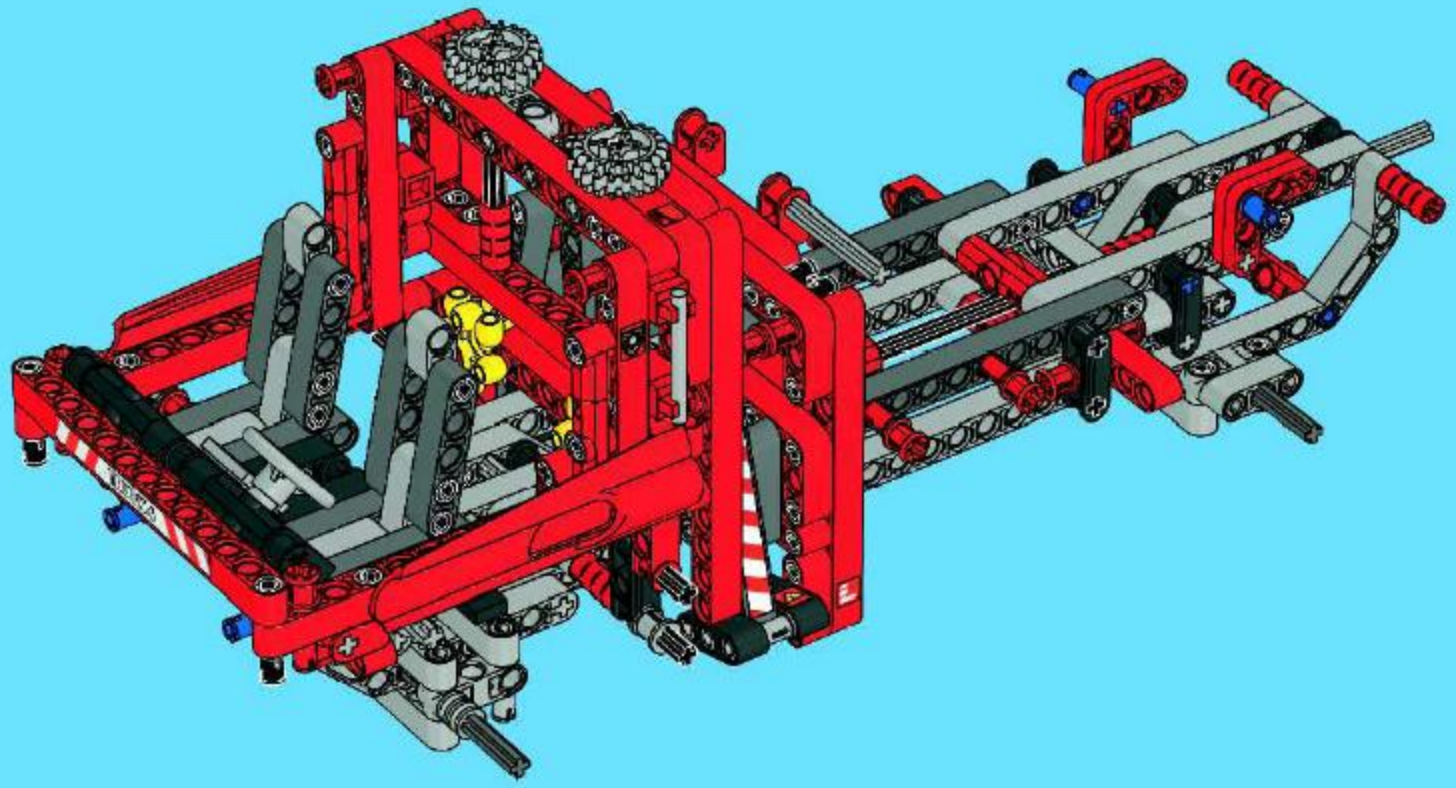

62

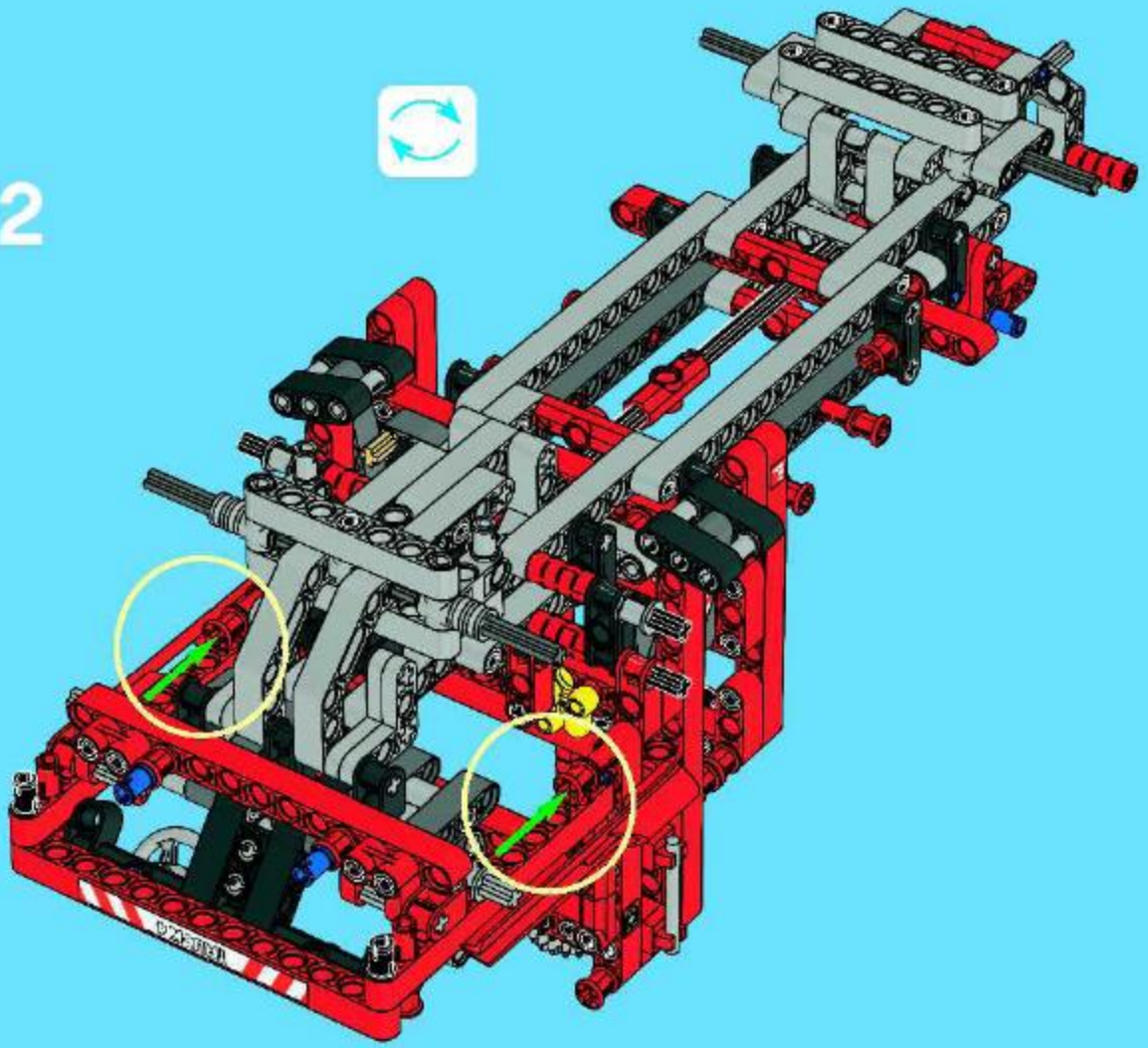

63

1

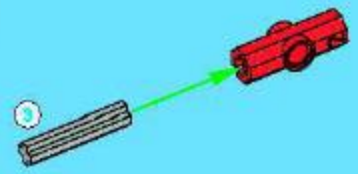

2

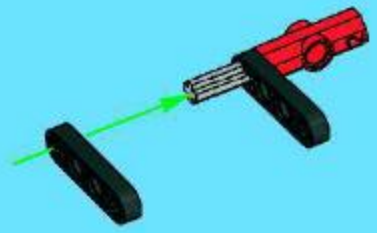

3

4

5

6

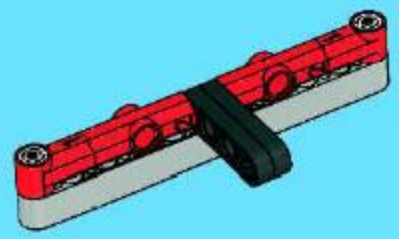

7

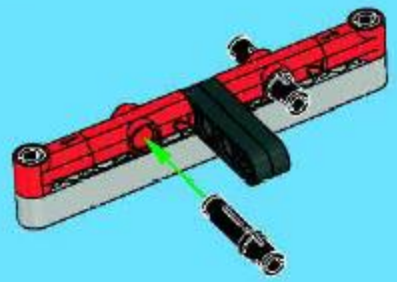

8

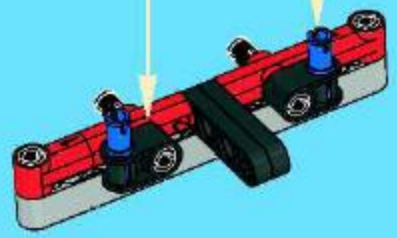

9

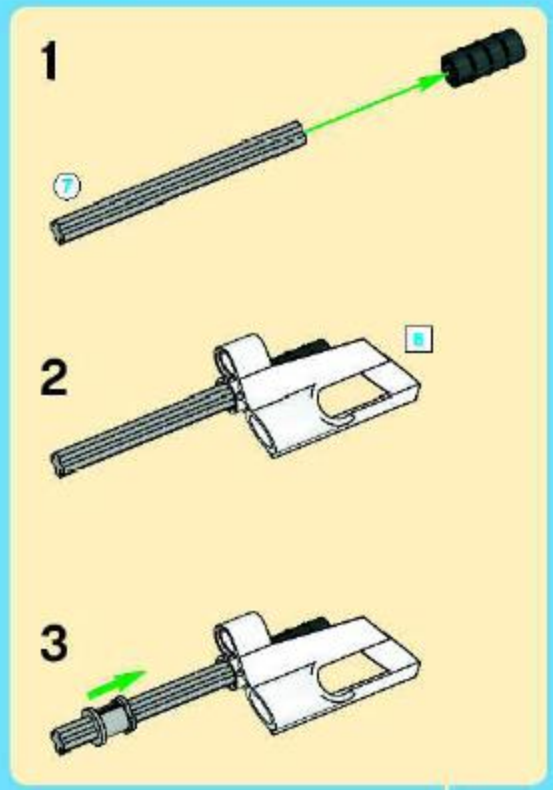

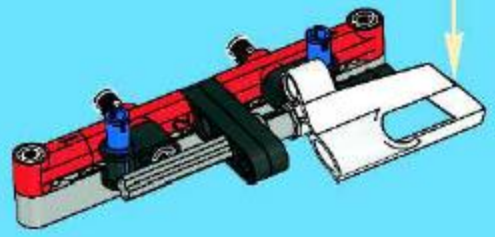

10

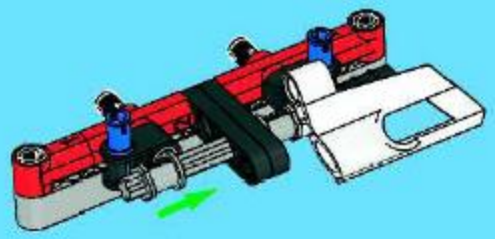

11

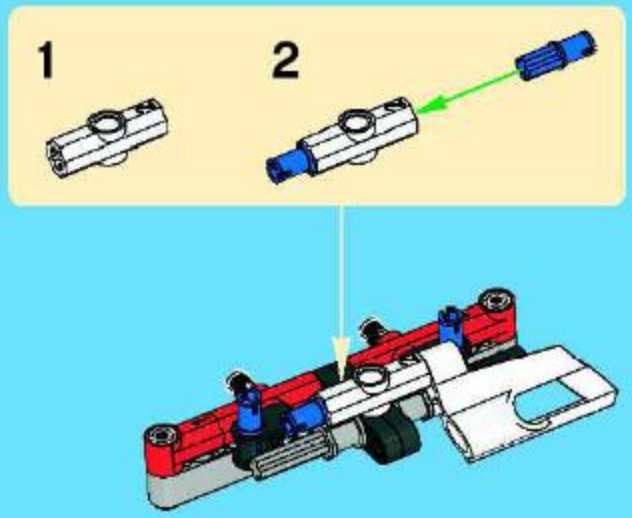

12

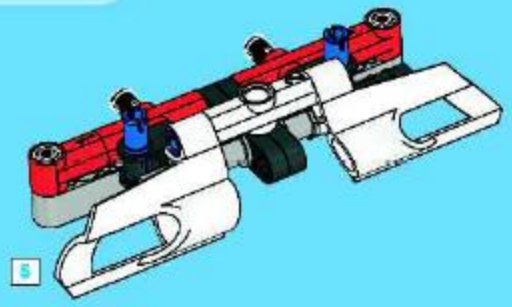

13

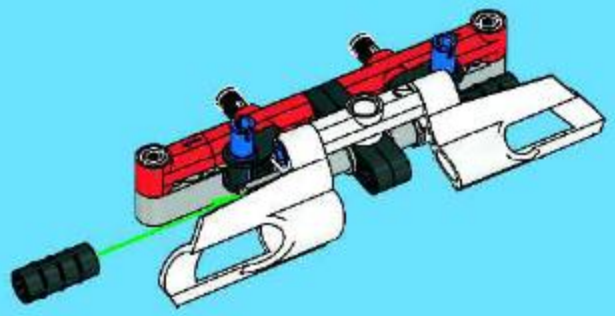

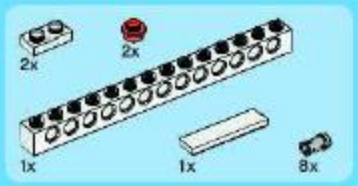

14

1

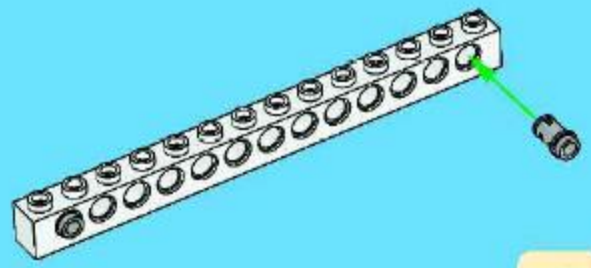

2

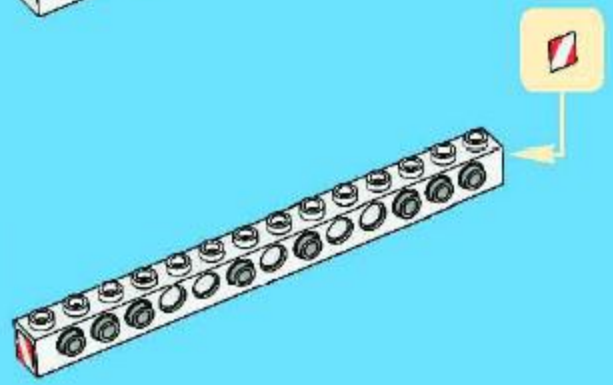

3

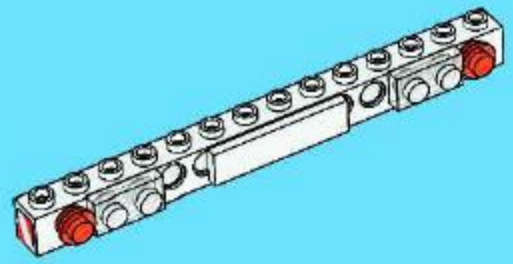

4

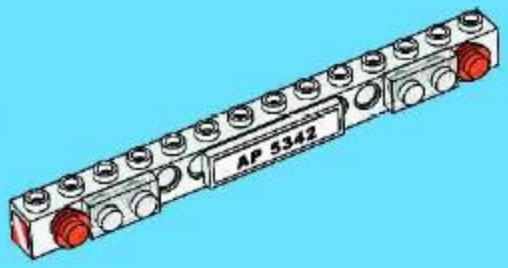

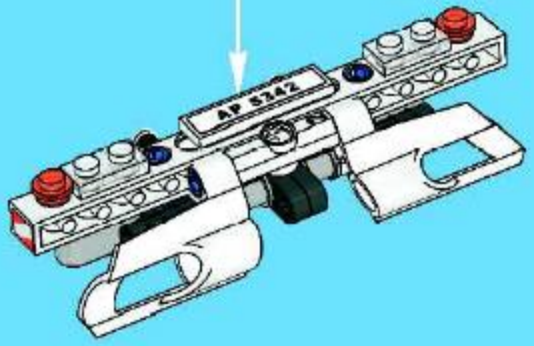

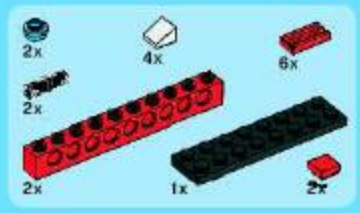

15

1

2

3

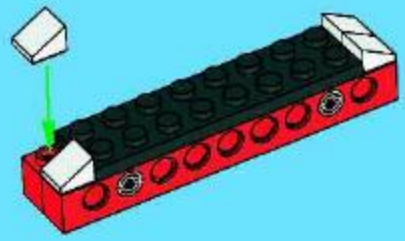

4

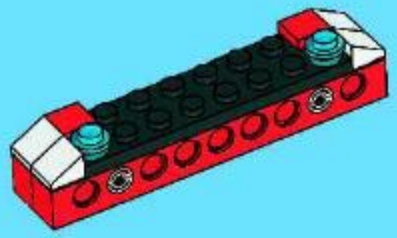

5

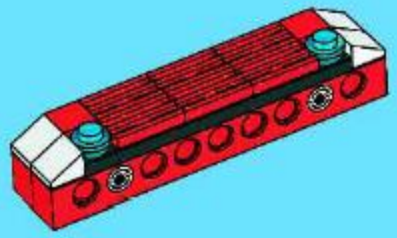

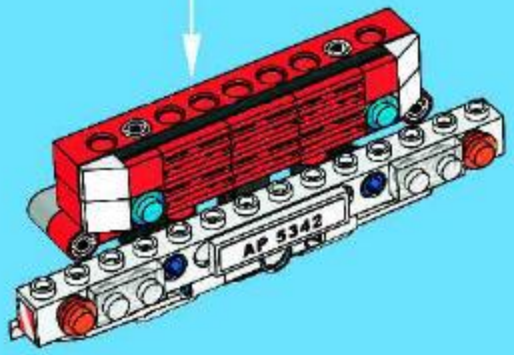

64

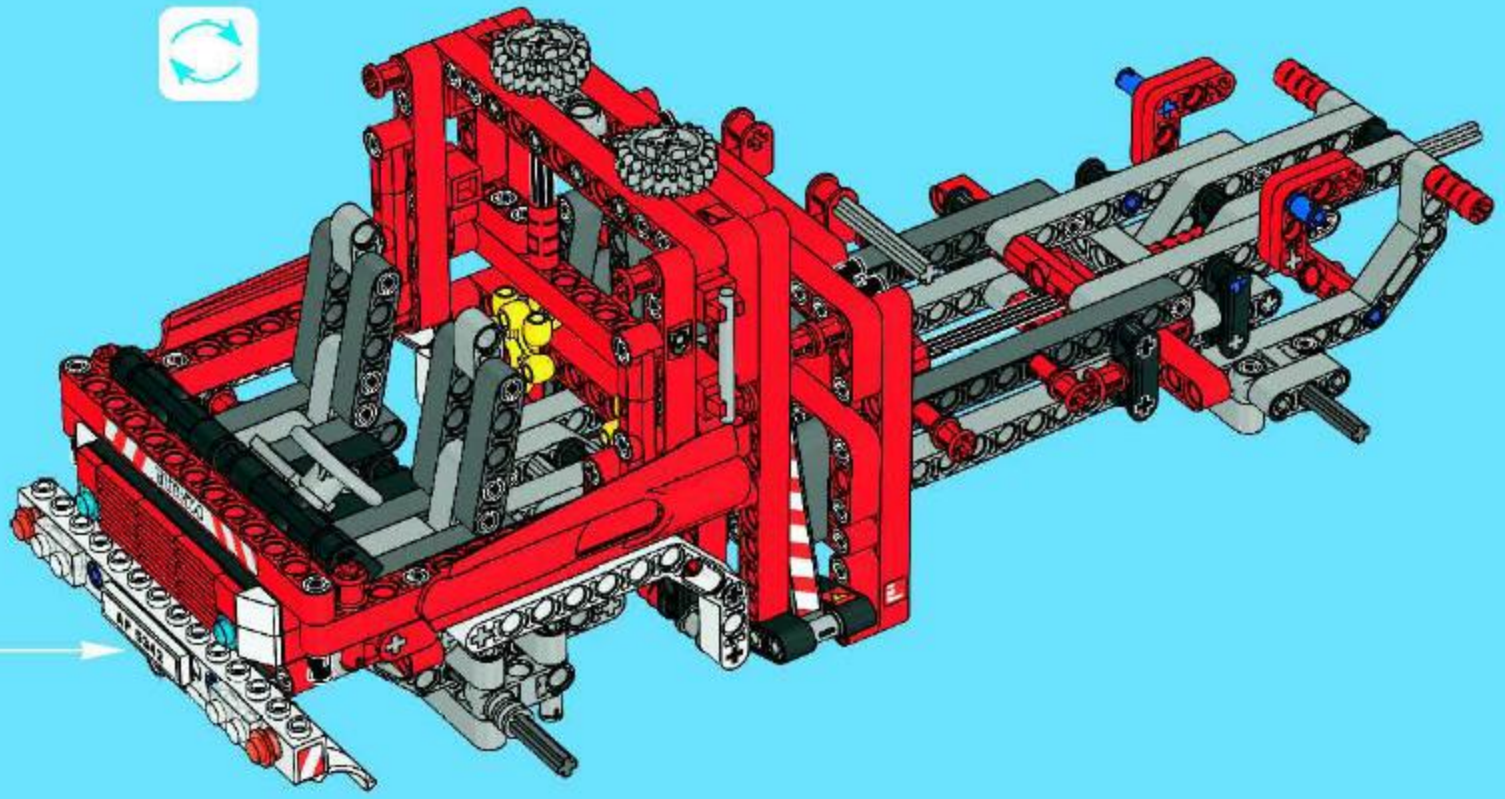

65

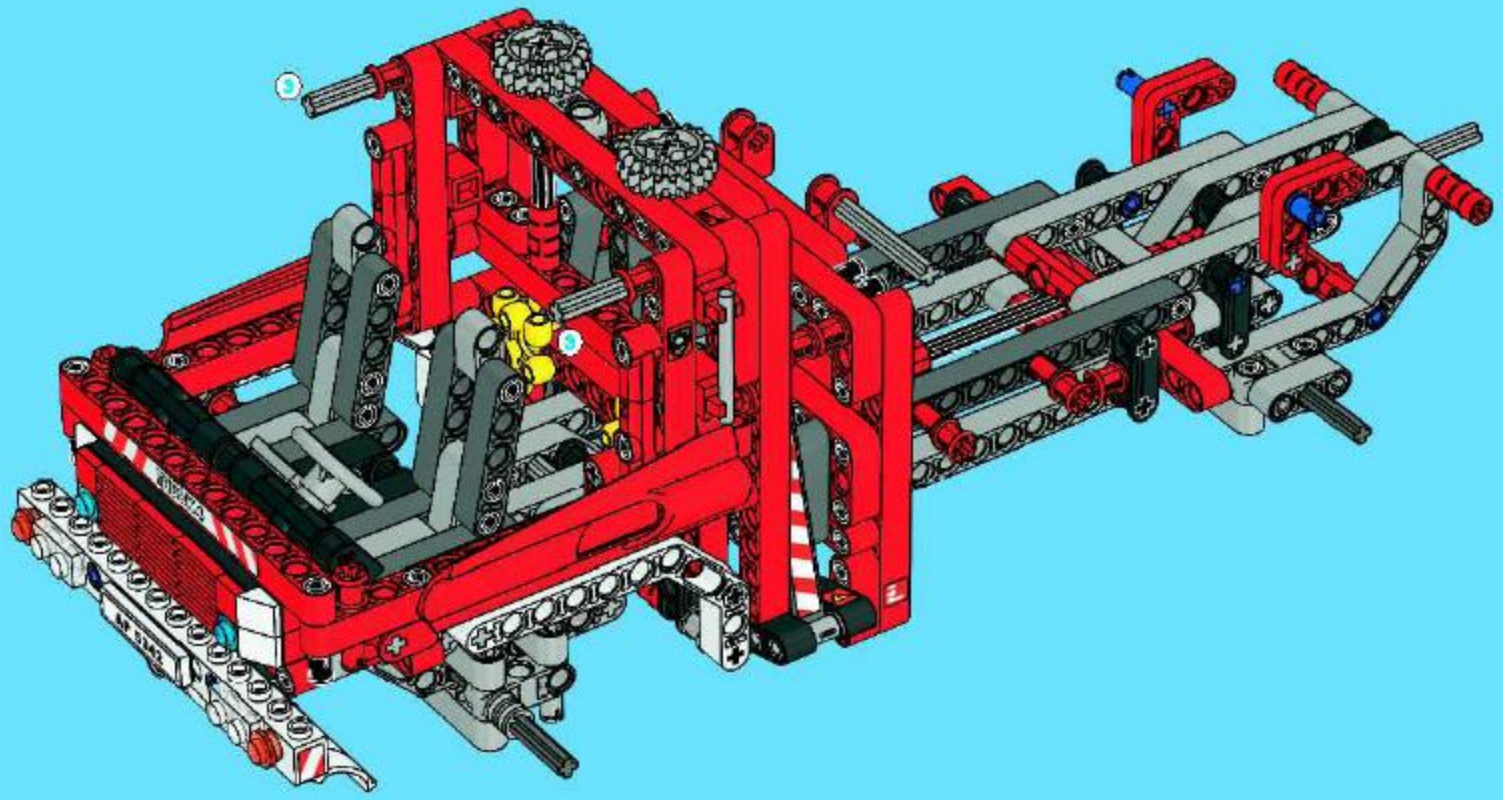

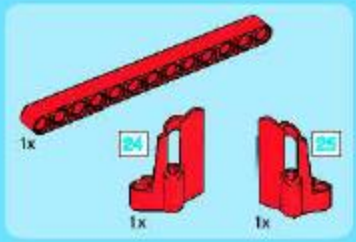

66

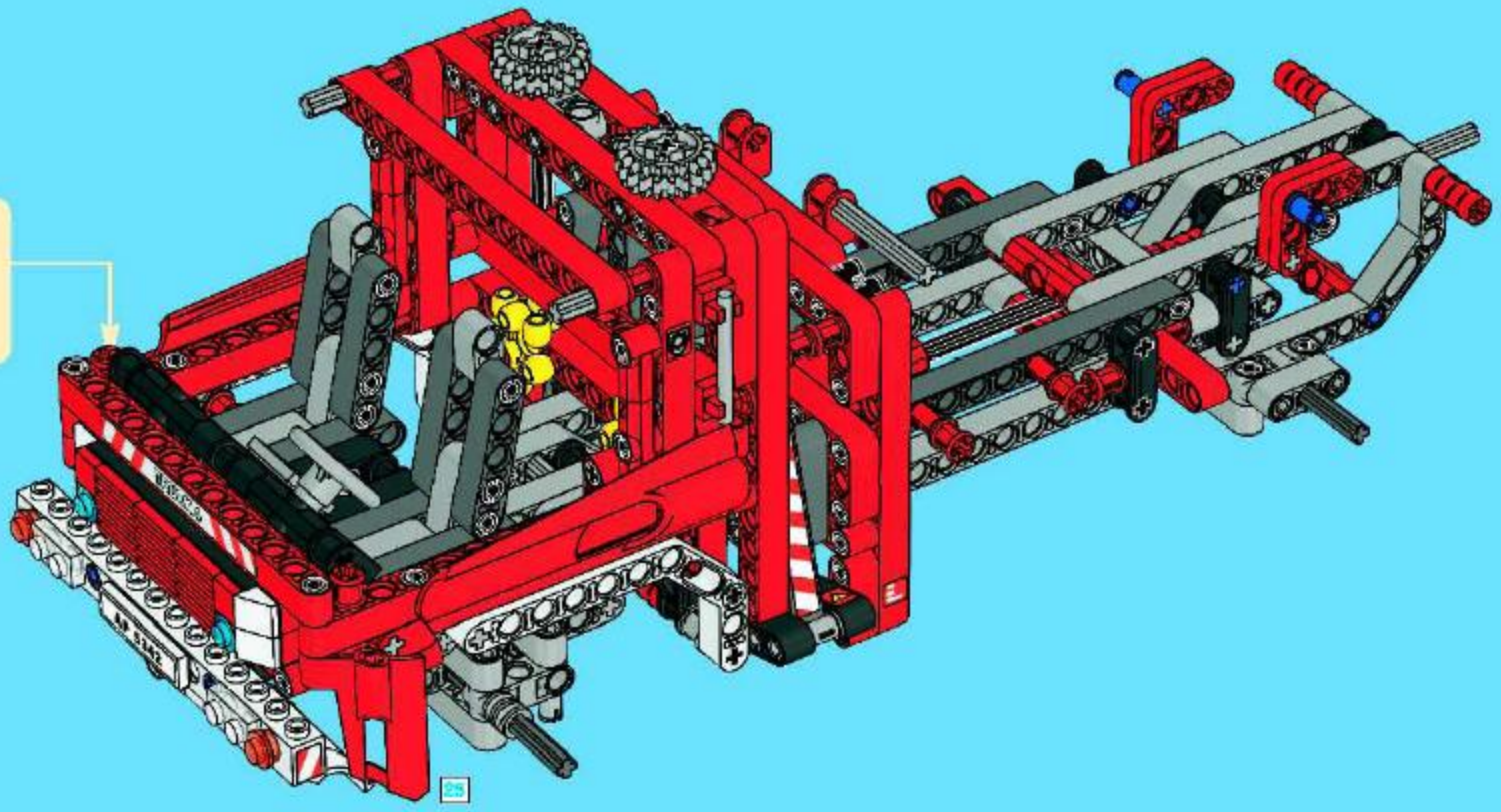

67

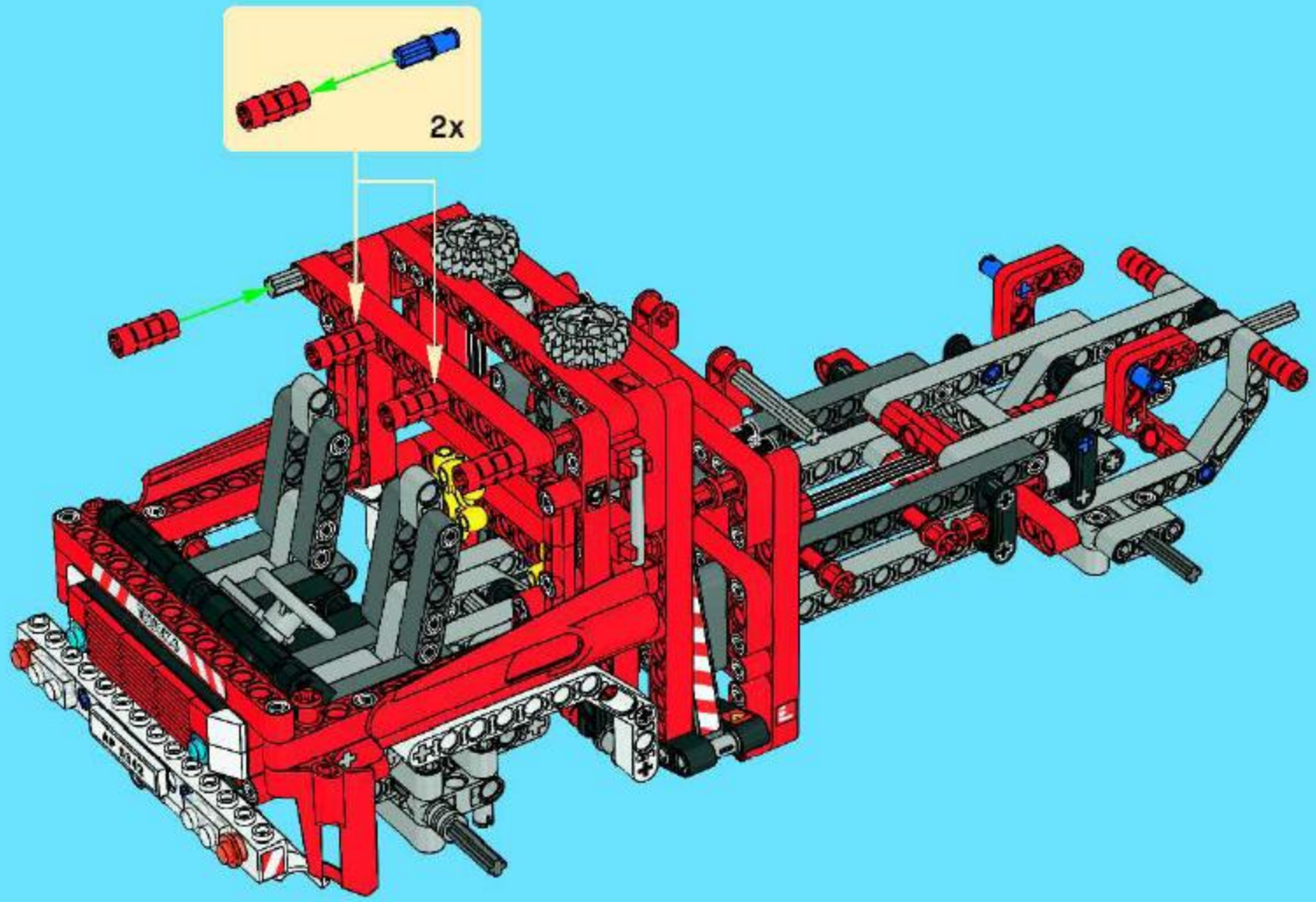

68

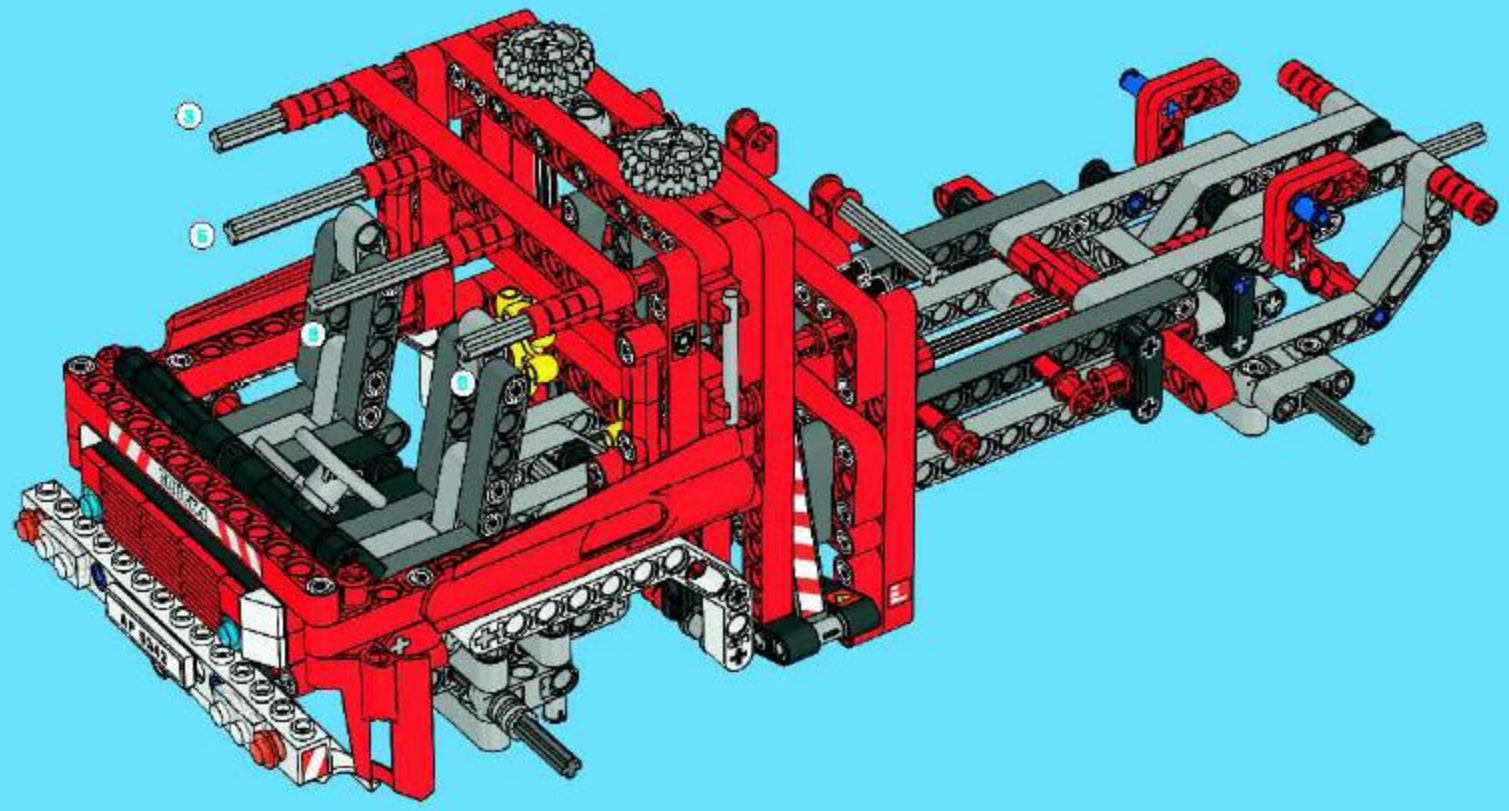

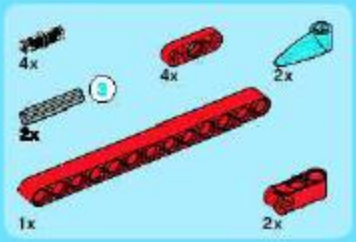

69

1

2

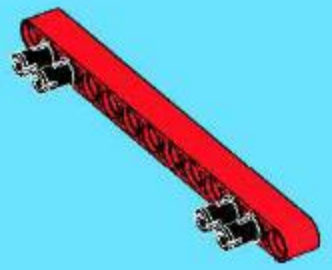

1:1

1:1

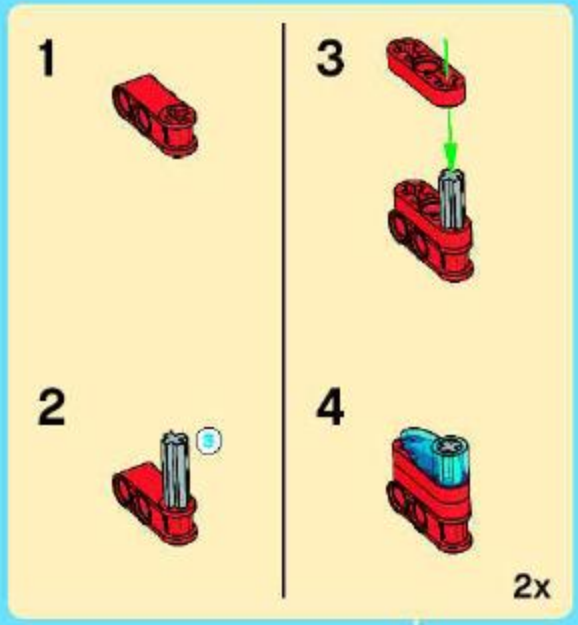

3

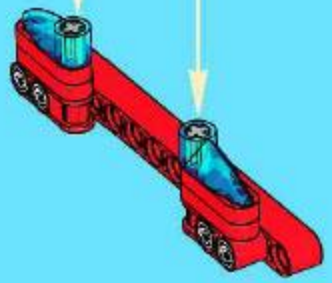

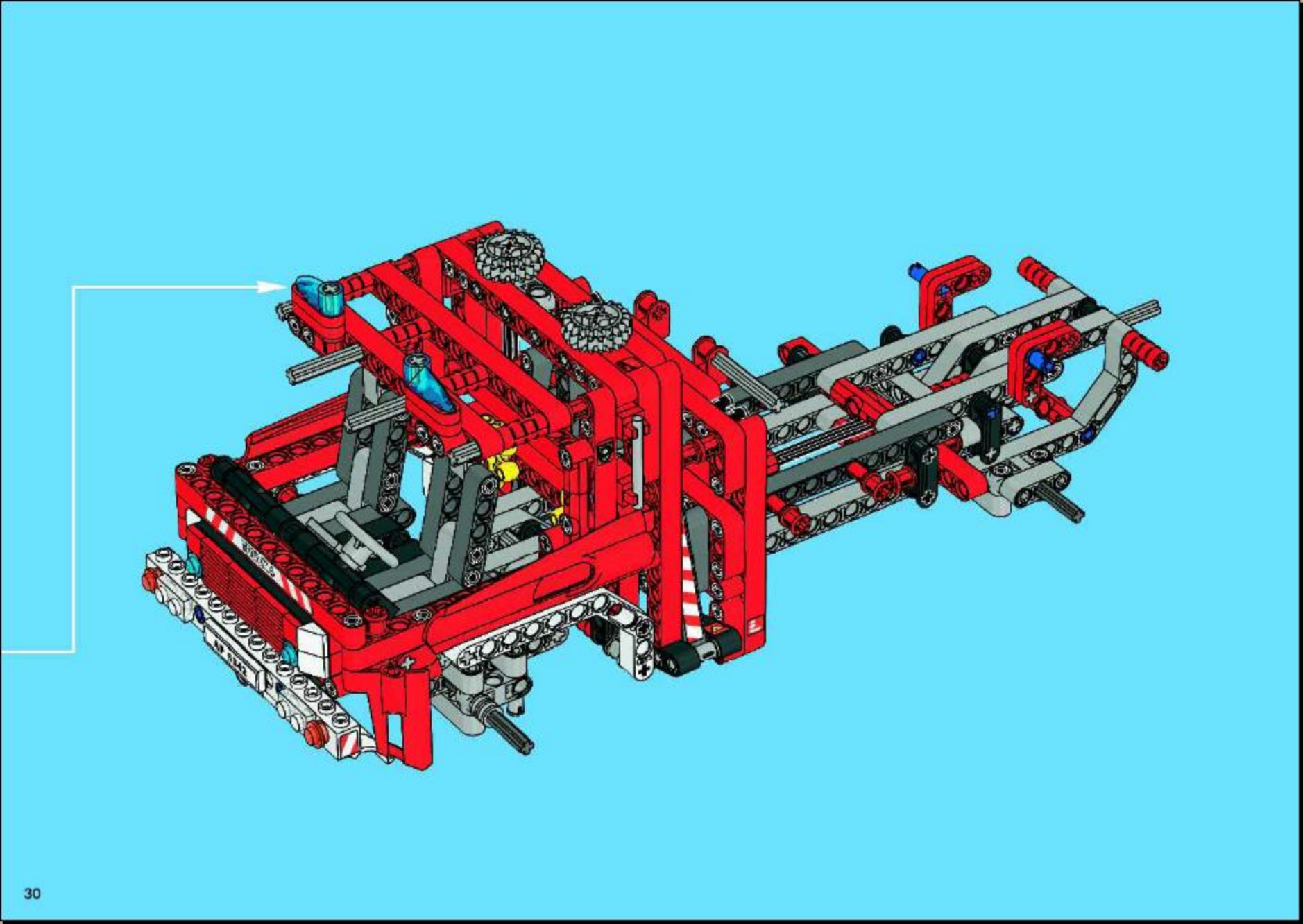

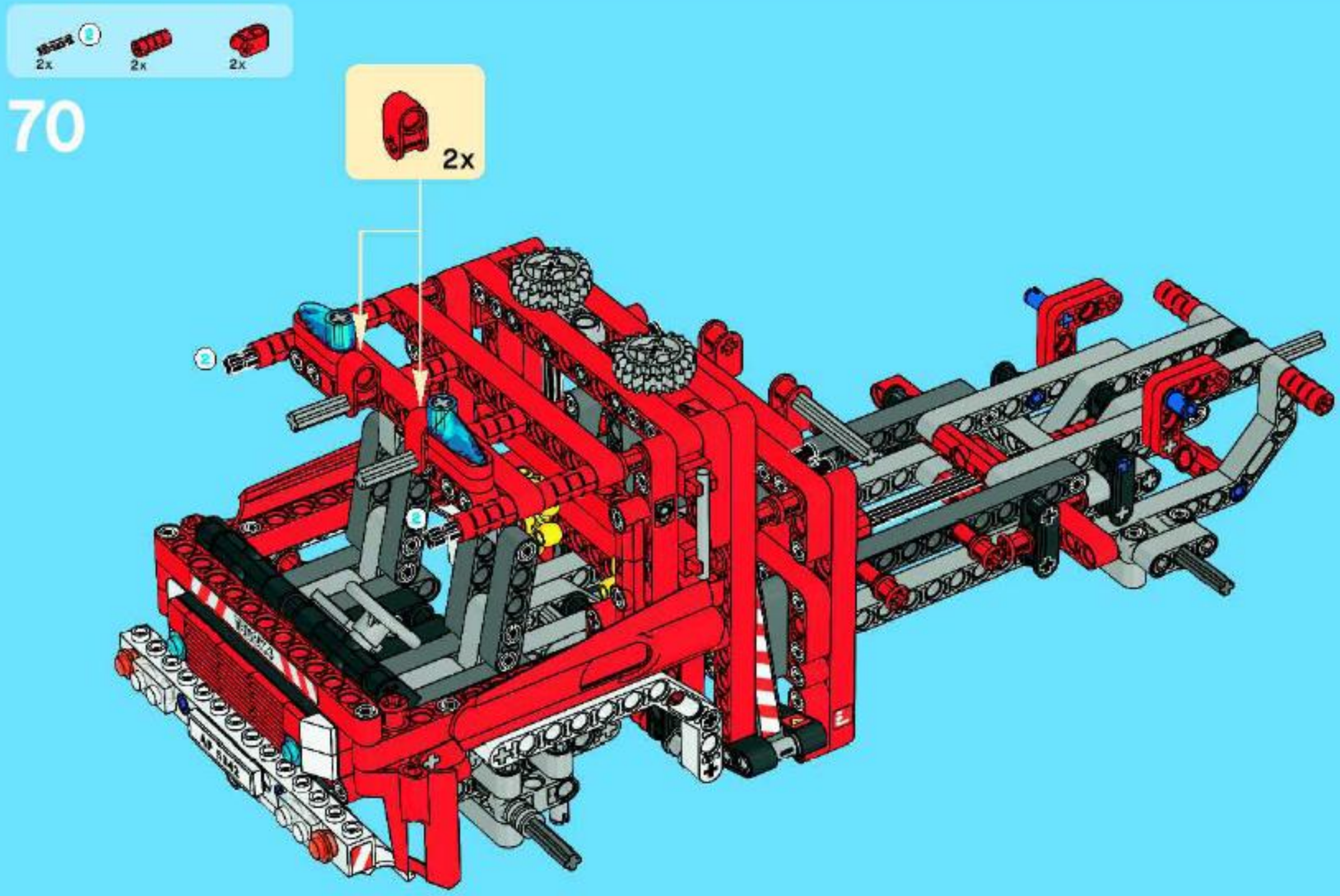
2x
2x
2x
70
2x
2
2
1:1

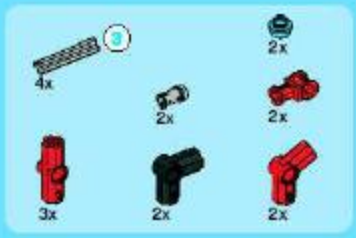

71

1

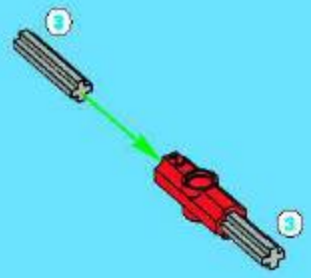

2

3

4

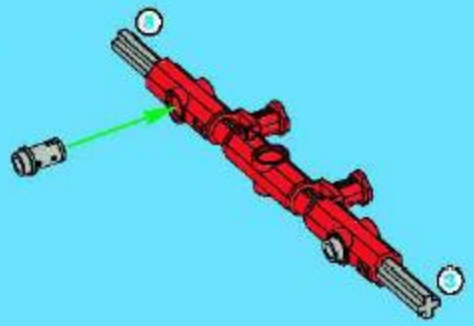

5

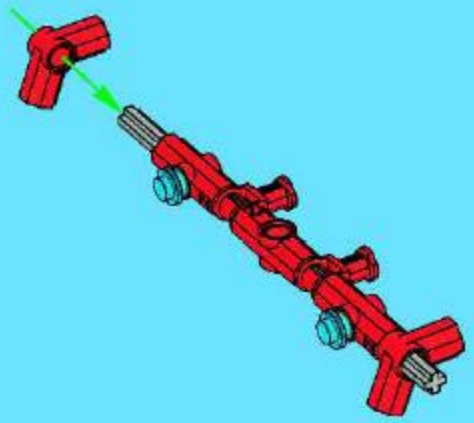

6

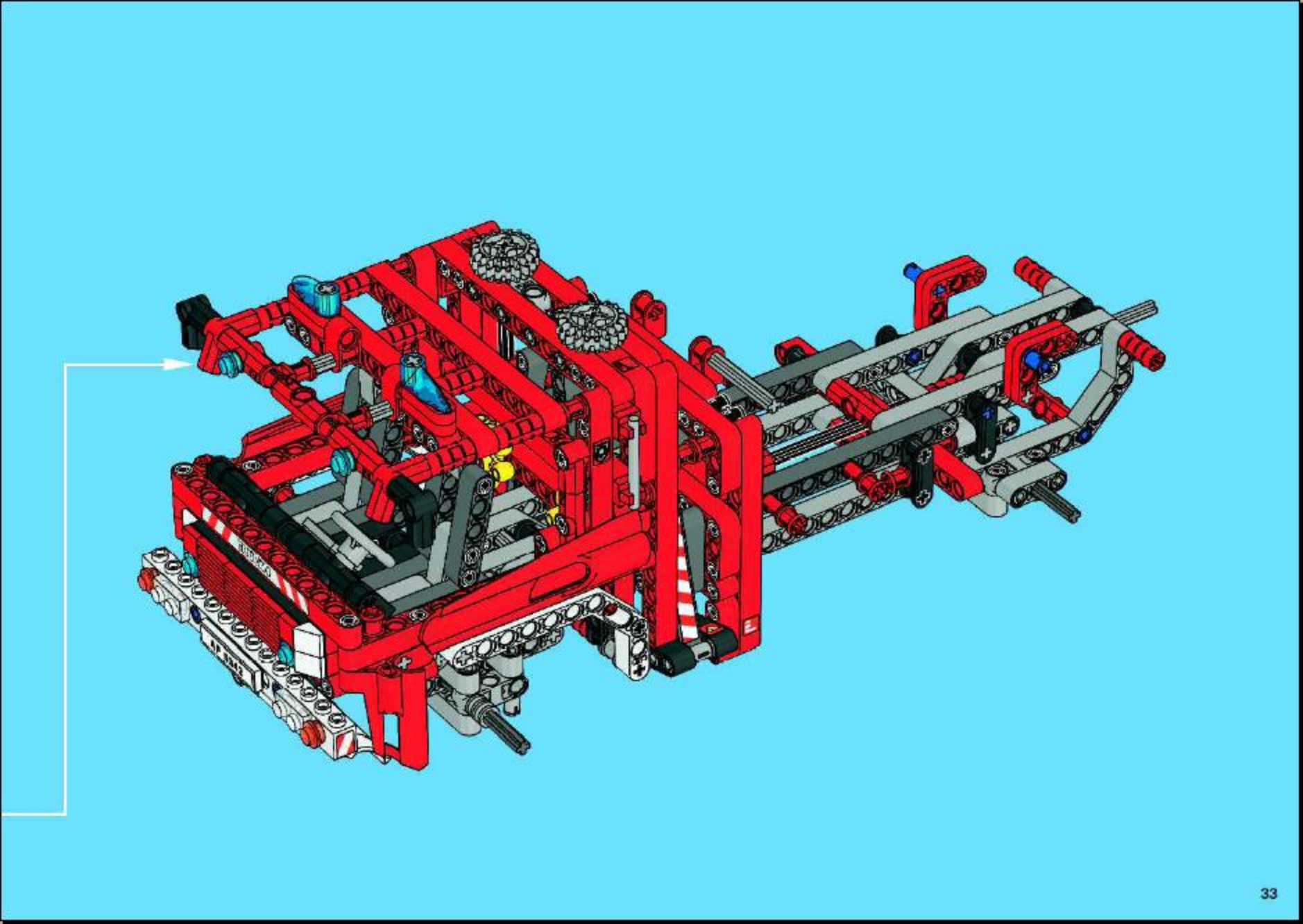

72

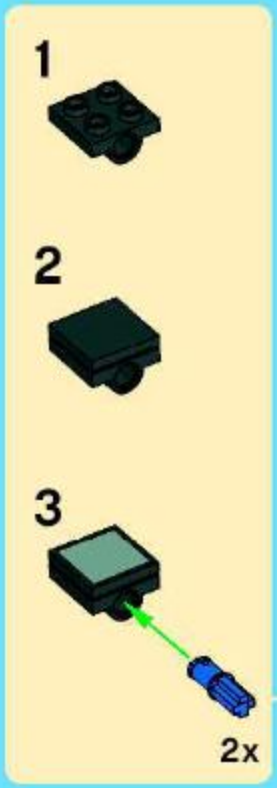

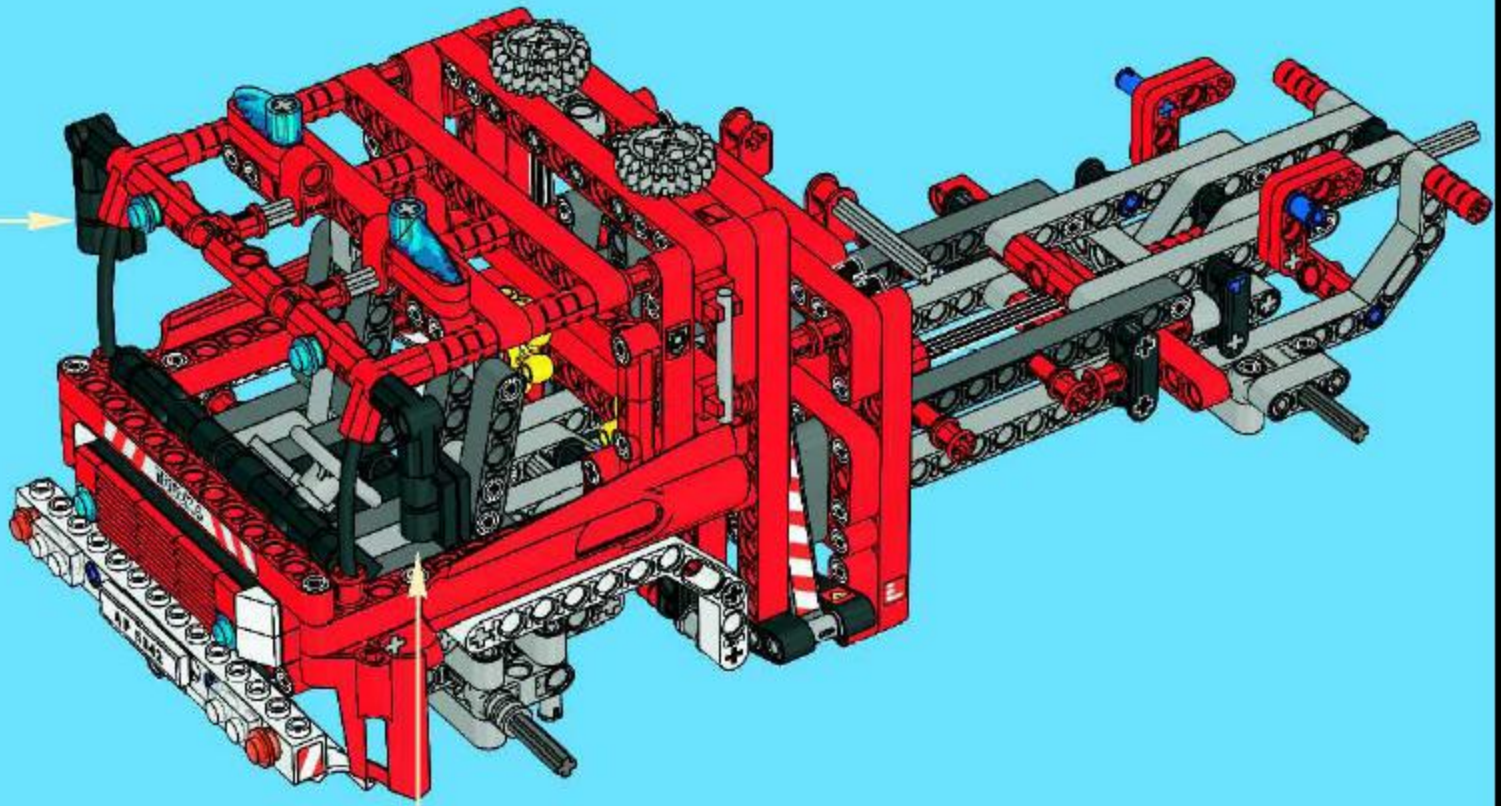

4x

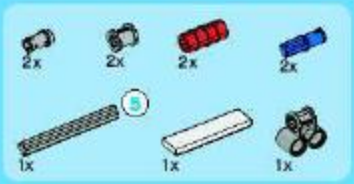

83

1

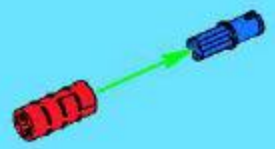

2

3

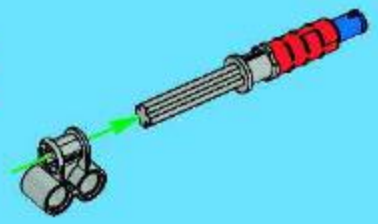

4

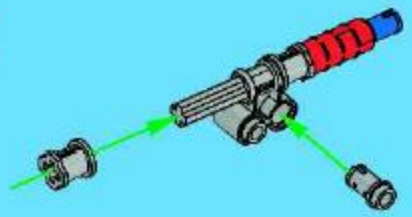

5

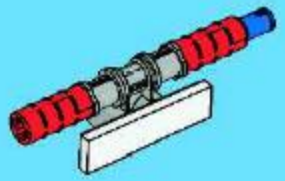

6

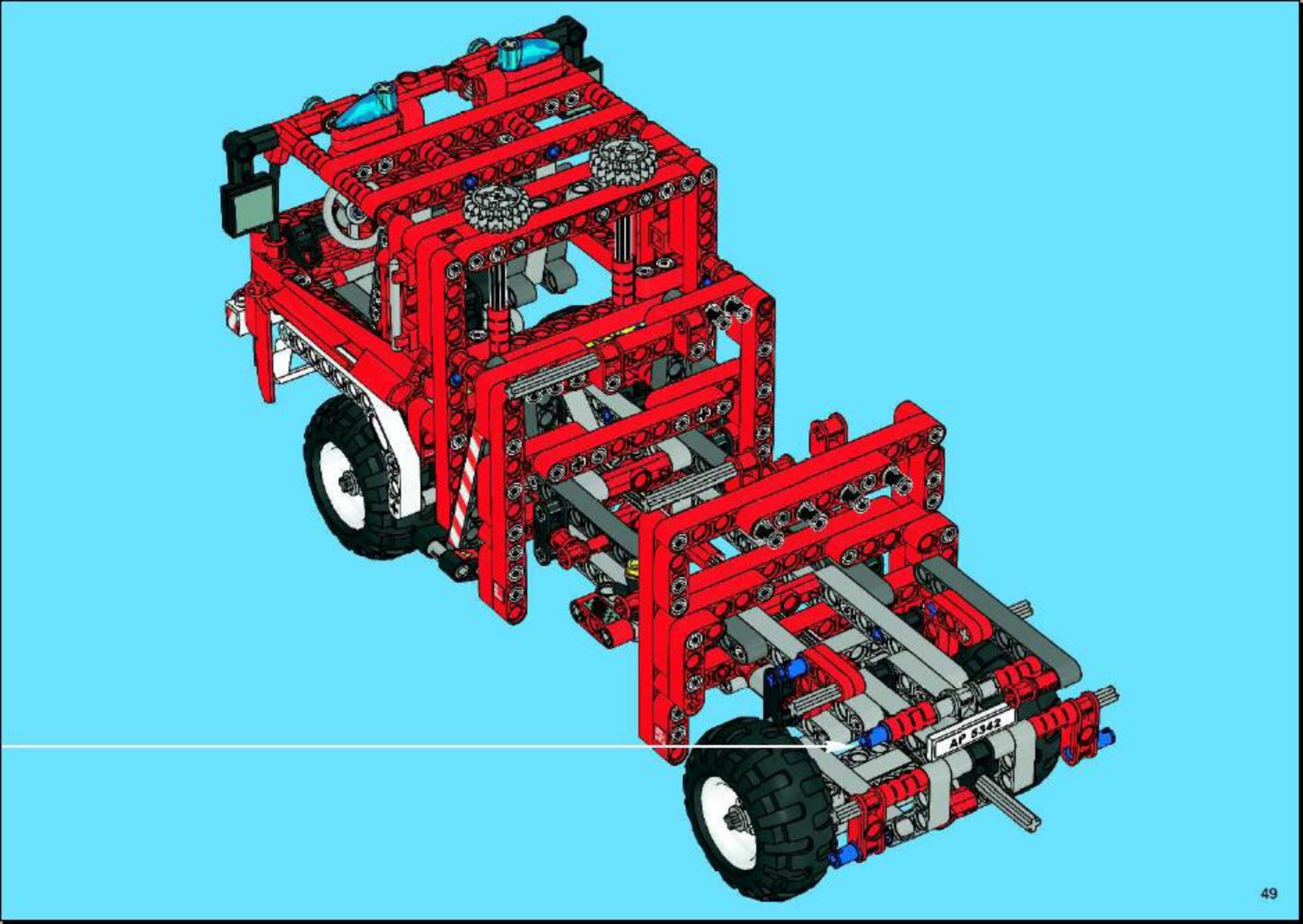
AP 5342

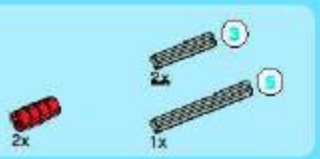

84

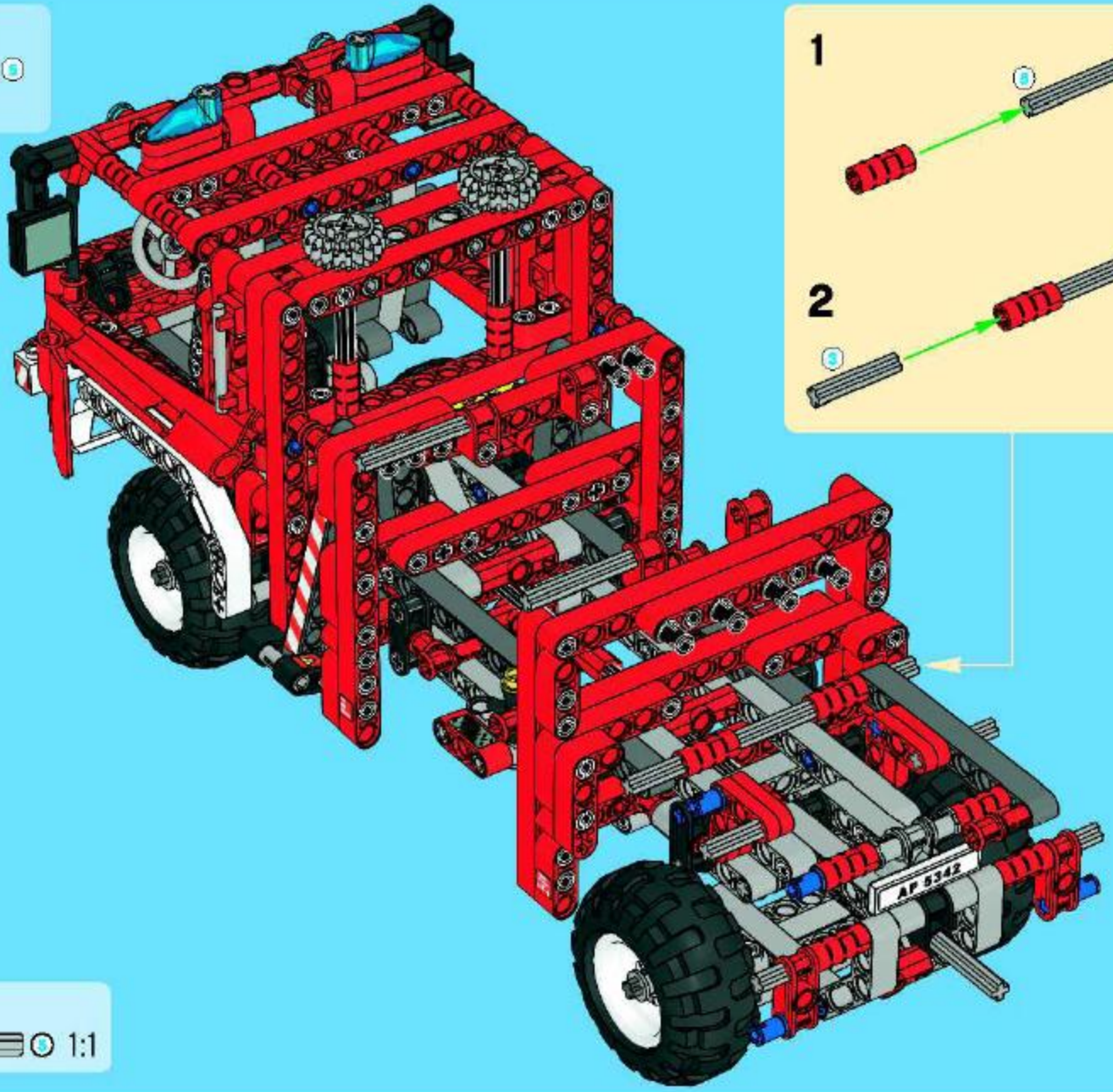

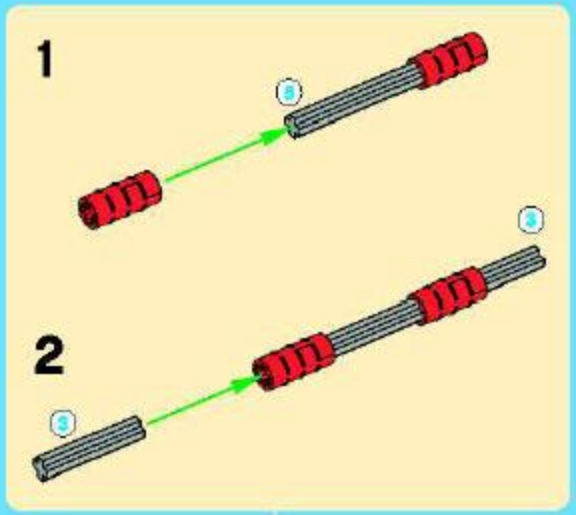

85

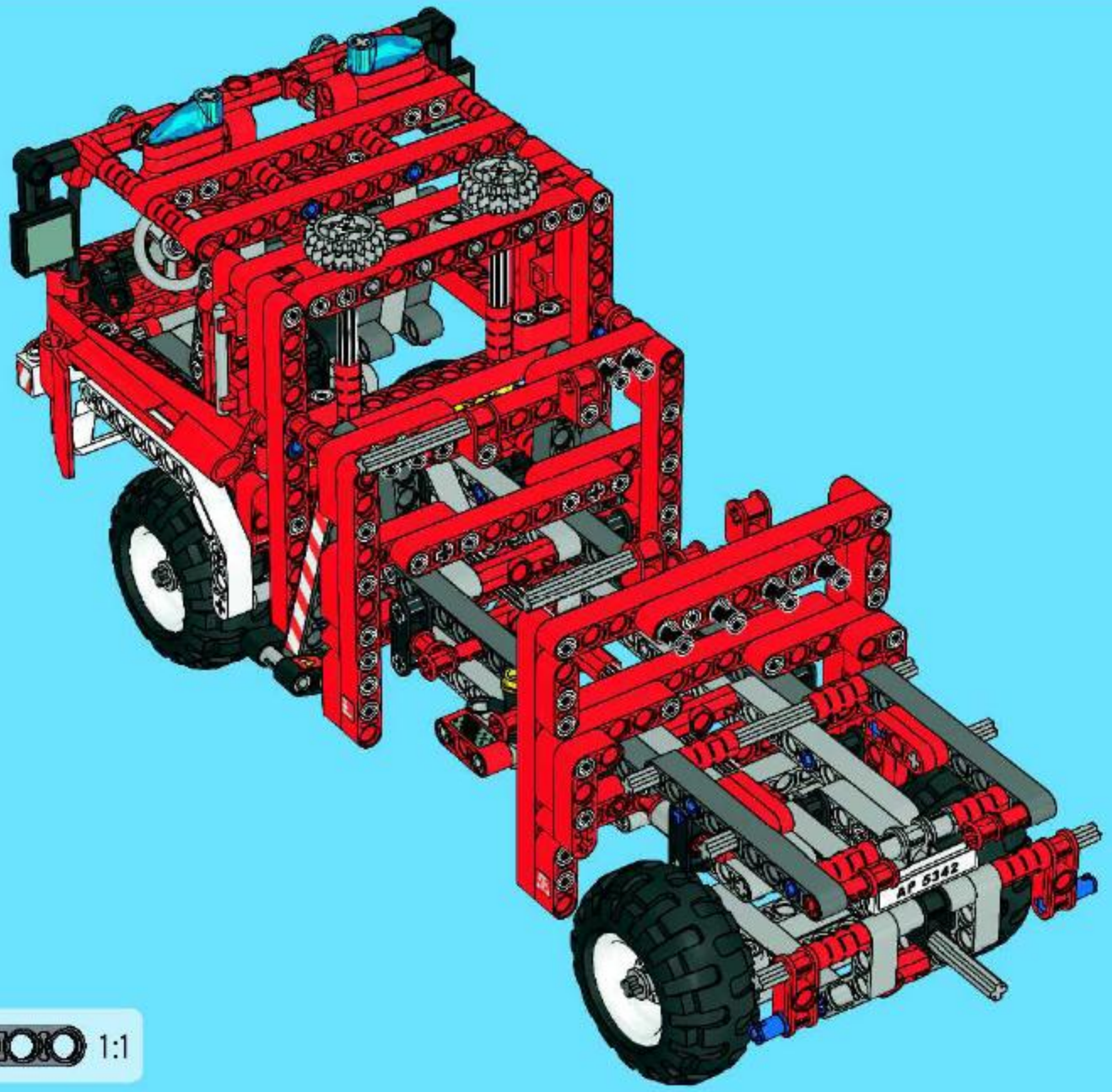

86

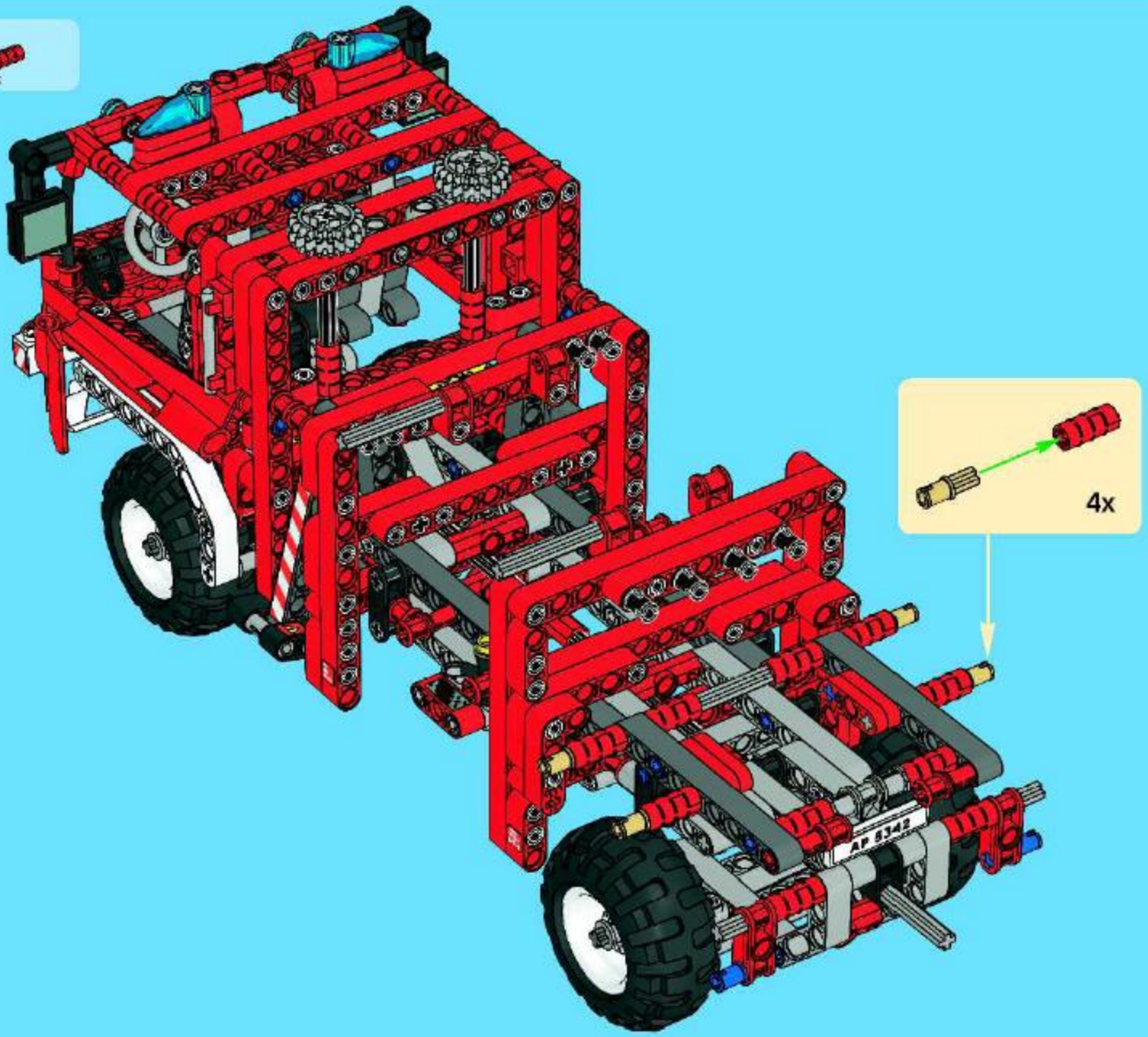

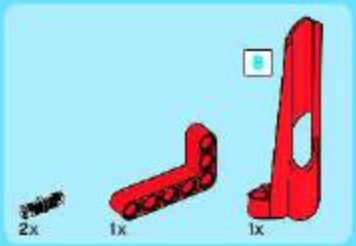

87

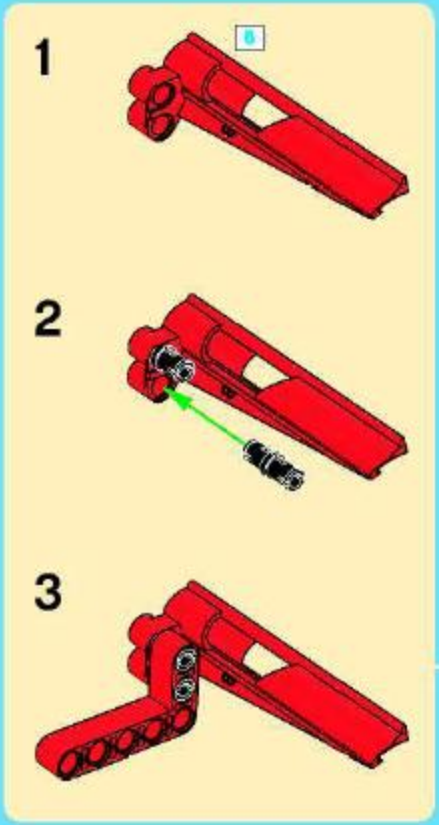

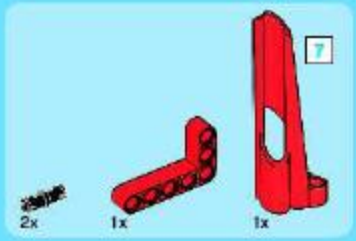

88

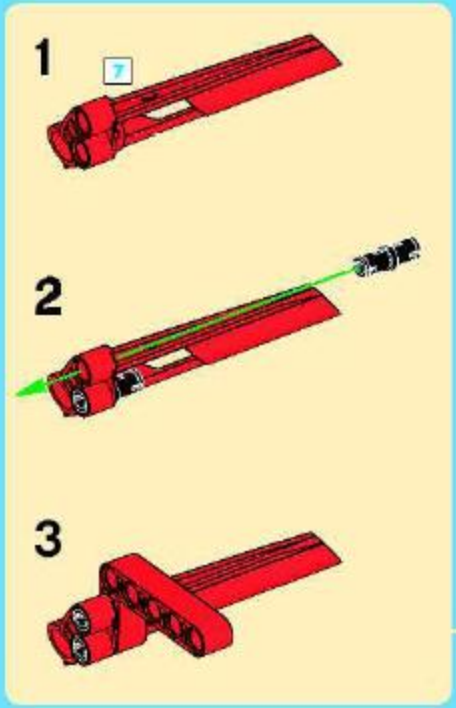

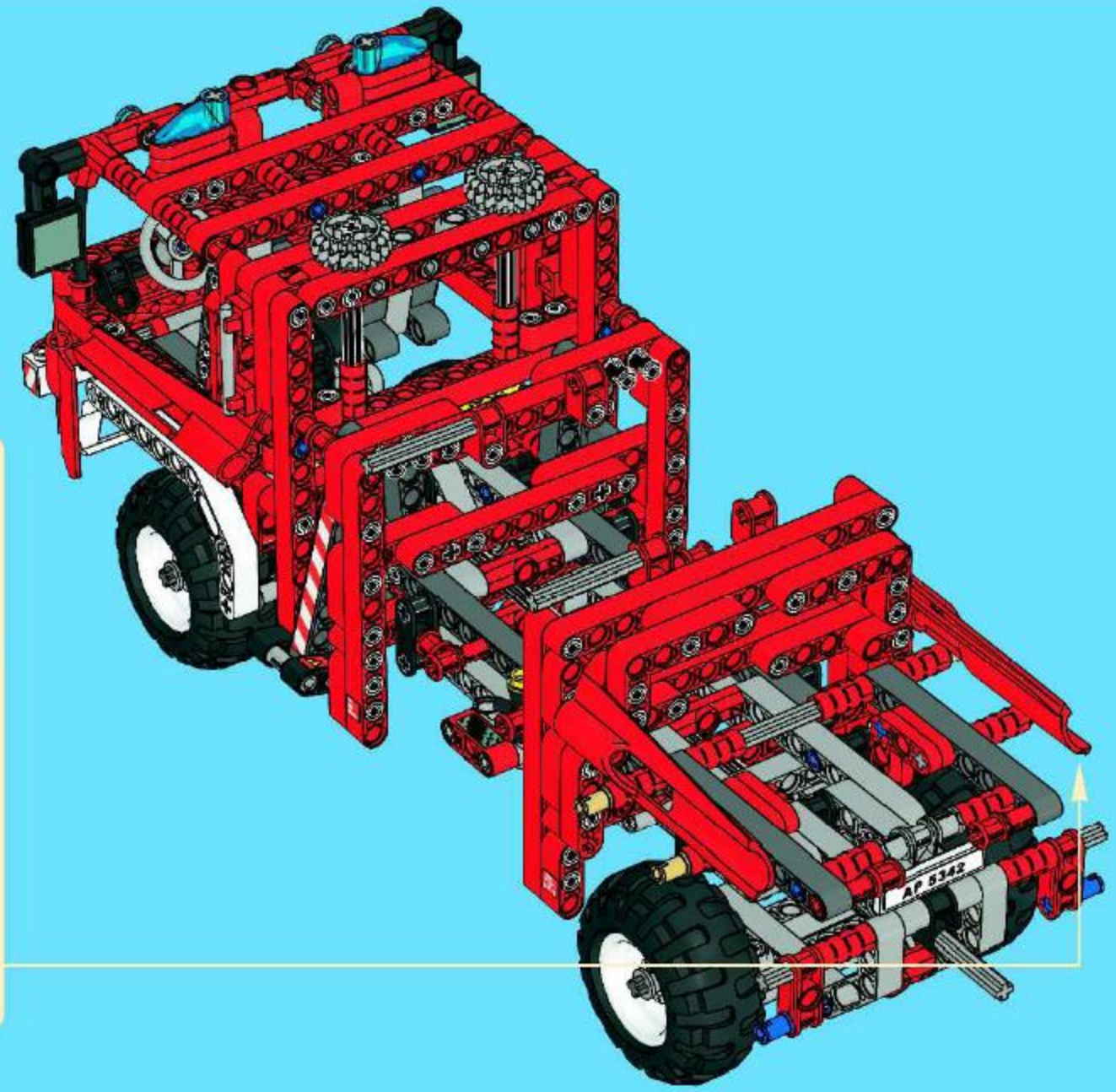

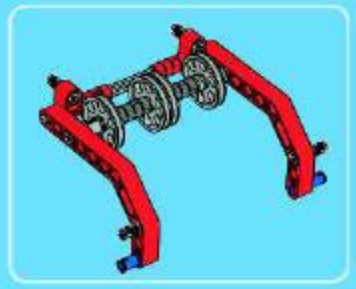

1

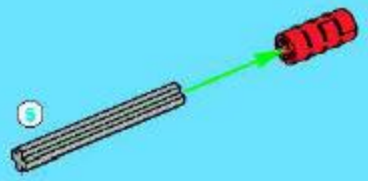

2

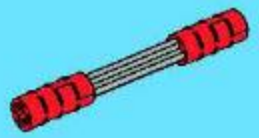

3

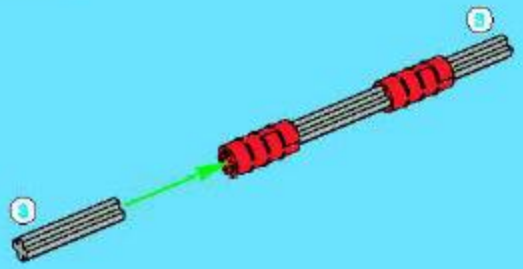

4

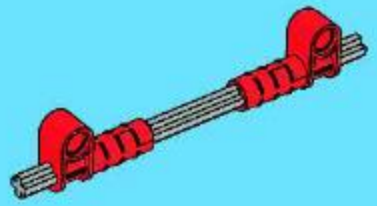

5

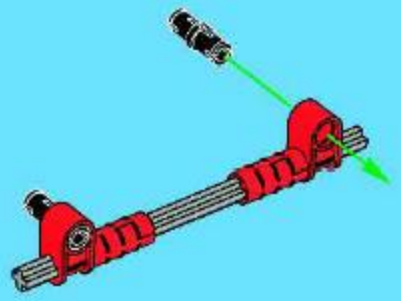

6

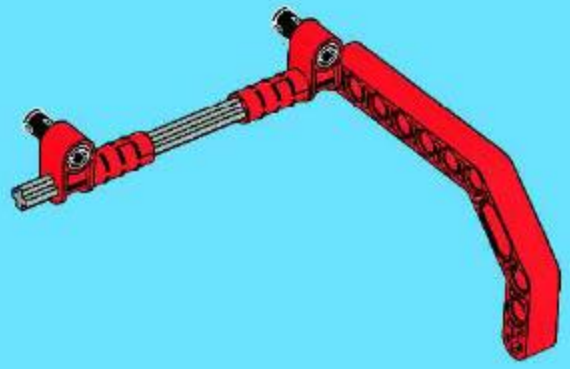

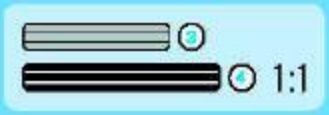

7

1

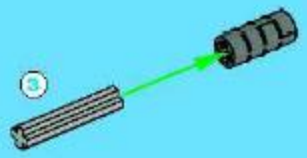

2

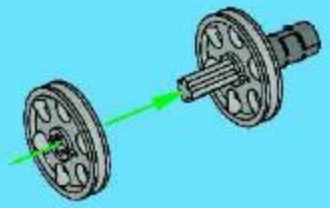

3

4

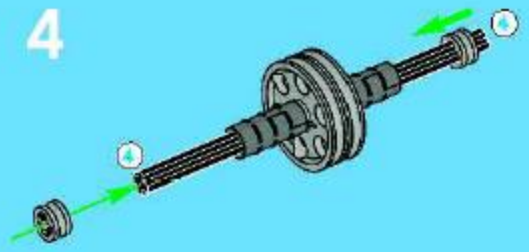

5

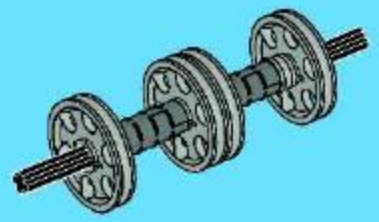

6

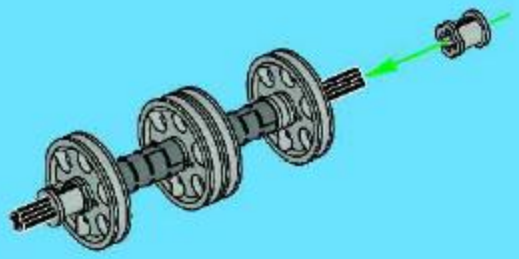

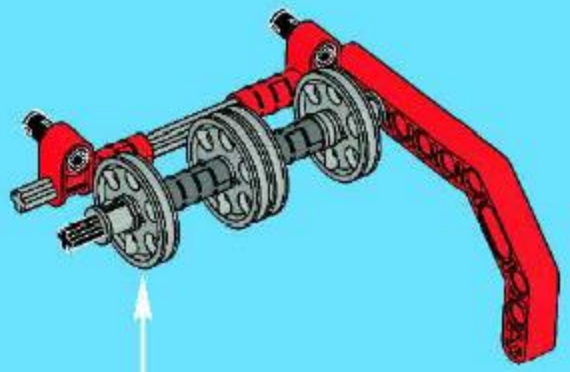

8

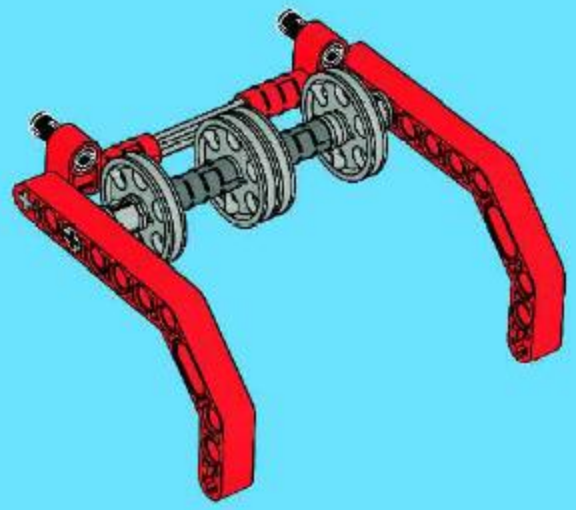

9

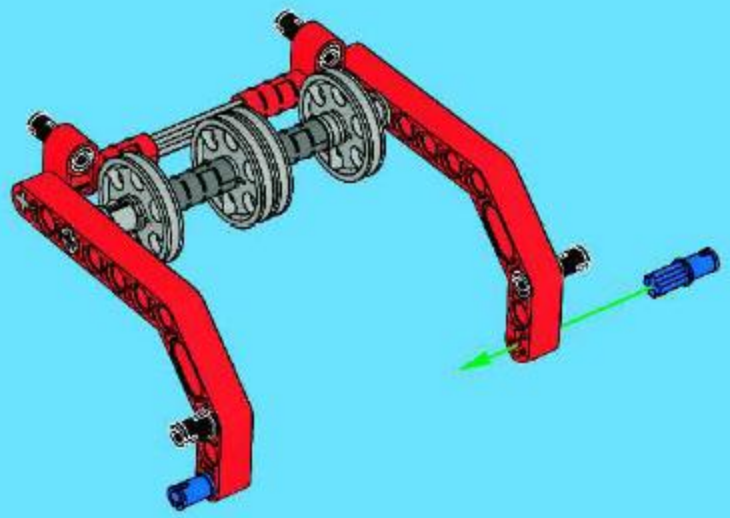

89

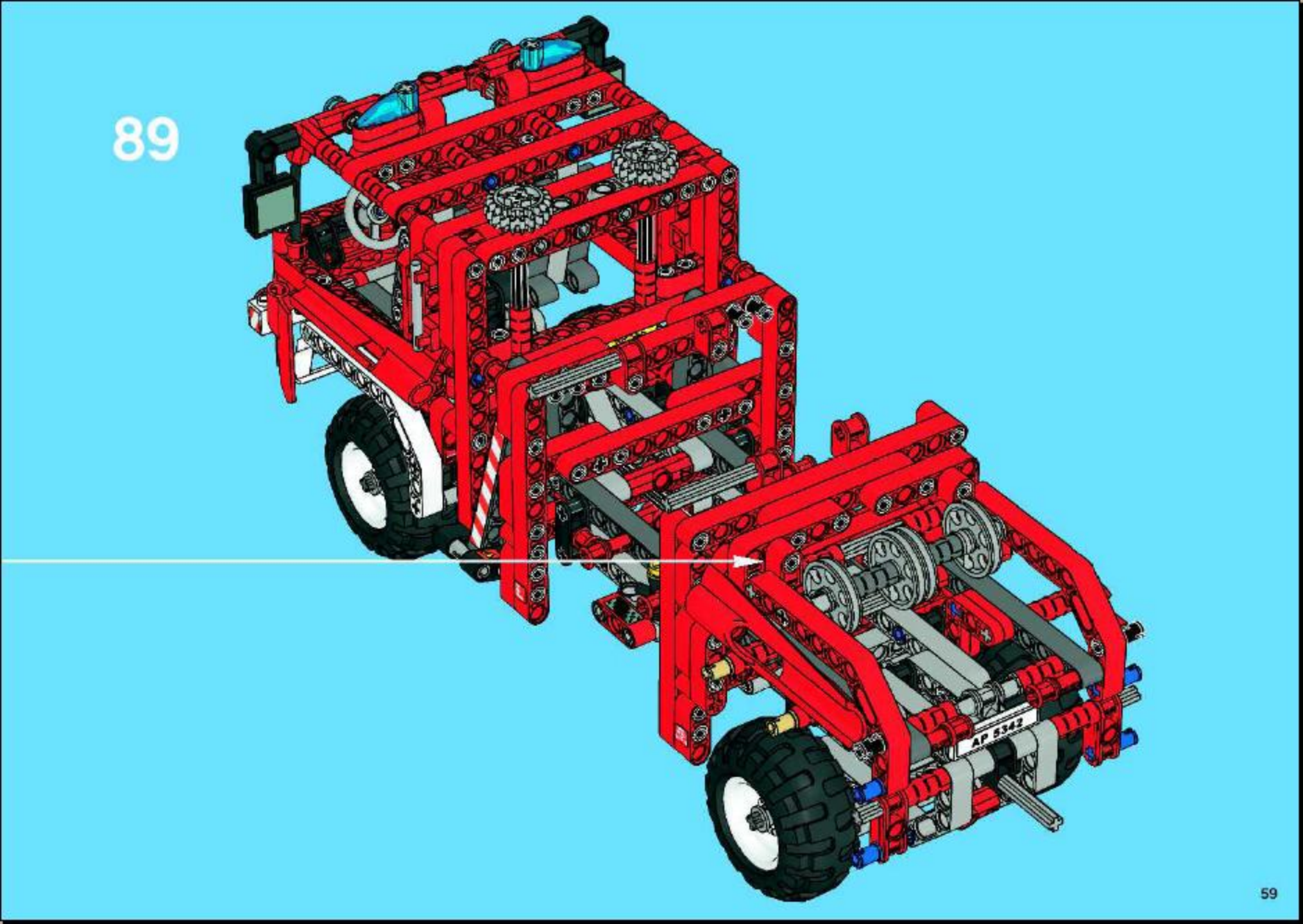

90

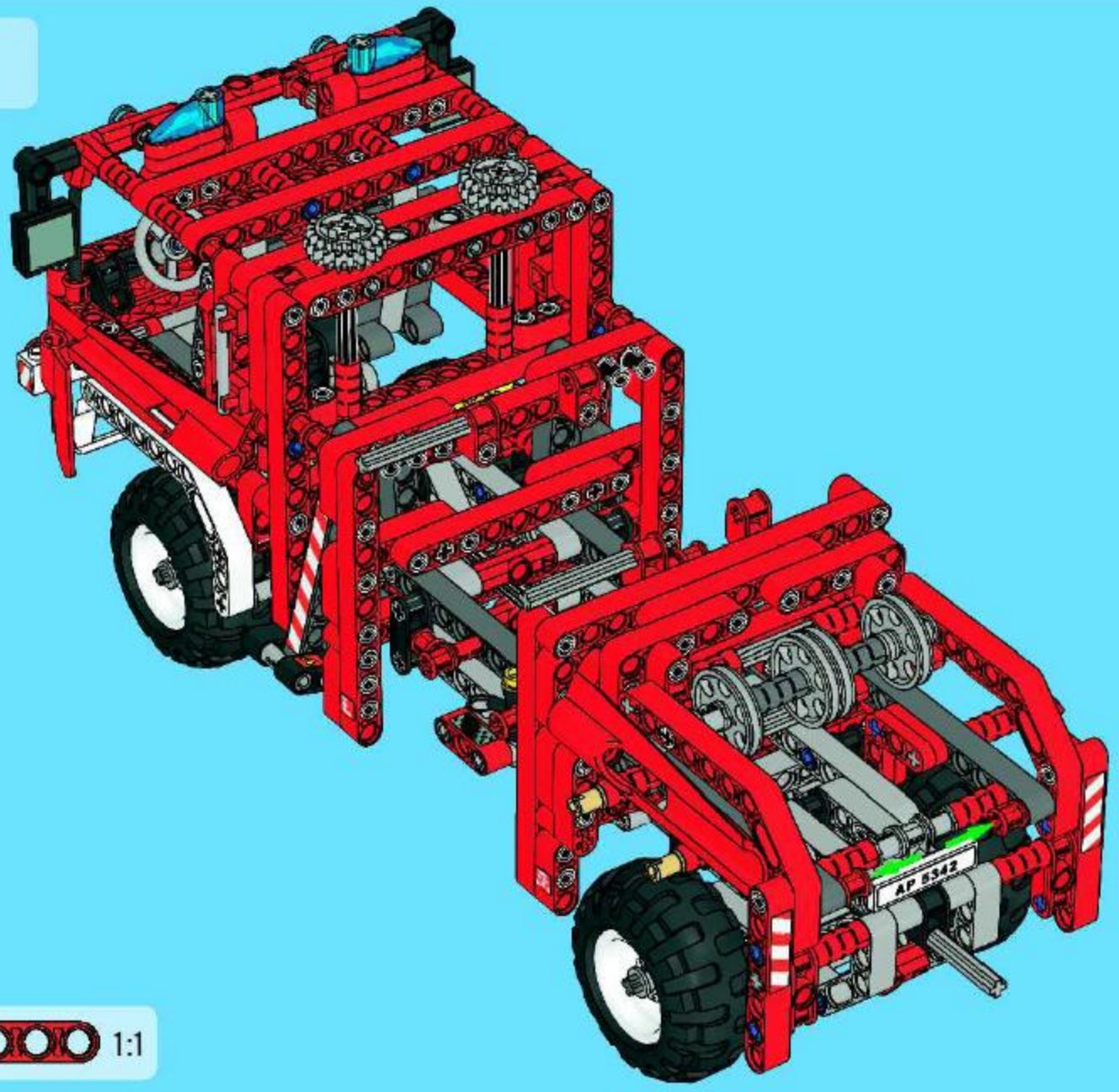

91

1

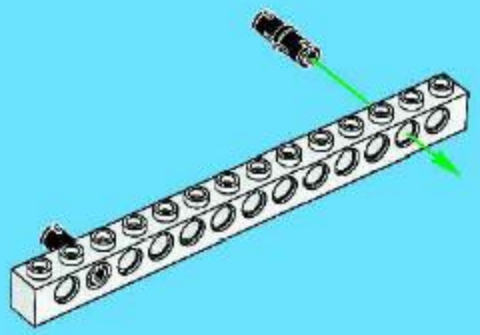

2

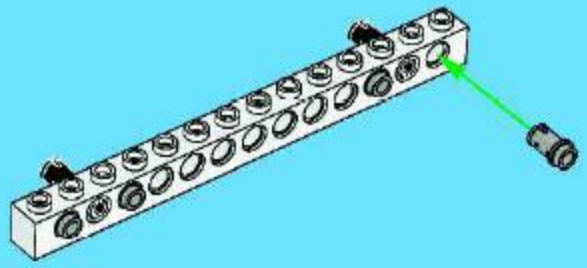

3

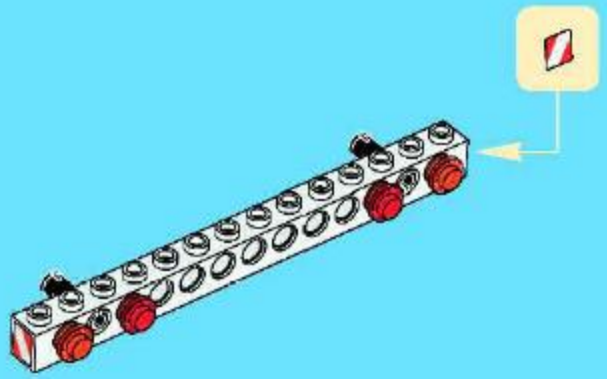

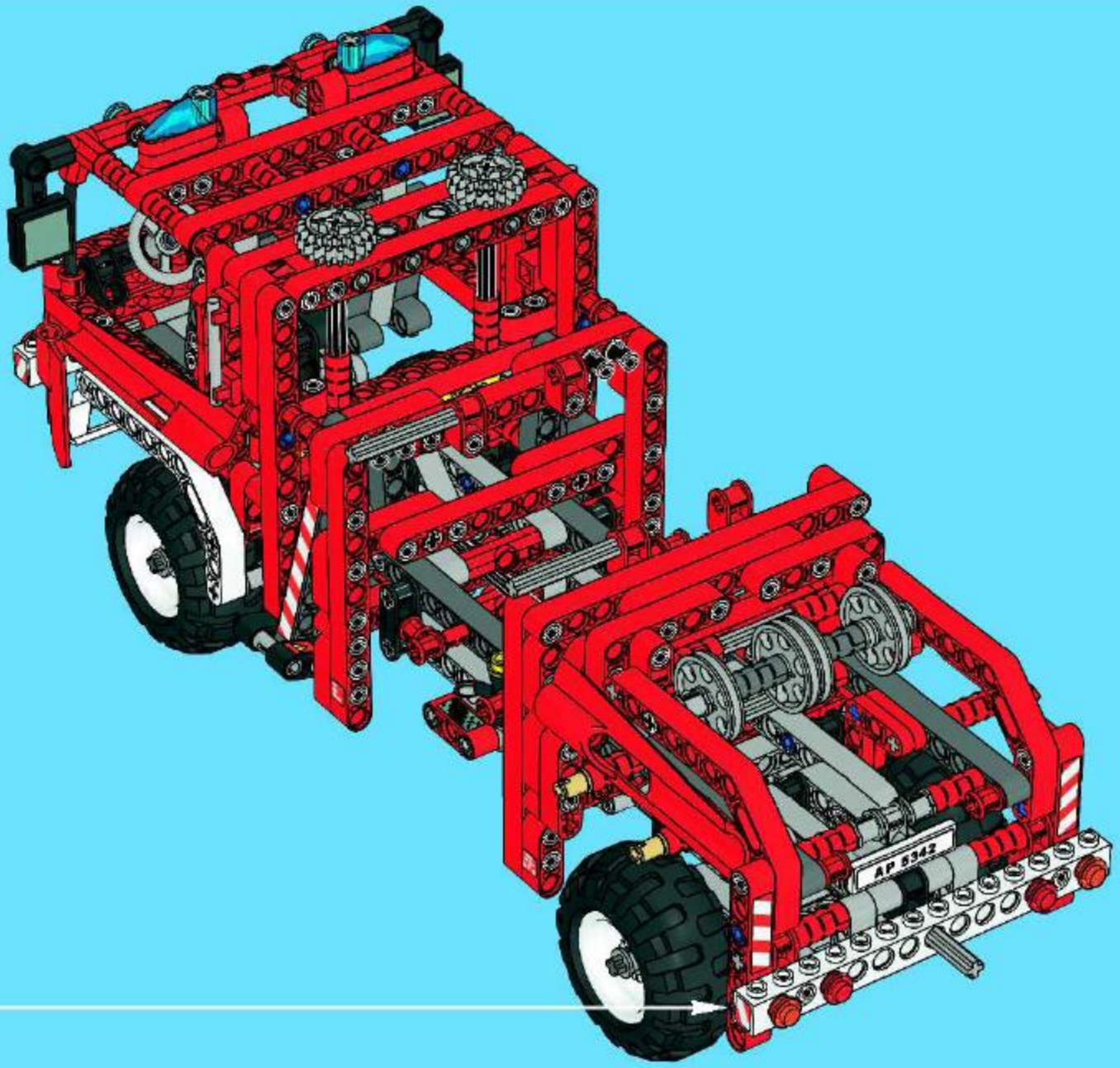
AP 5342

92

LEGO

Technic

8283

SERVICE 7 7 www.LEGO.com

©2008 The LEGO Group 450923

www.LEGO.com

LEGO

TECHNIC

8289-1

3/3

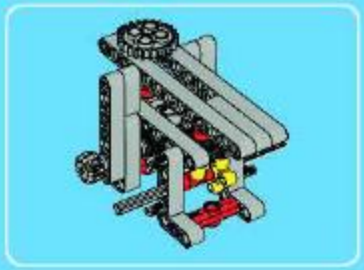

1

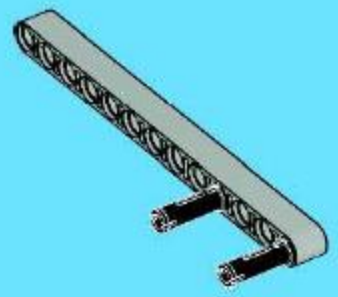

1:1

2

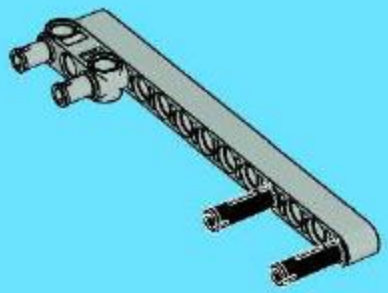

3

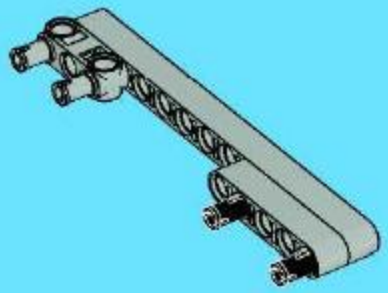

4

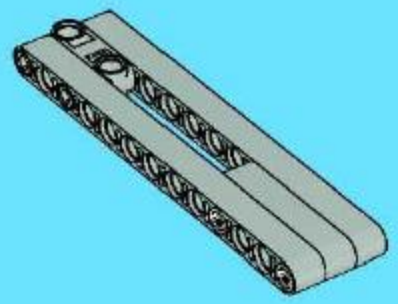

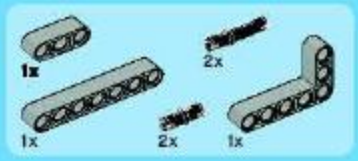

5

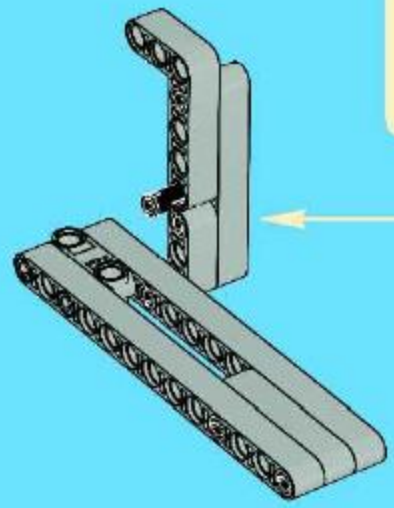

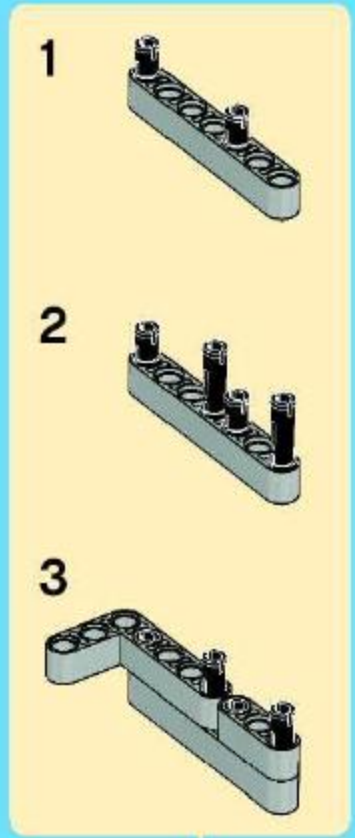

6

1

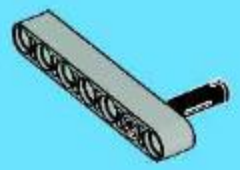

2

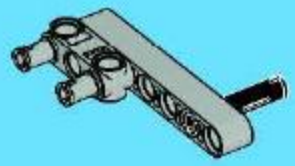

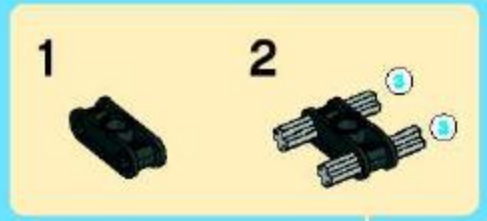

3

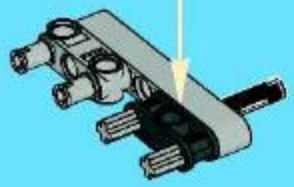

4

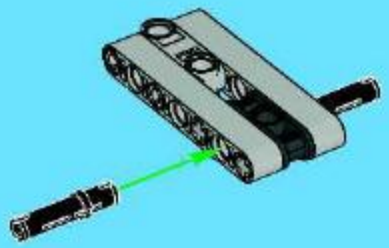

5

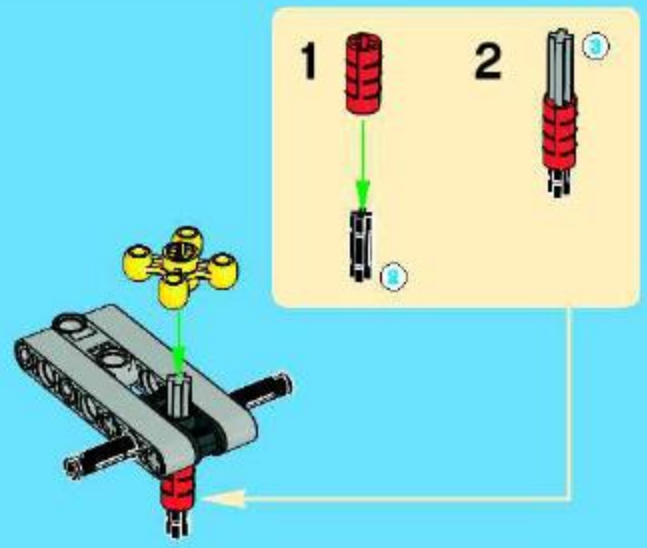

6

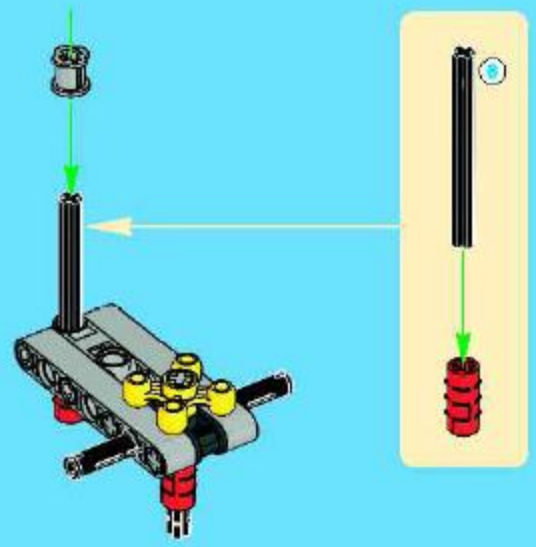

7

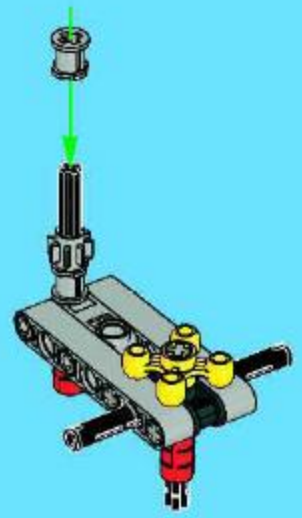

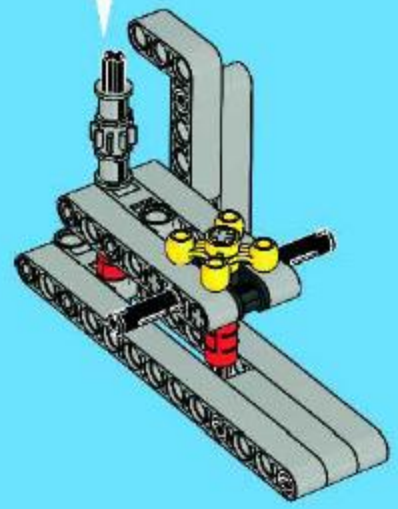

7

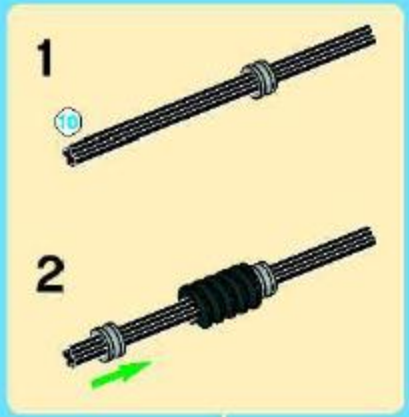

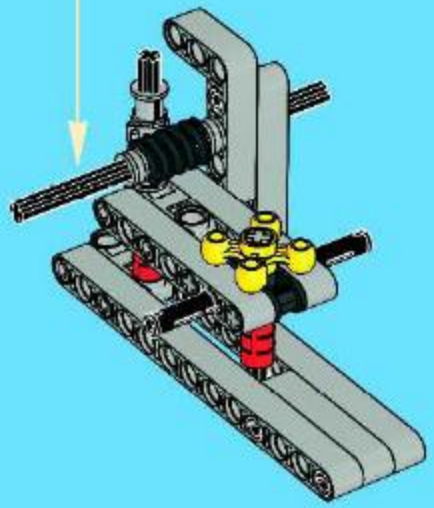

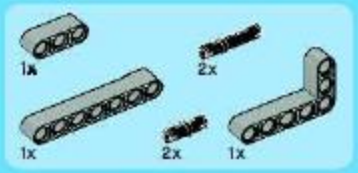

8

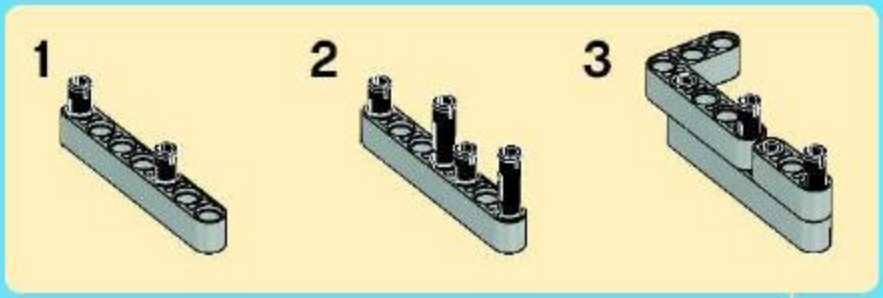

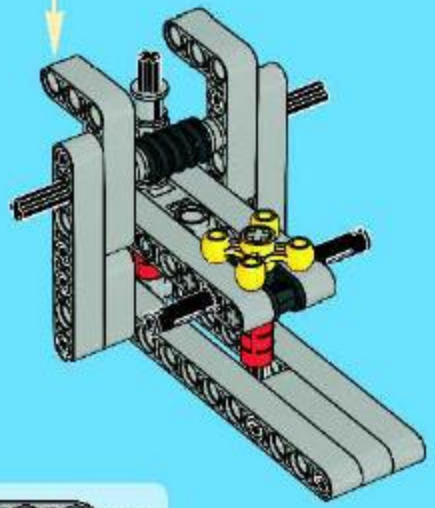

9

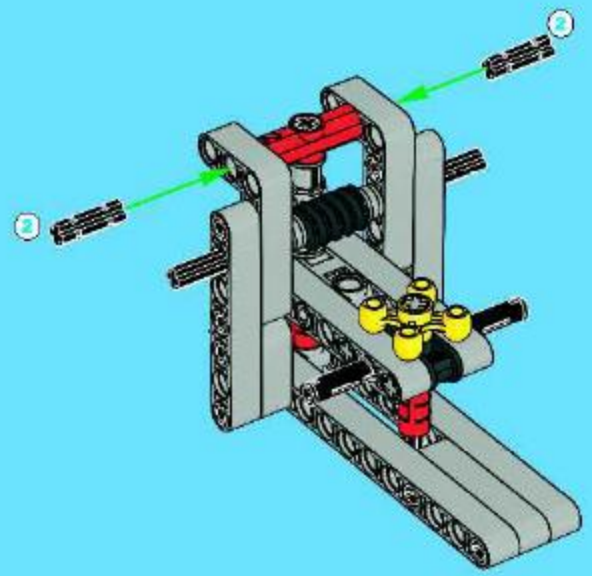

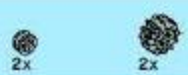

10

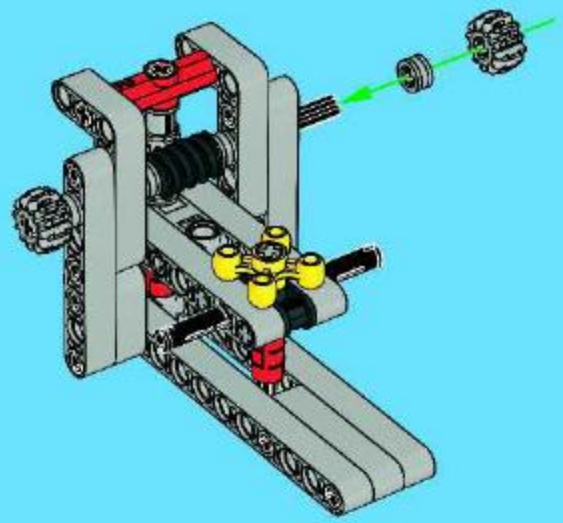

11

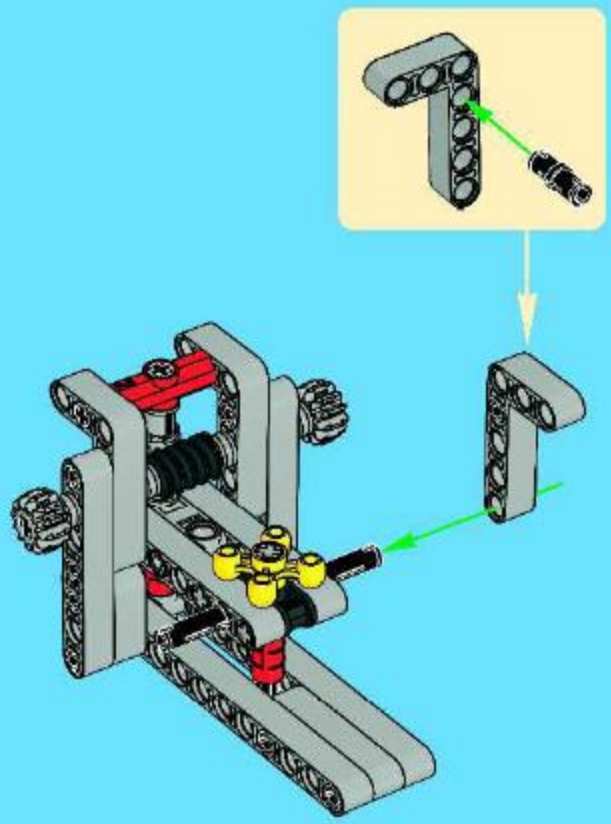

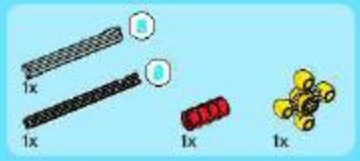

12

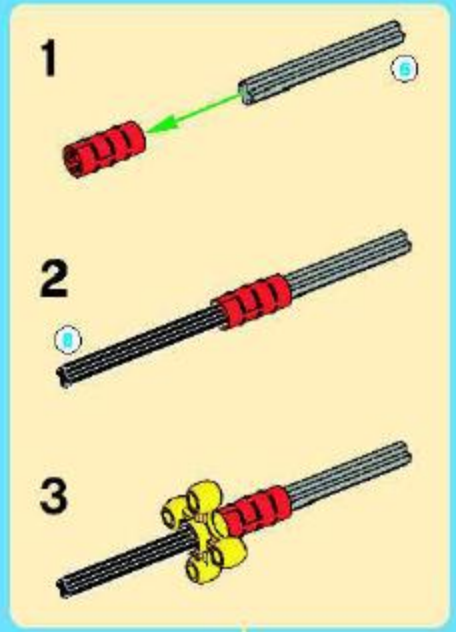

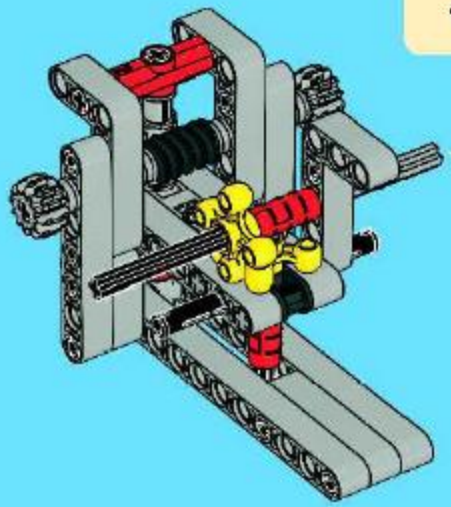

13

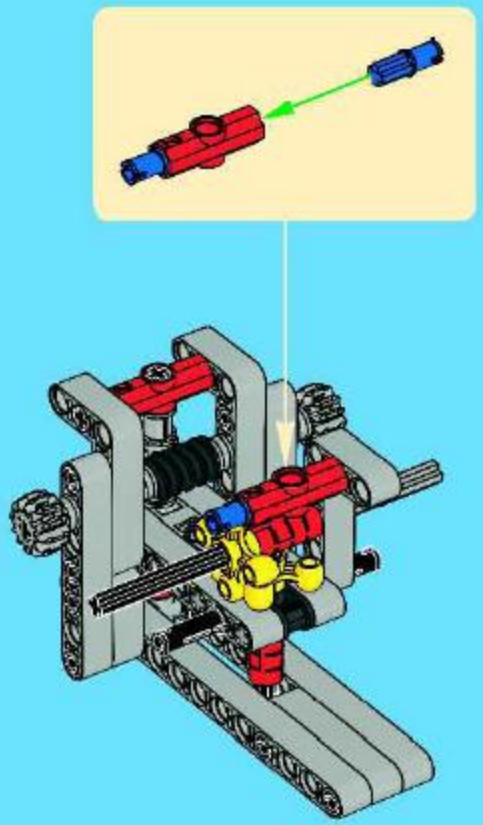

14

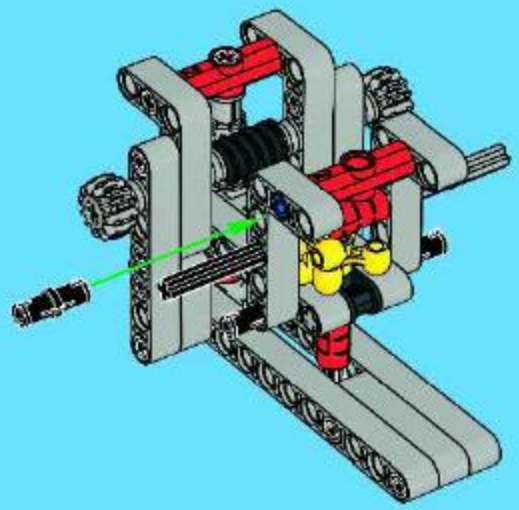

15

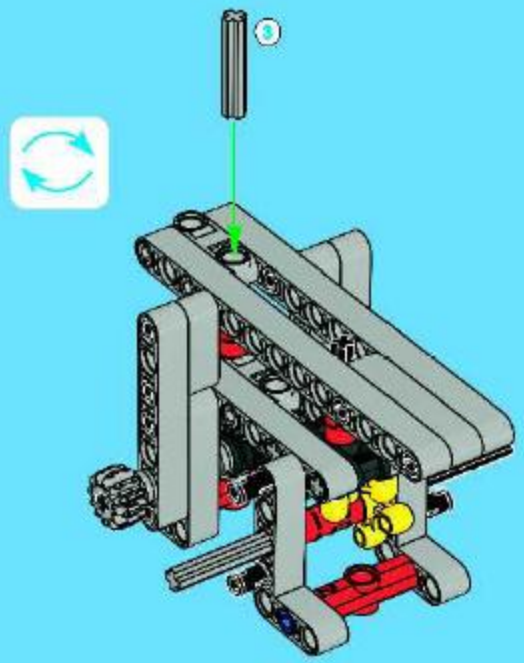

16

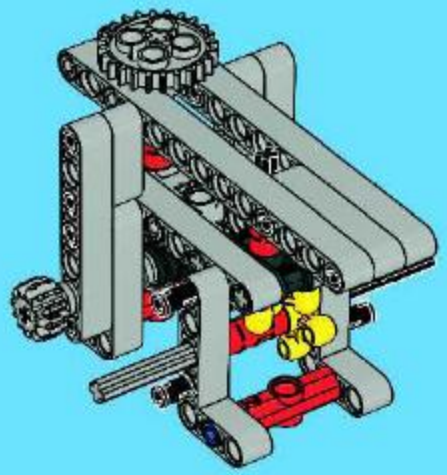

93

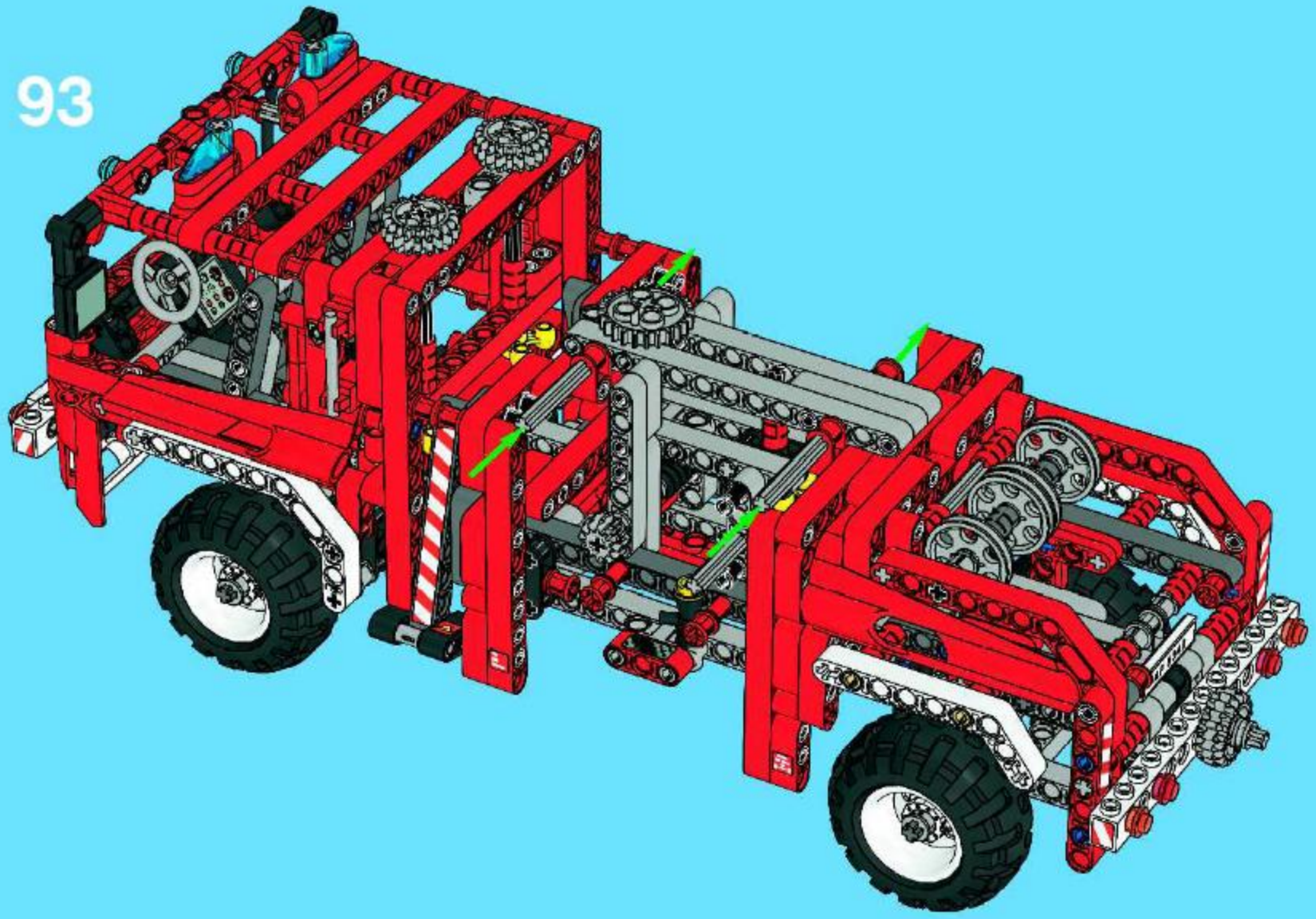

94

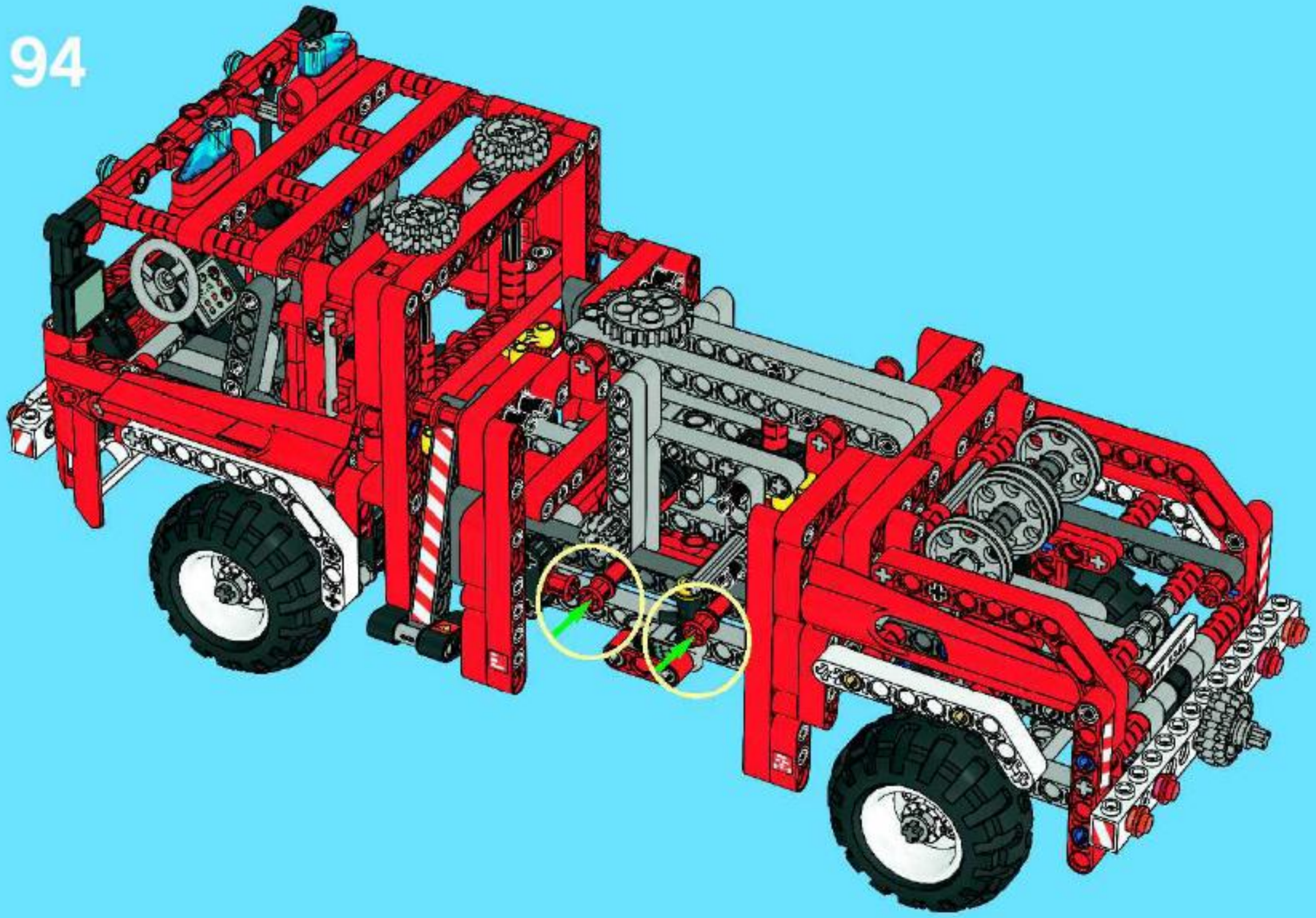

1

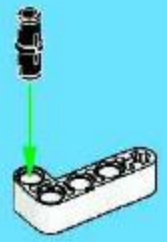

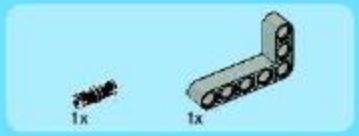

2

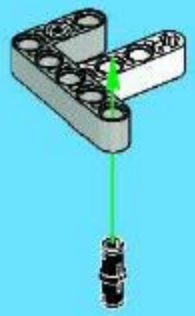

3

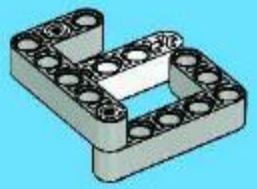

4

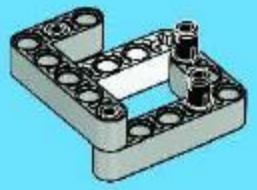

5

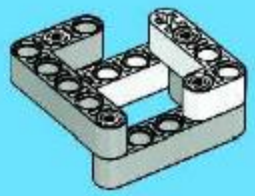

6

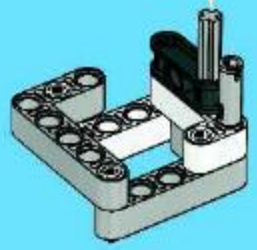

7

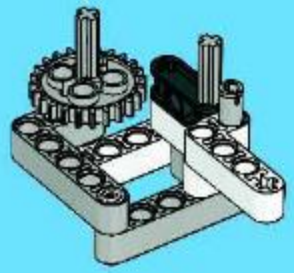

8

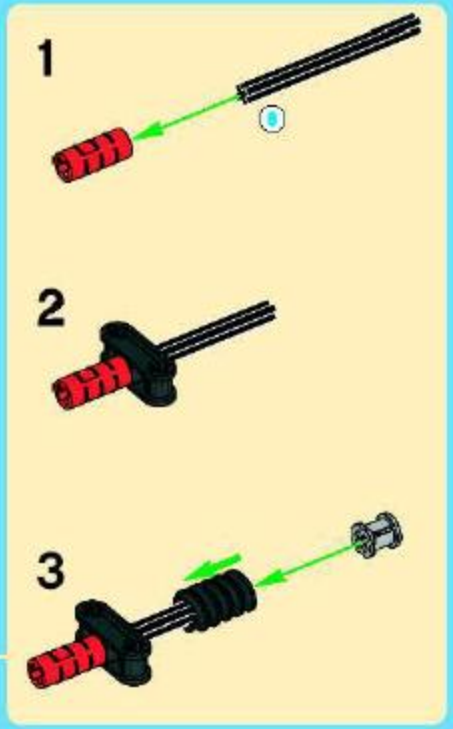

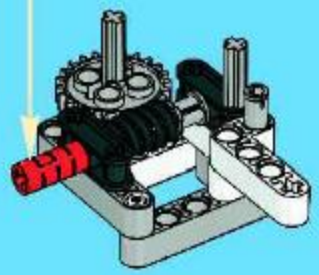

9

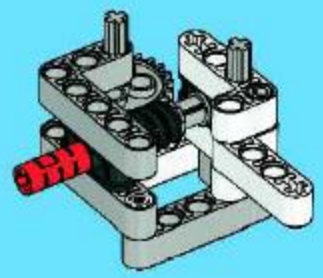

10

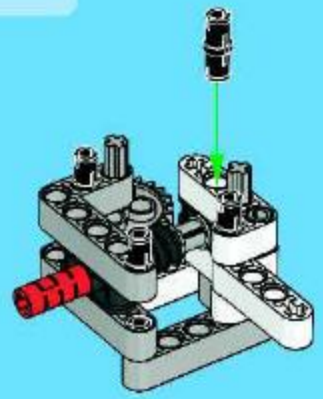

11

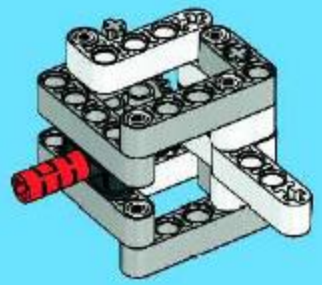

12

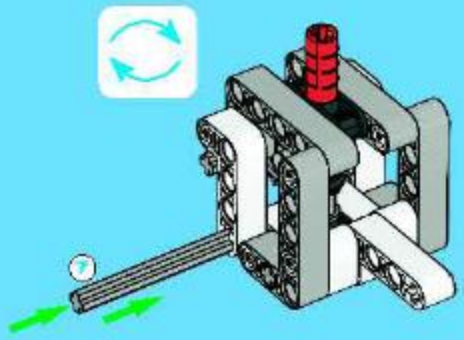

13

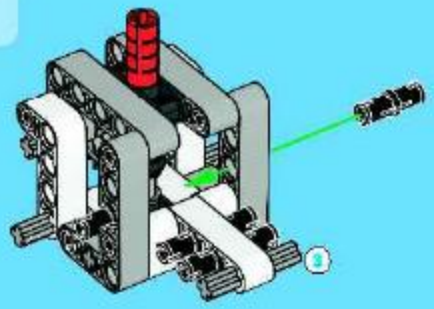

14

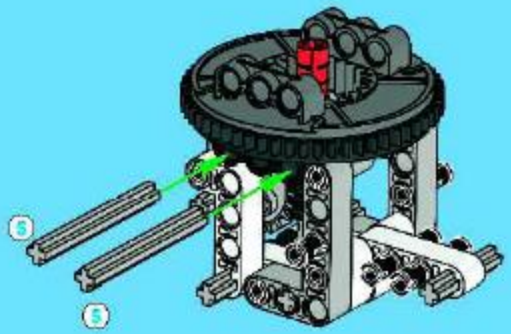

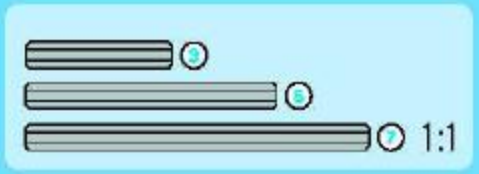

15

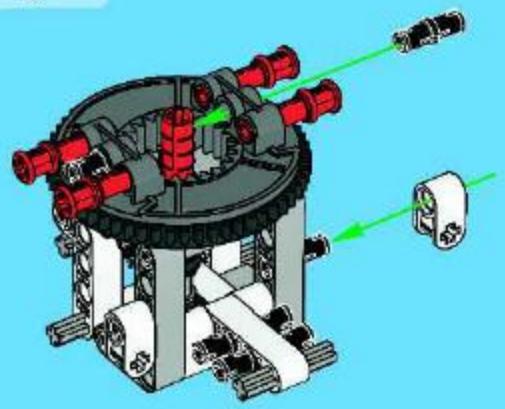

16

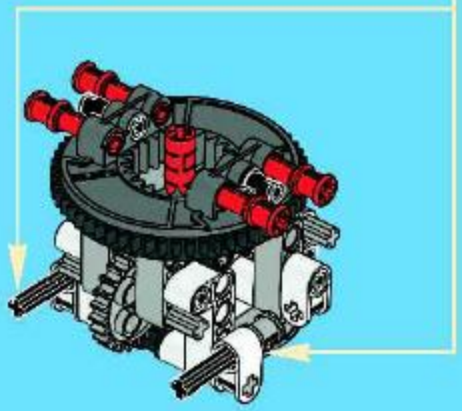

16

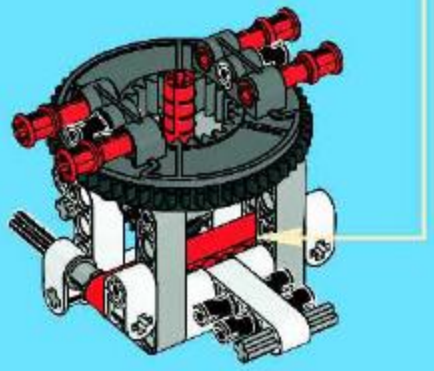

17

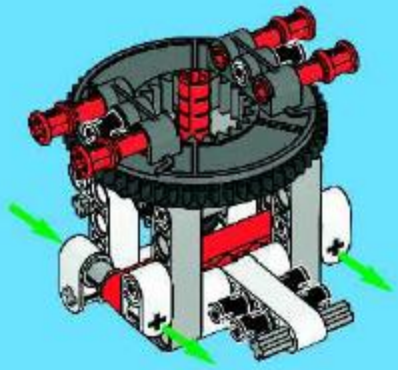

95

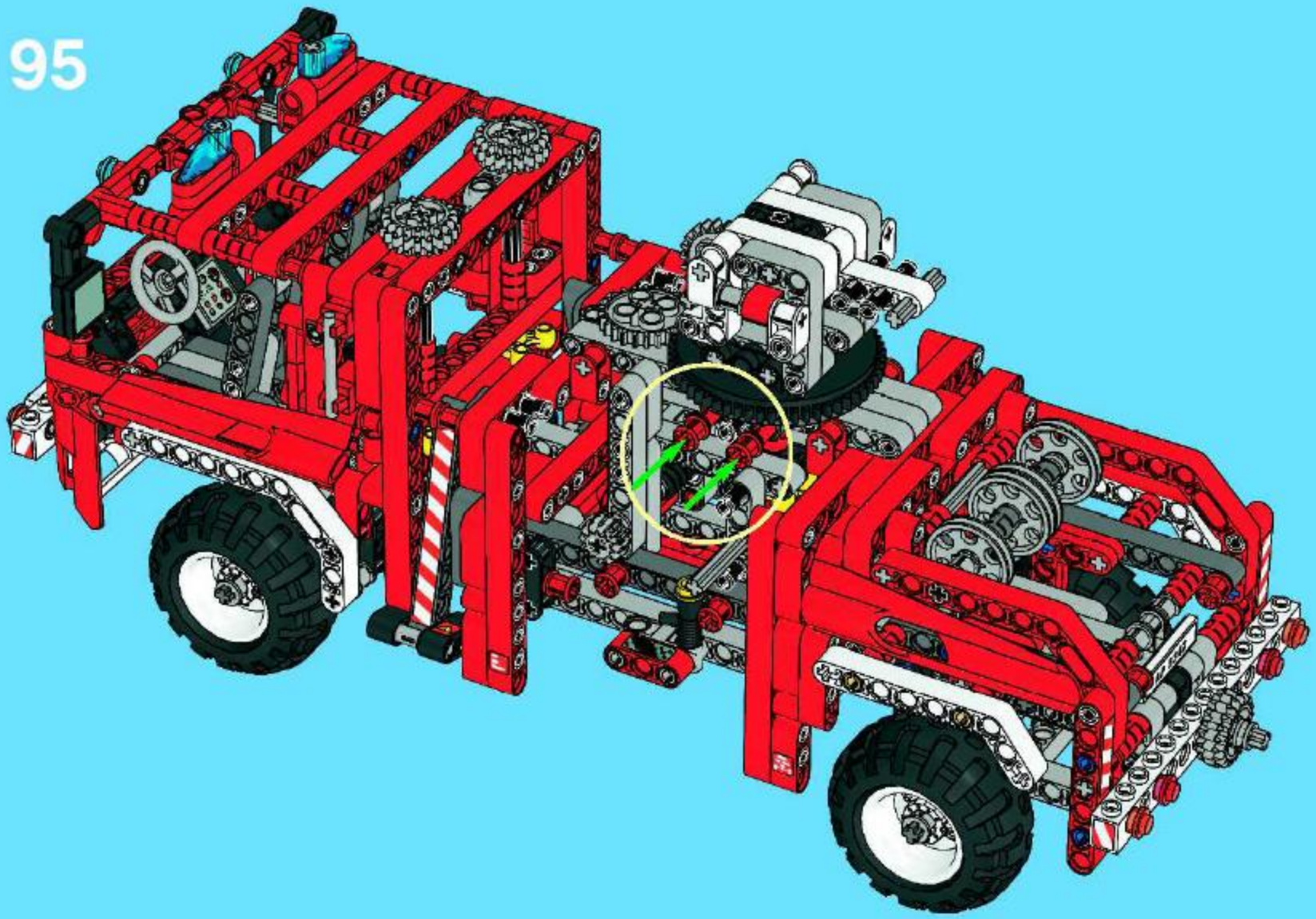

96

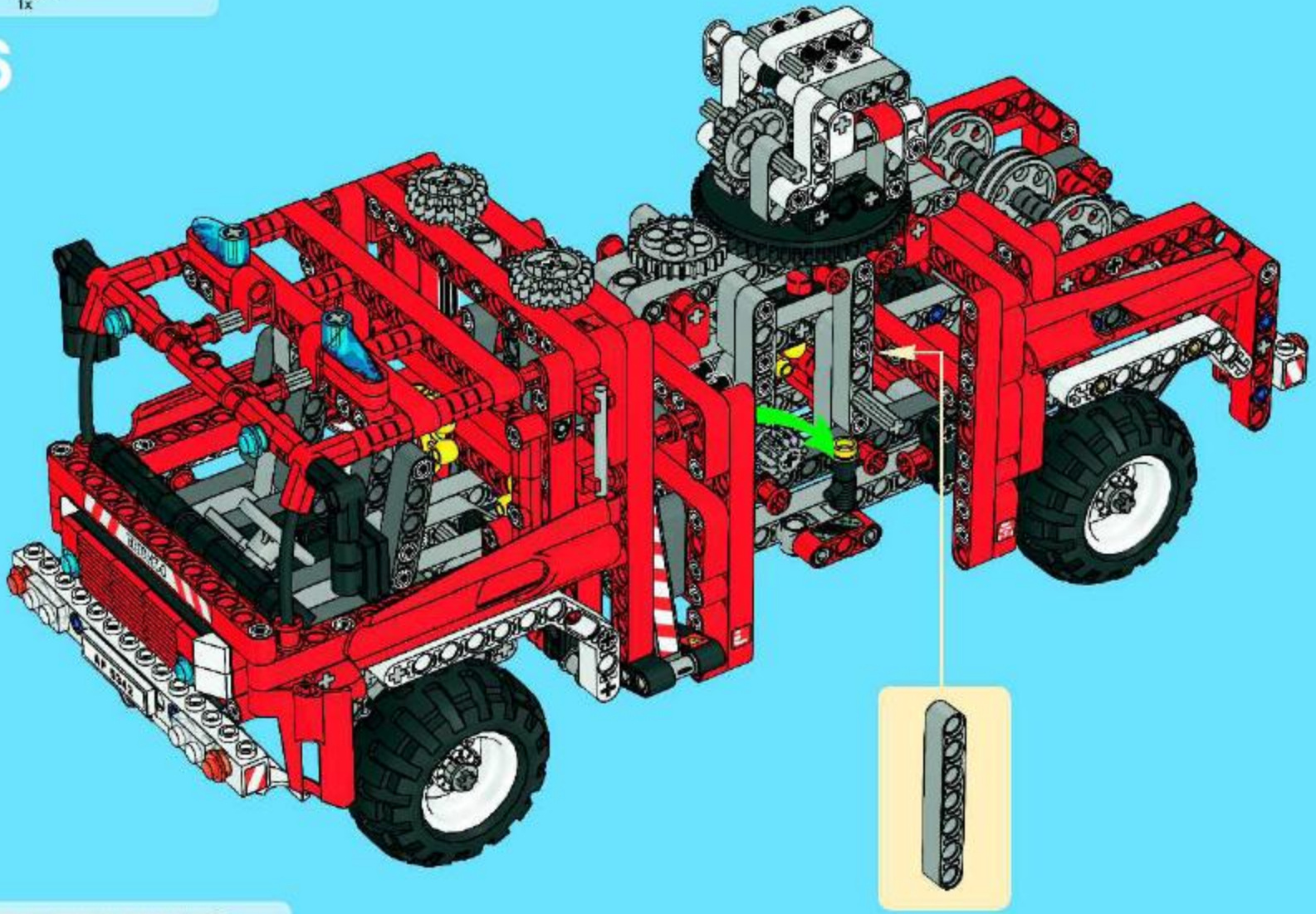

97

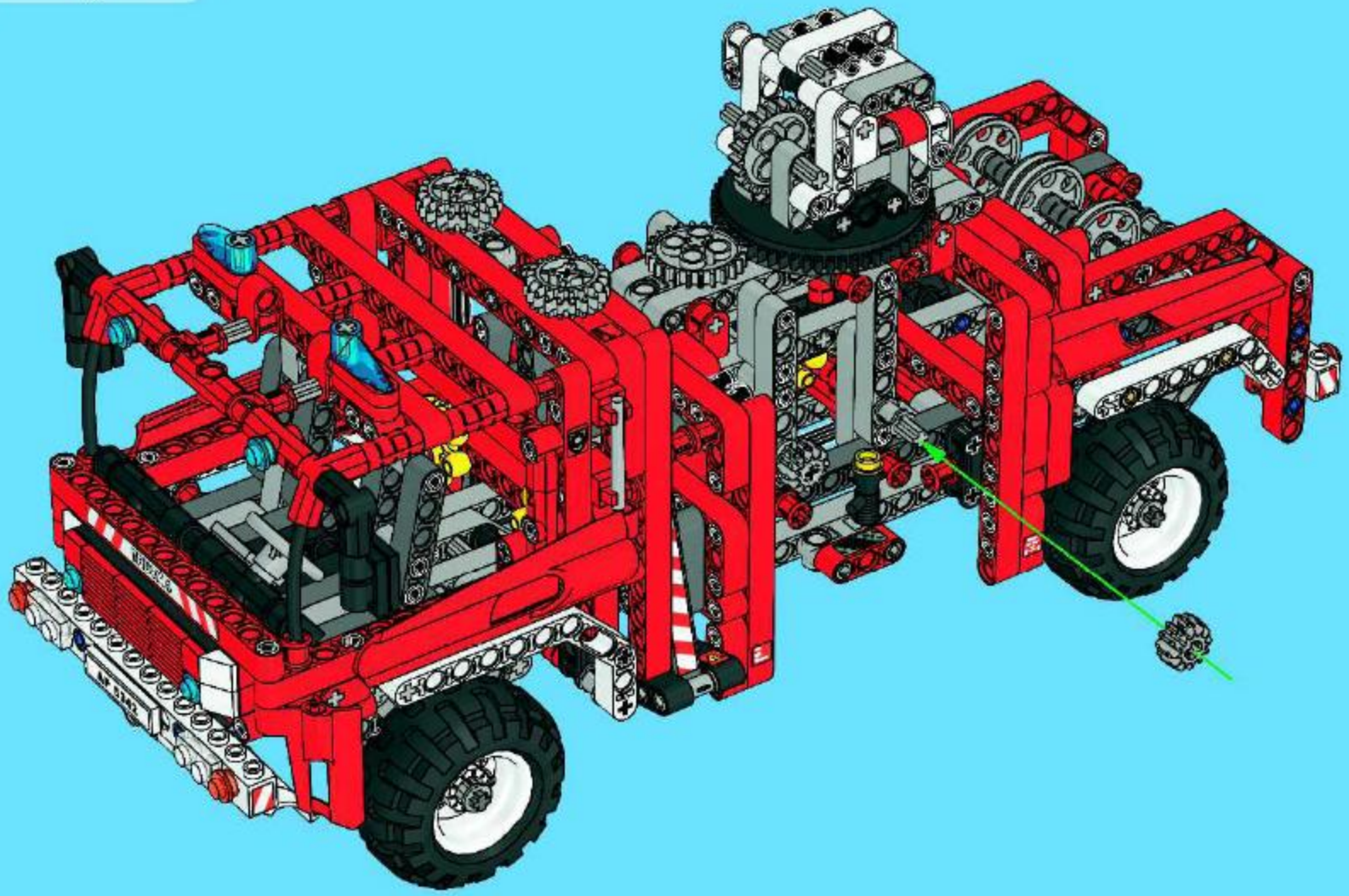

98

99

3

1

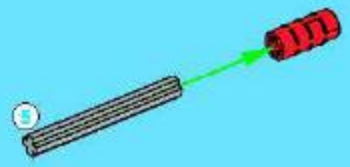

2

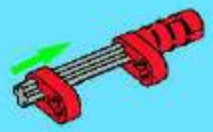

3

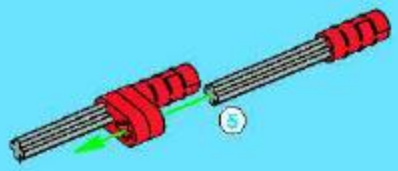

4

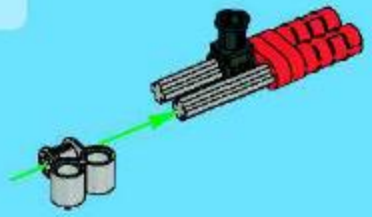

5

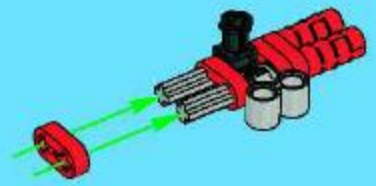

6

7

8

9

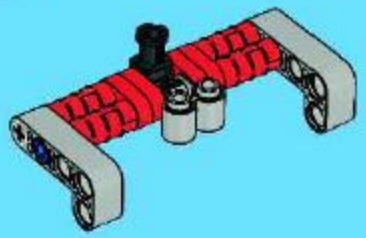

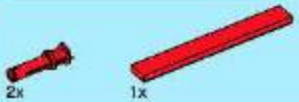

10

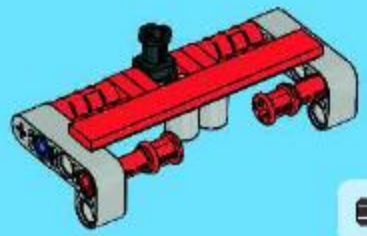

100

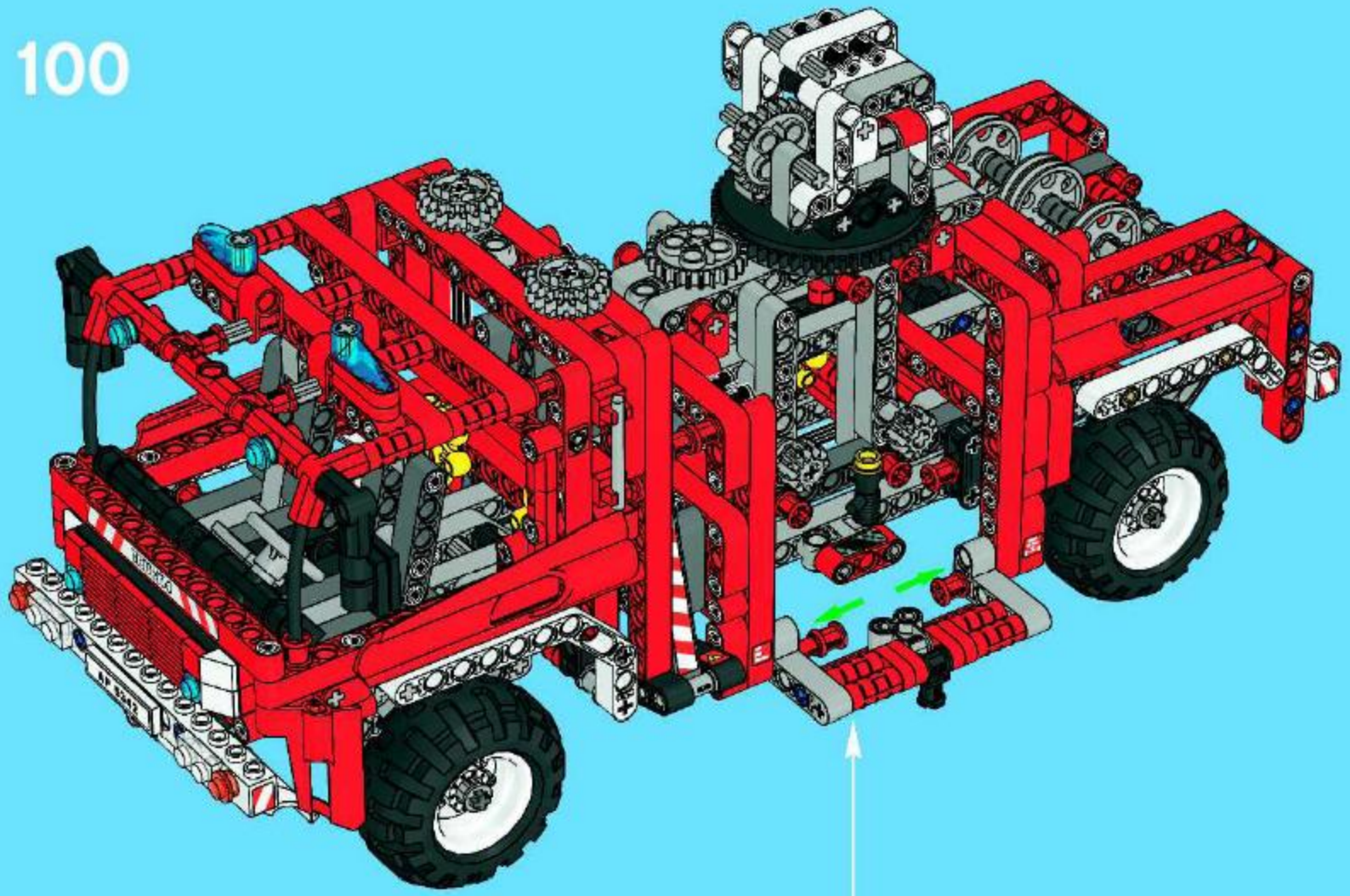

1

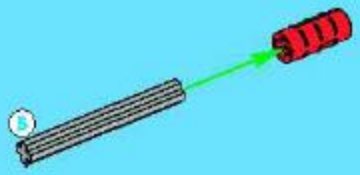

2

3

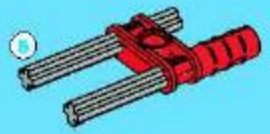

4

5

6

7

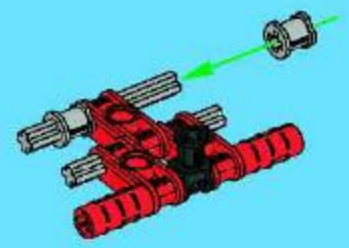

8

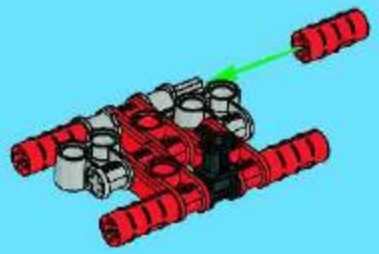

9

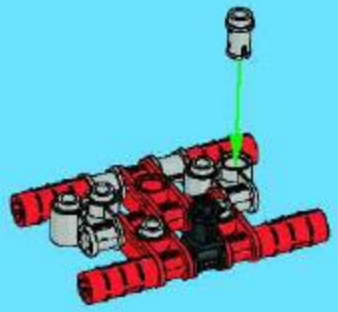

10

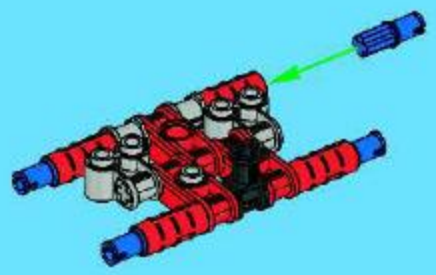

11

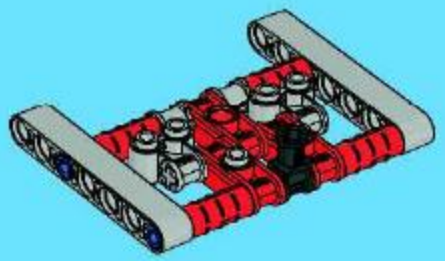

1:1

12

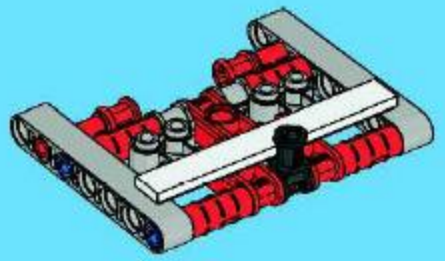

13

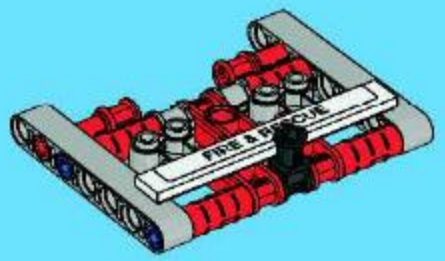

101

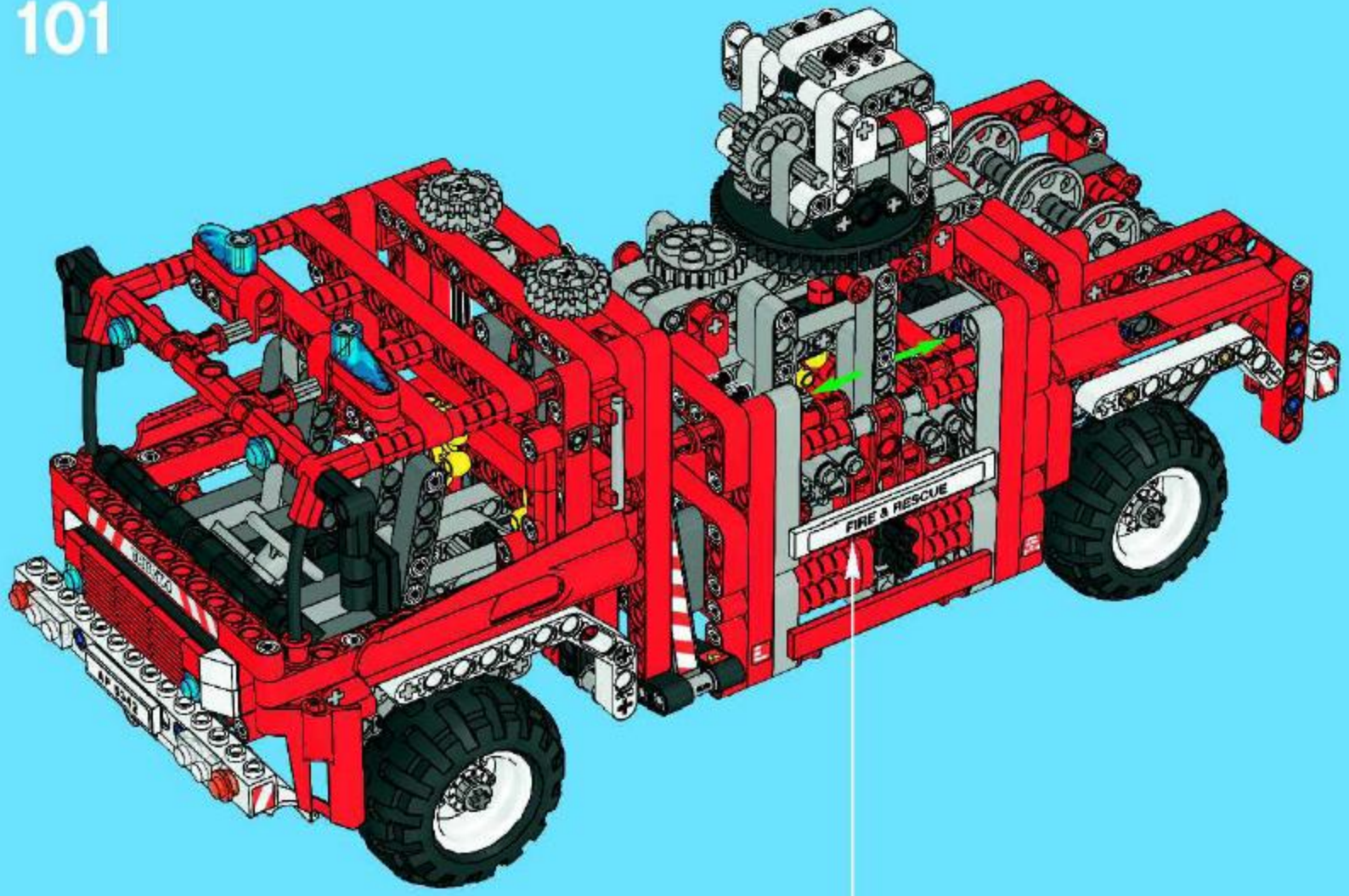

102

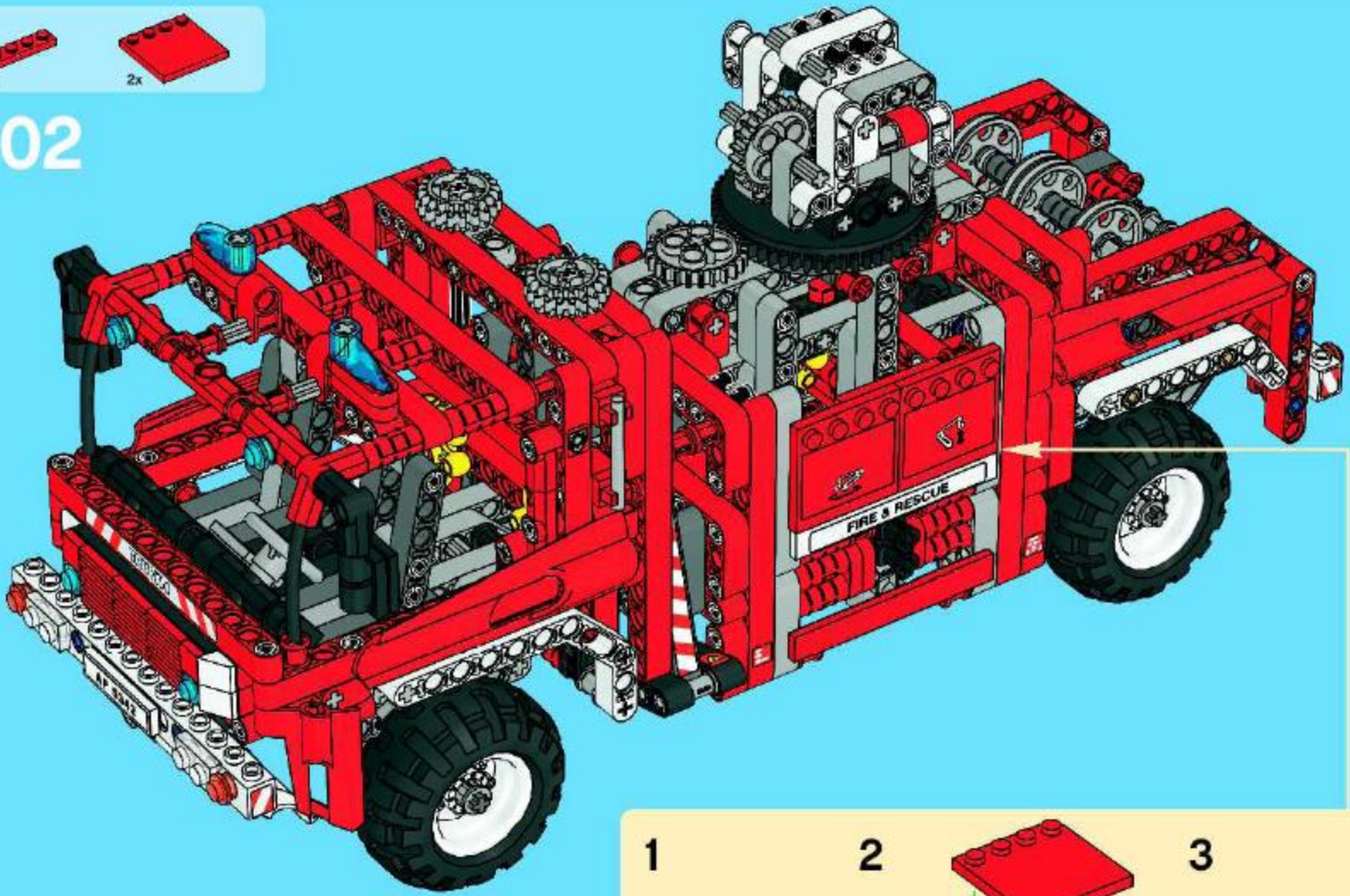

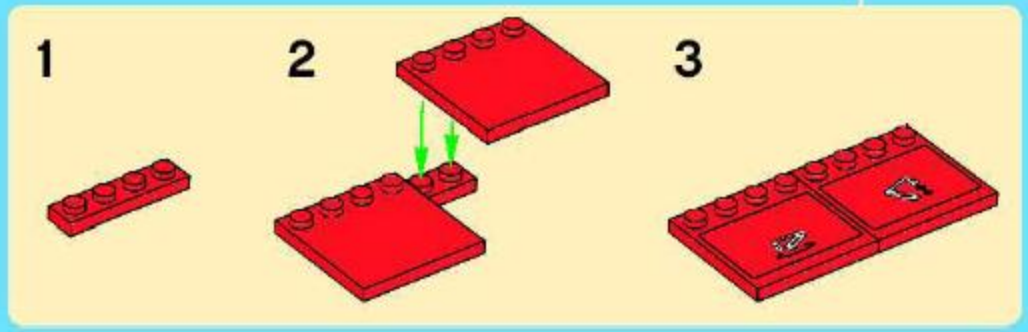

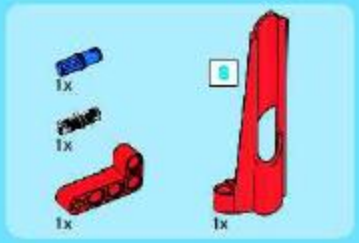

103

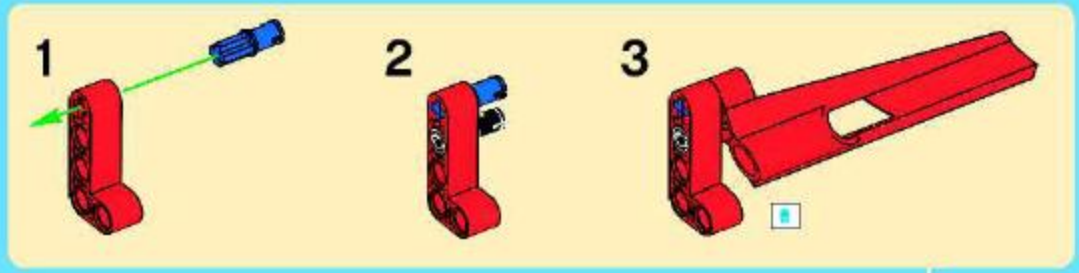

1

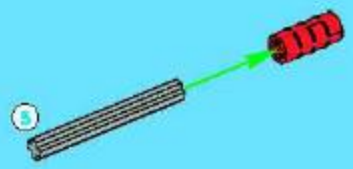

2

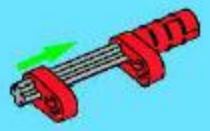

3

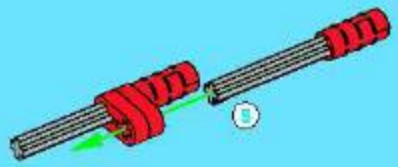

4

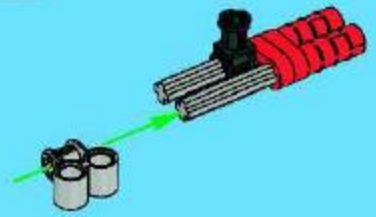

5

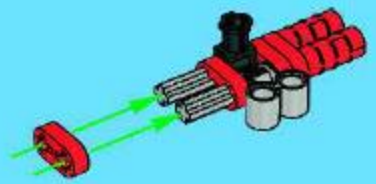

6

7

8

9

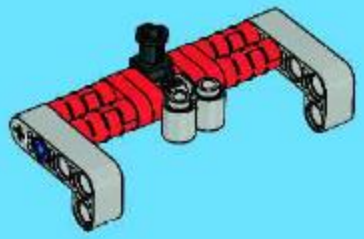

10

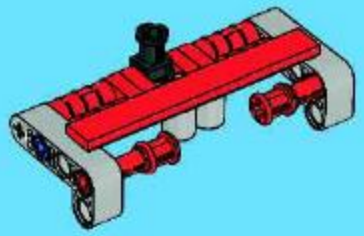

104

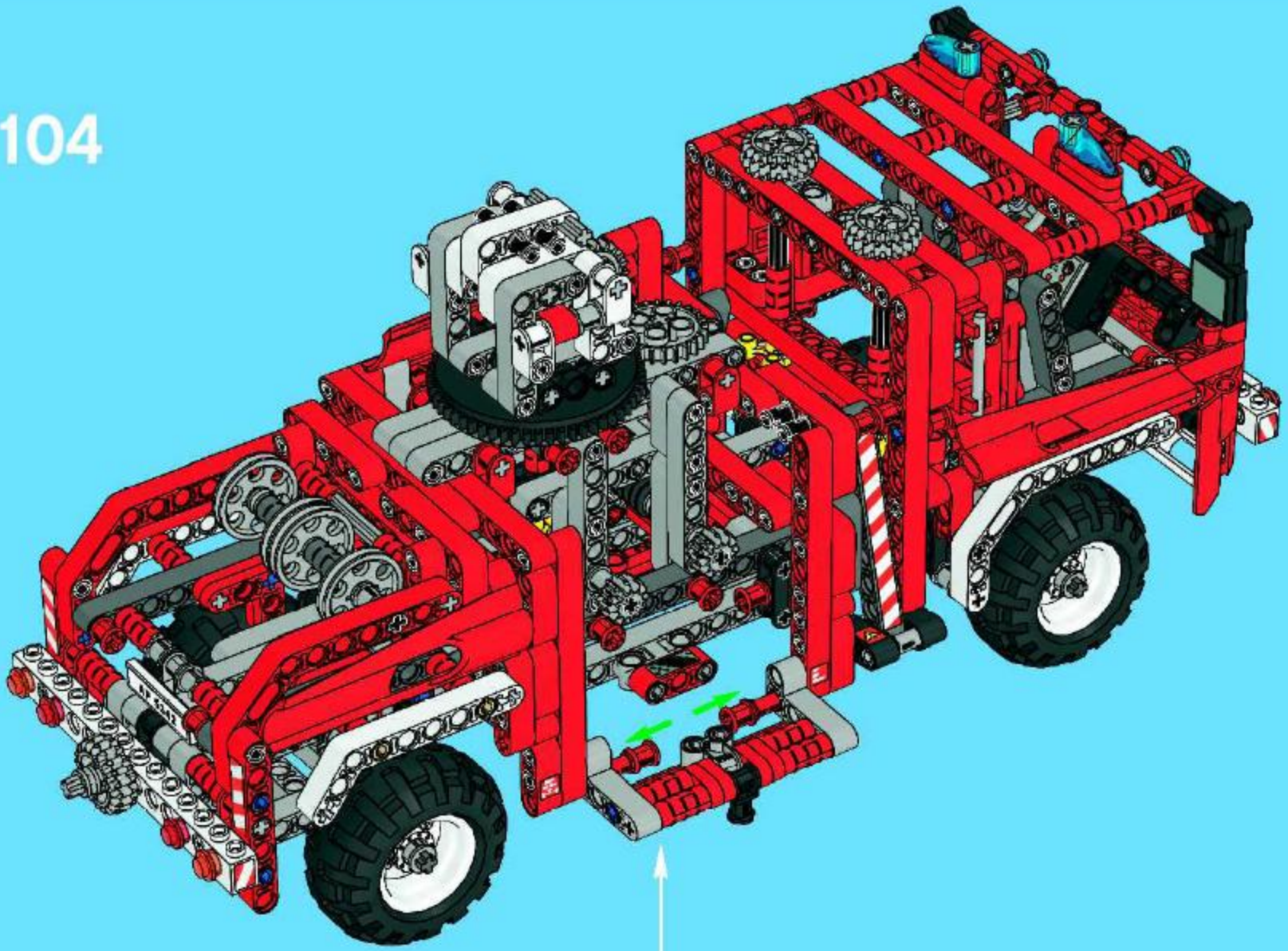

1

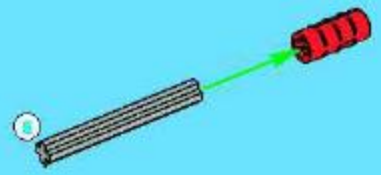

2

3

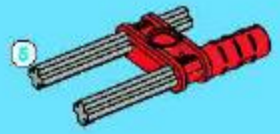

4

5

6

7

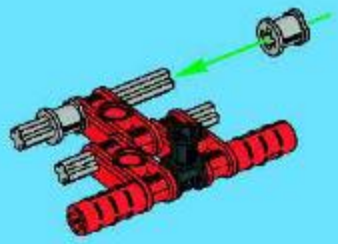

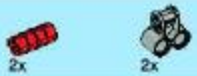

8

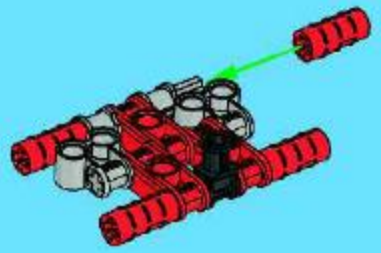

9

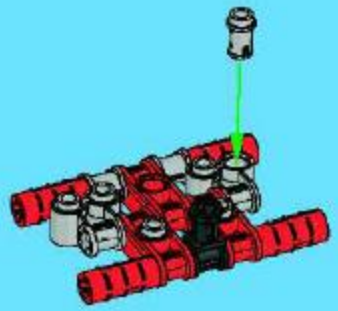

10

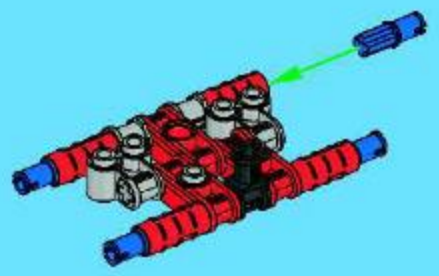

11

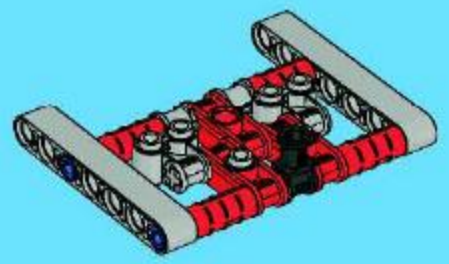

12

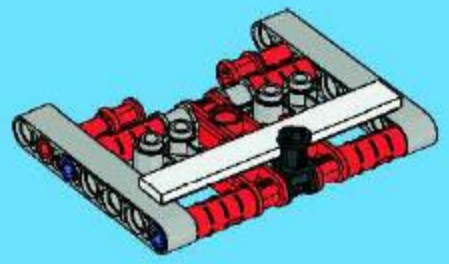

13

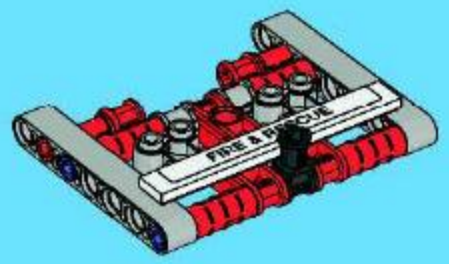

105

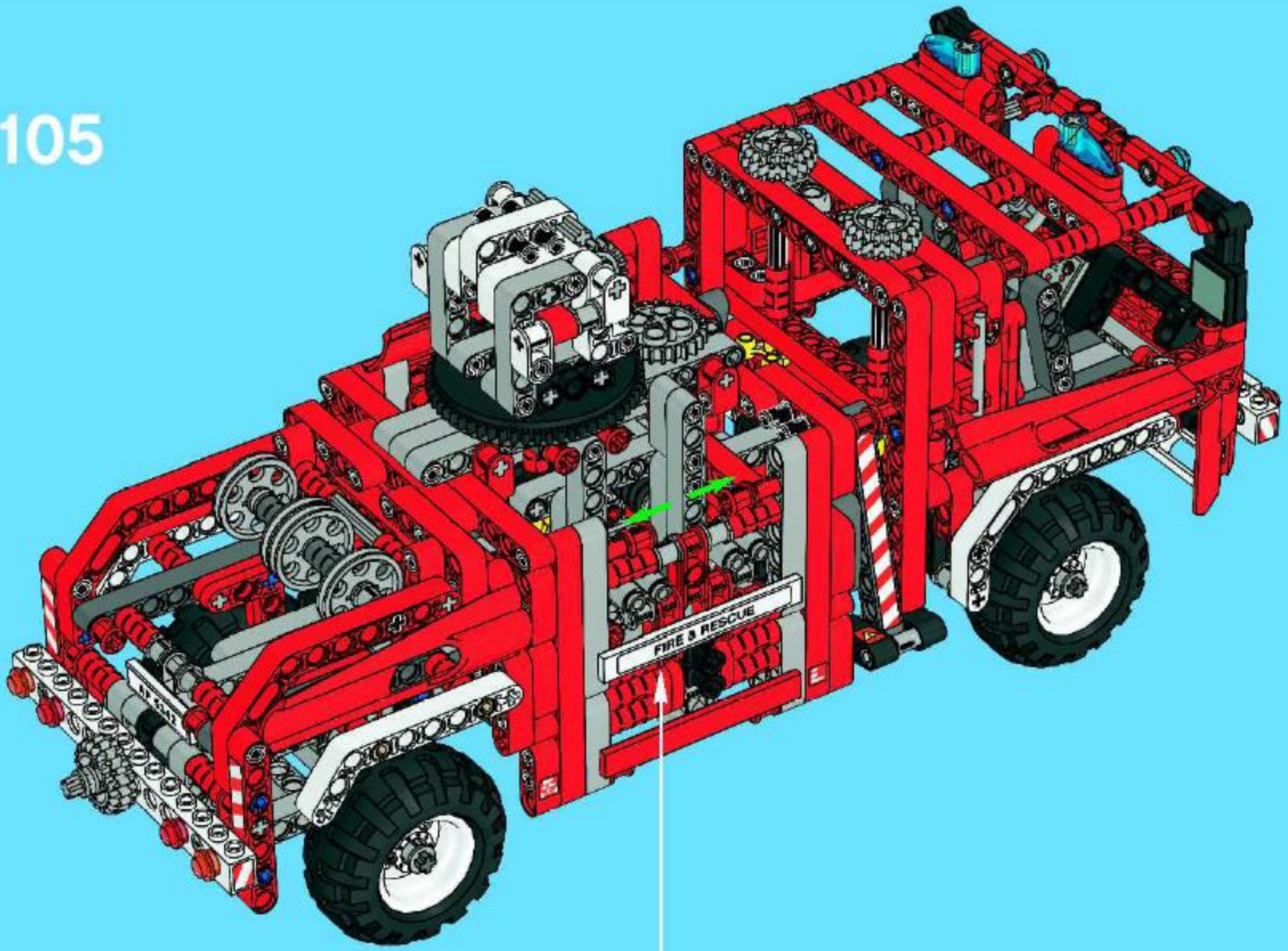

106

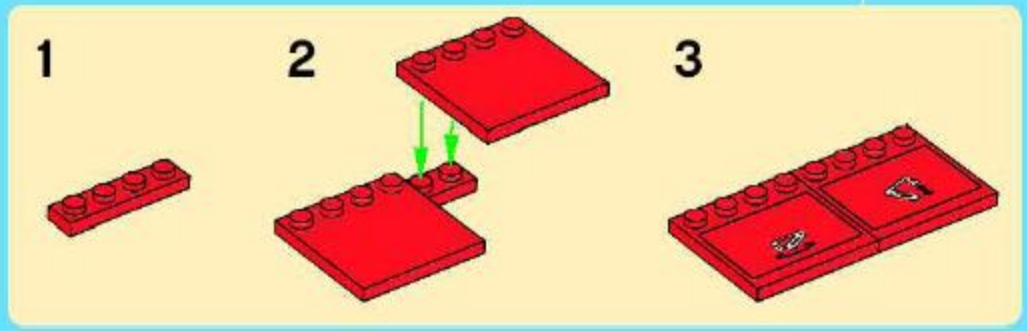

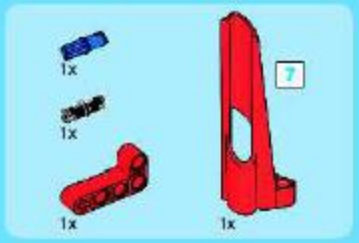

107

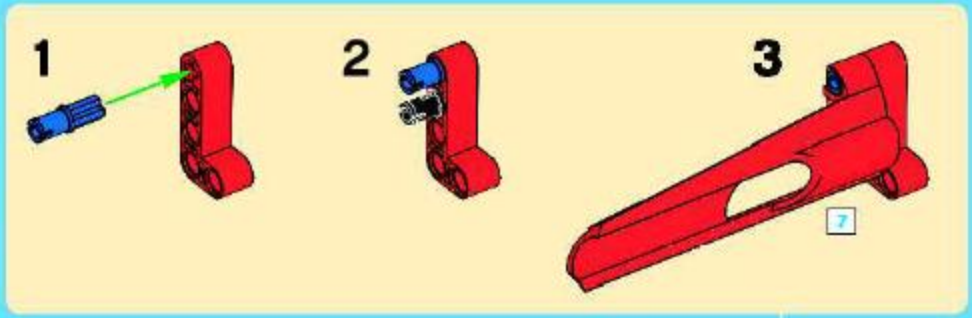

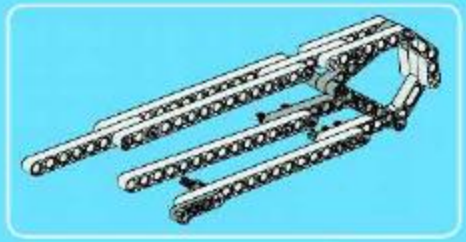

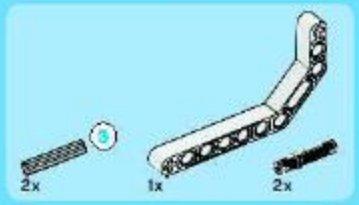

1

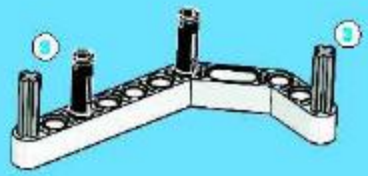

2

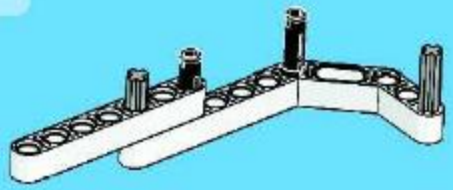

3

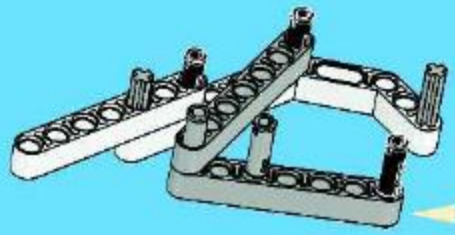

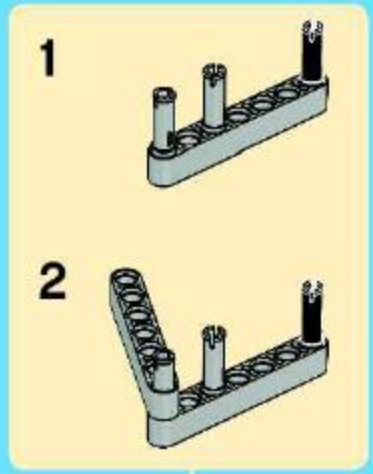

4

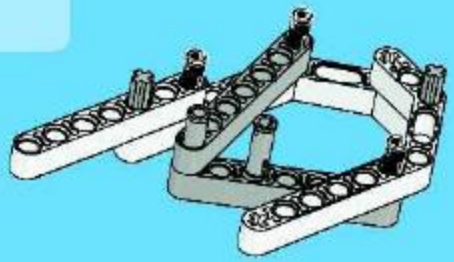

5

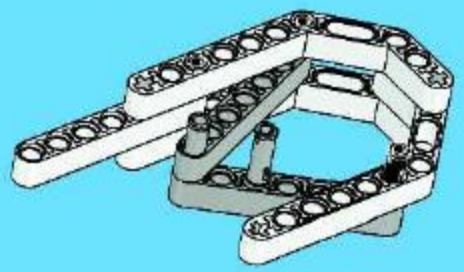

6

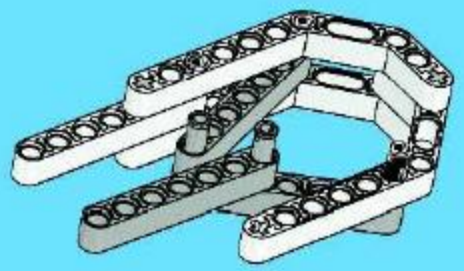

1:1

7

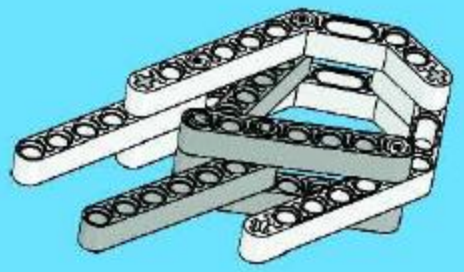

8

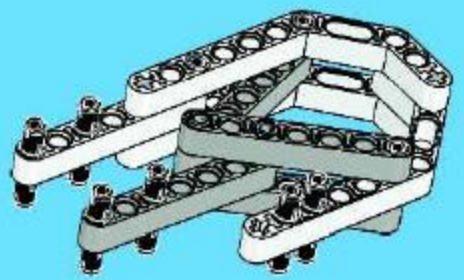

9

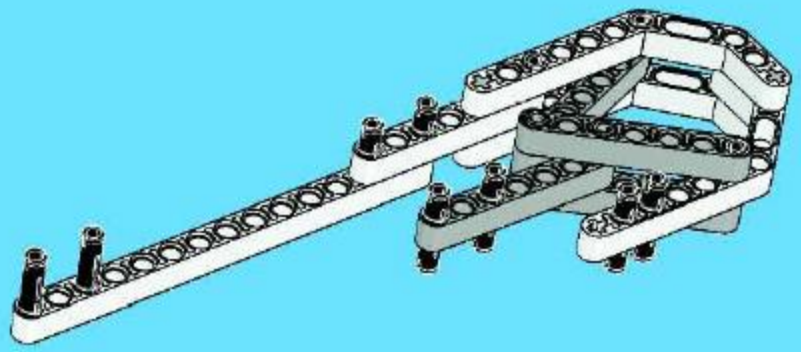

10

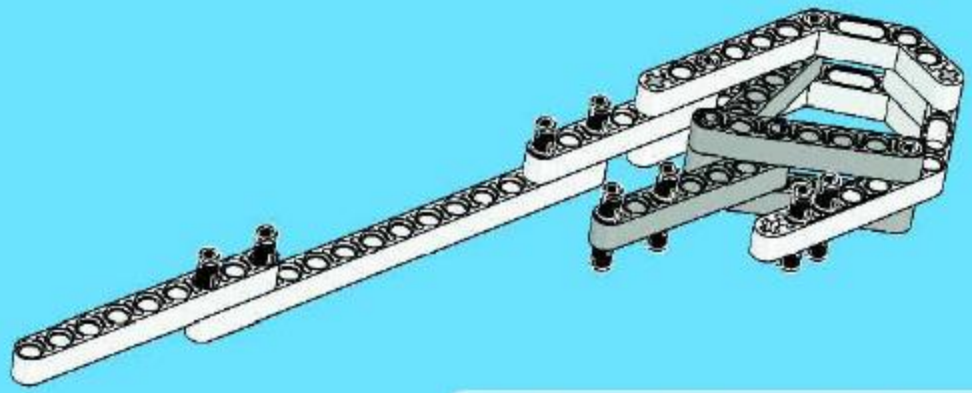

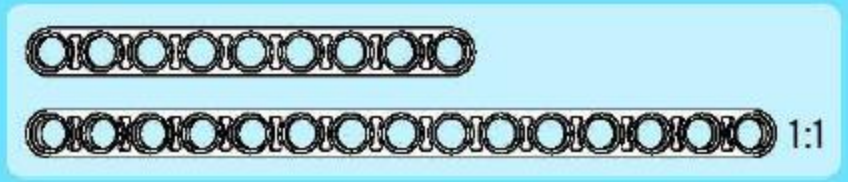

11

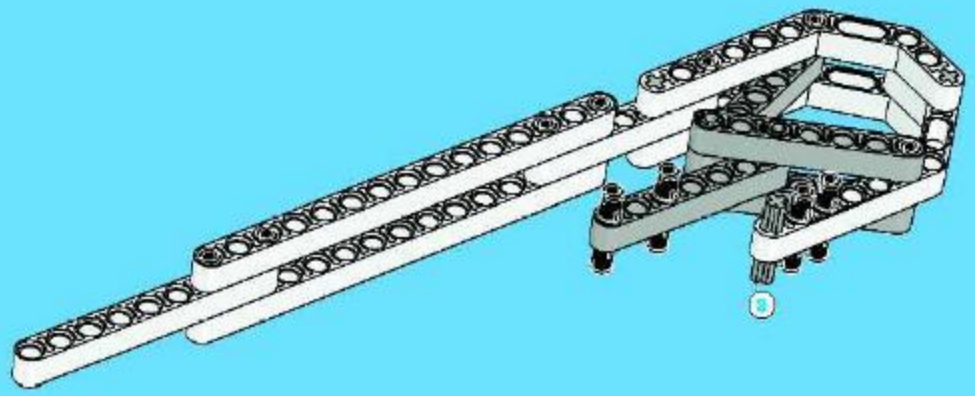

12

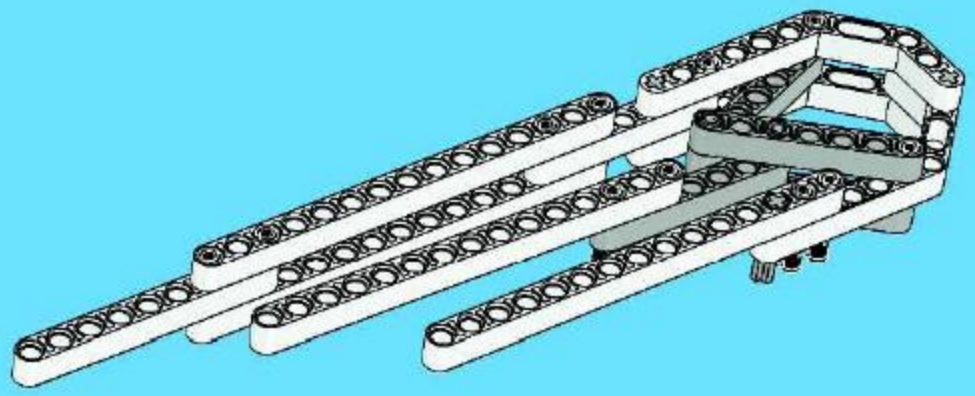

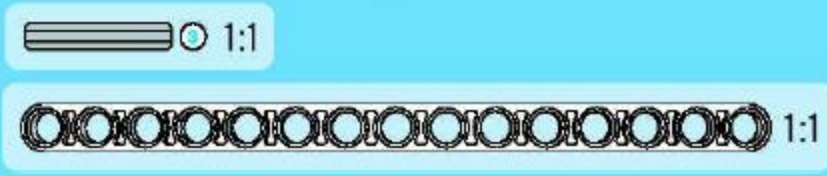

13

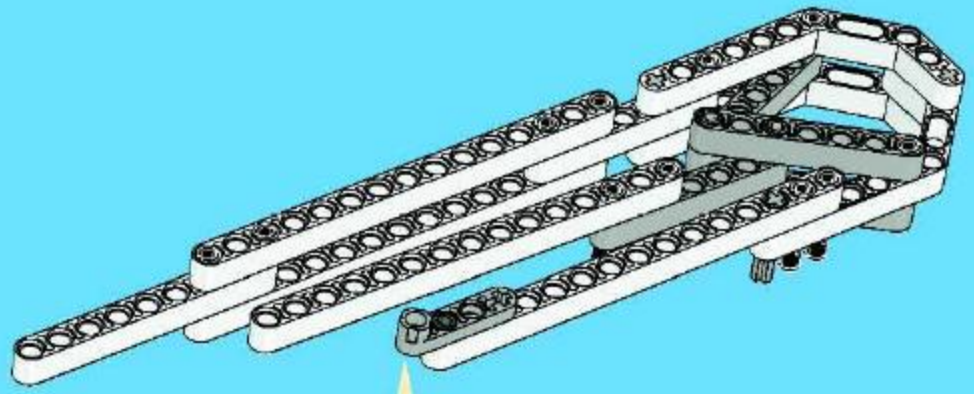

14

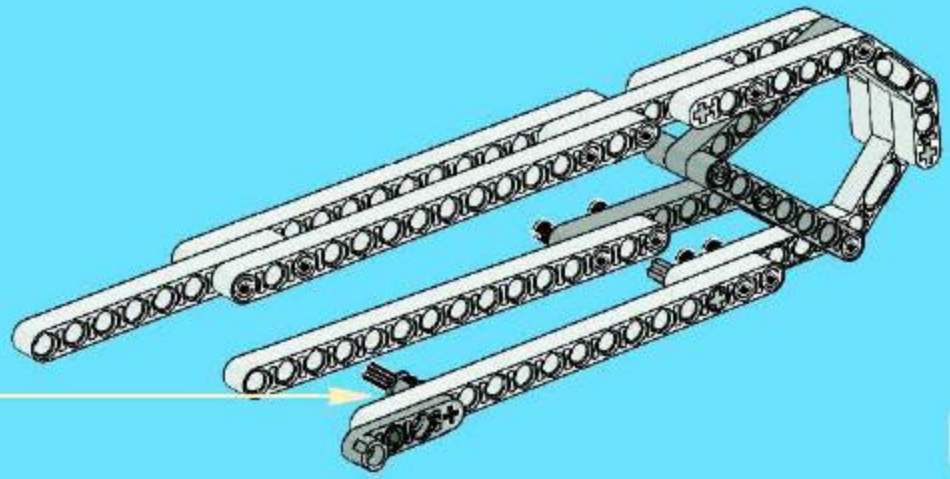

1:1

108

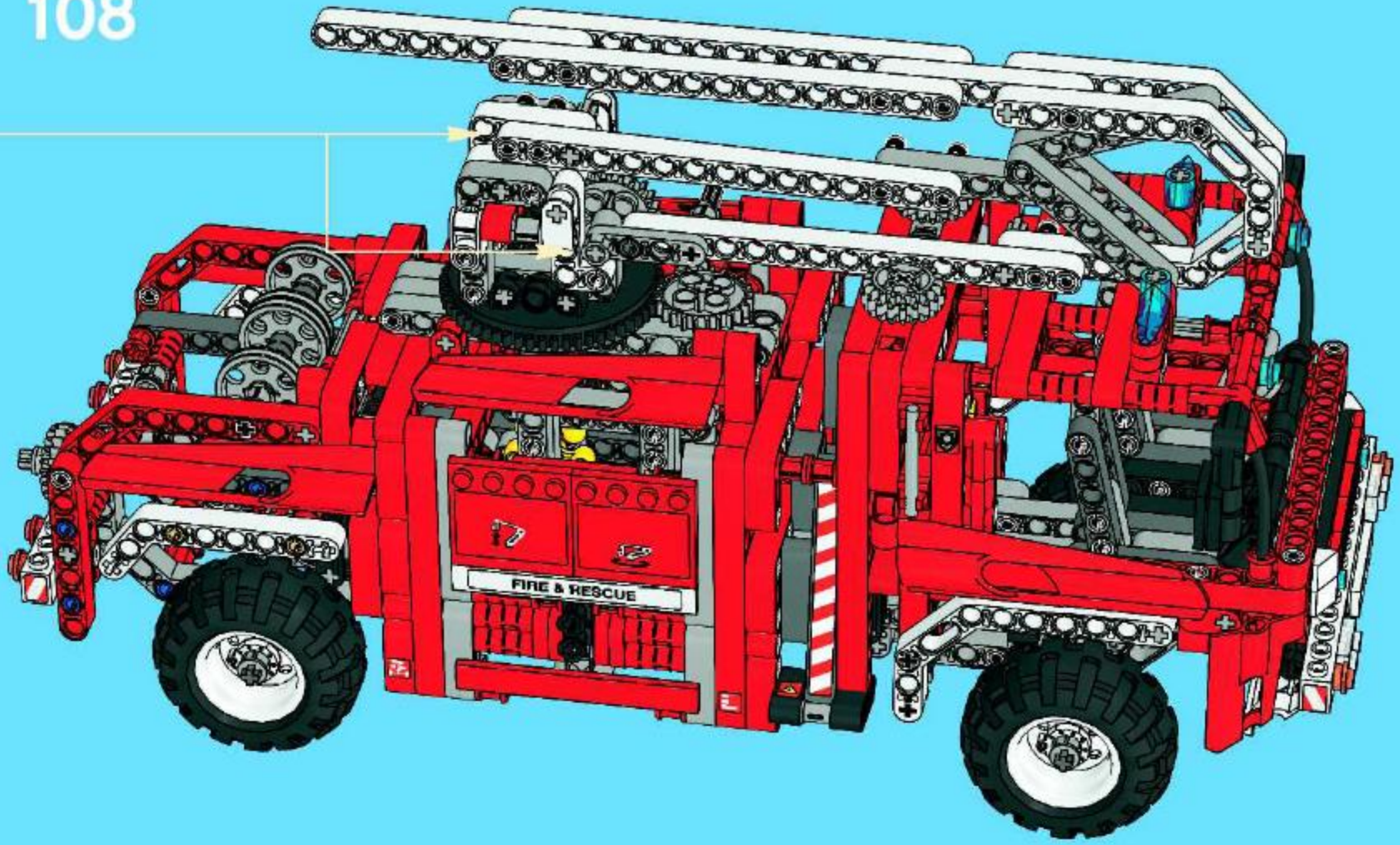

109

1x

110

111

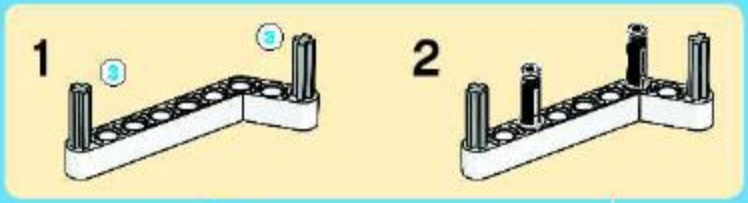

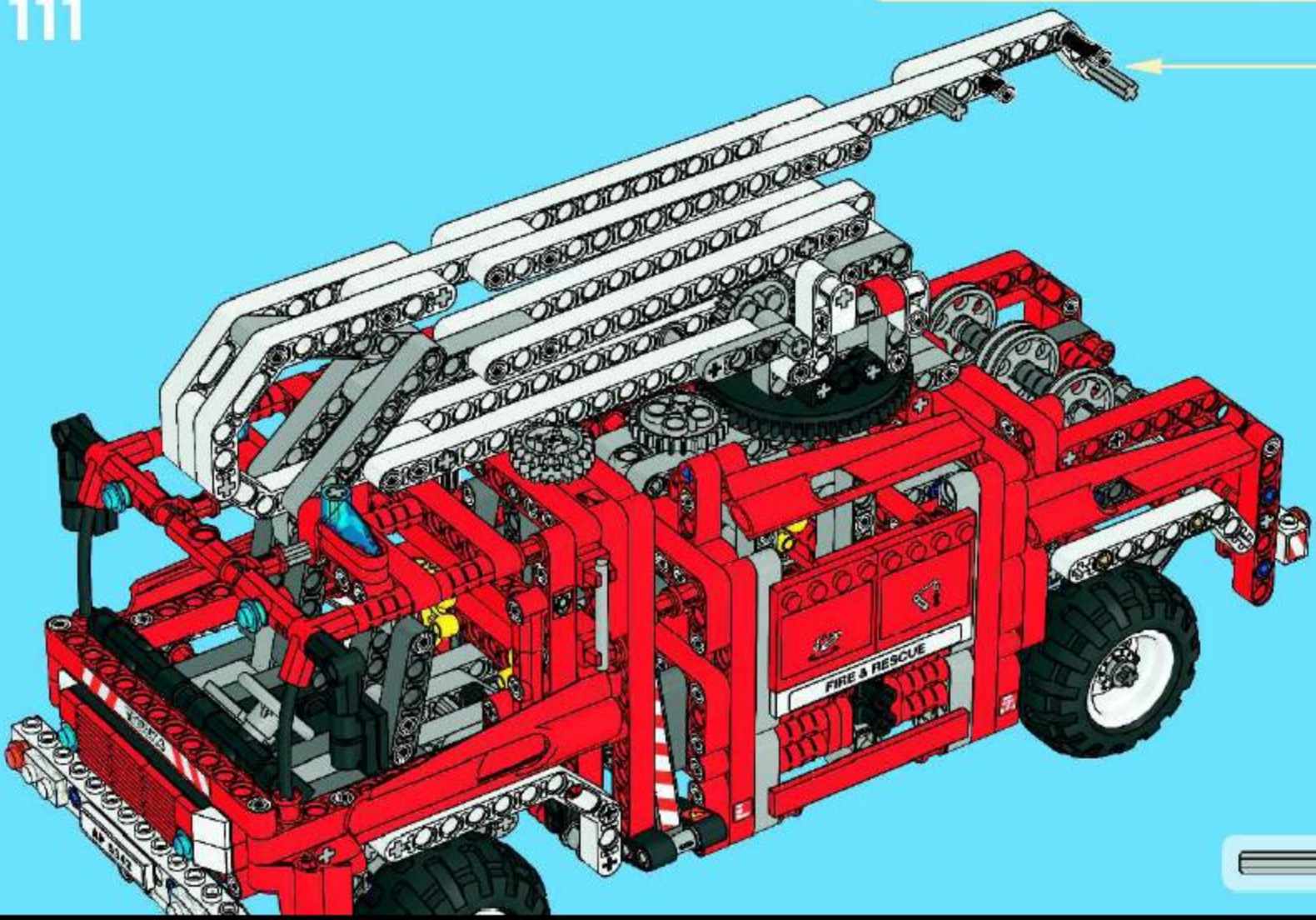

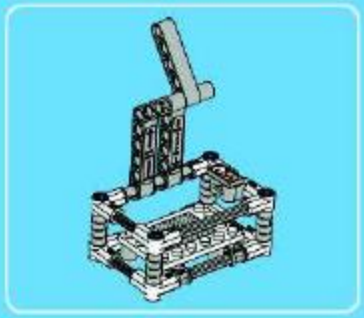

1

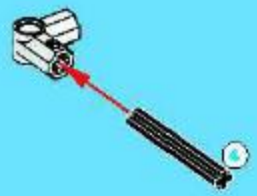

2

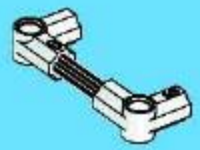

3

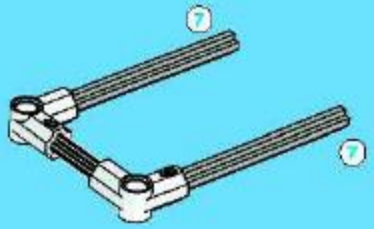

4

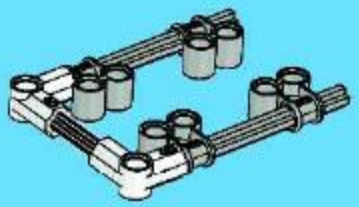

5

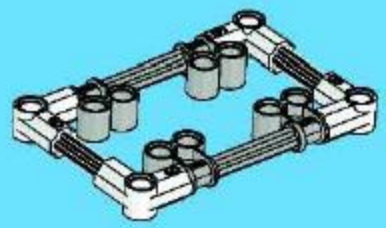

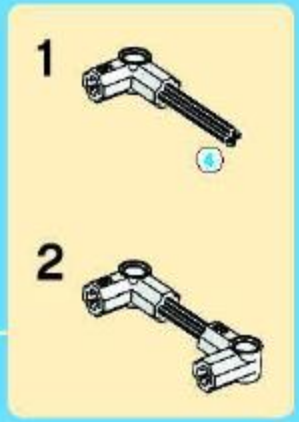

6

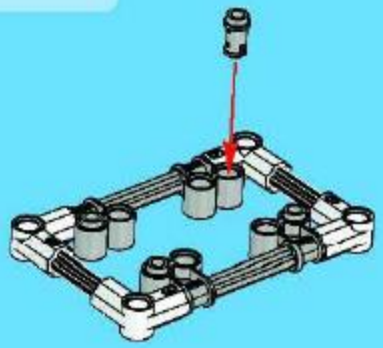

7

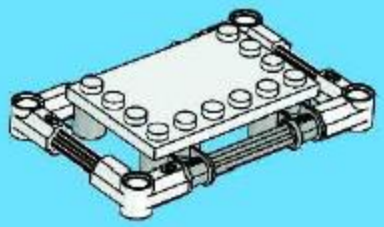

8

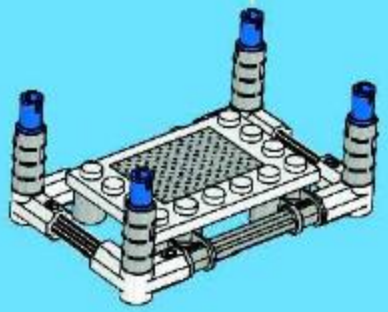

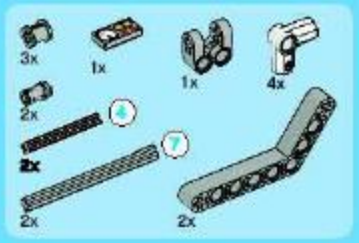

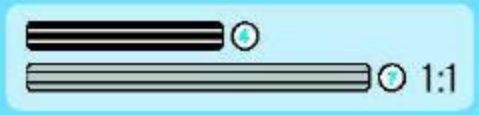

9

1

2

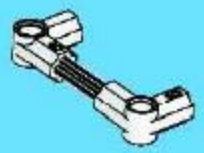

3

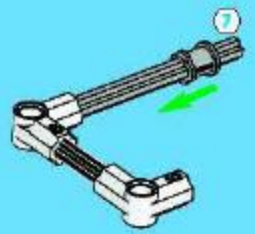

4

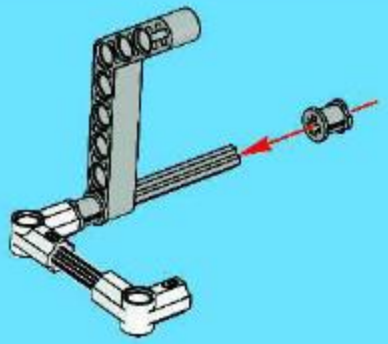

5

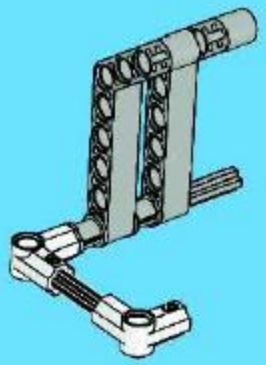

6

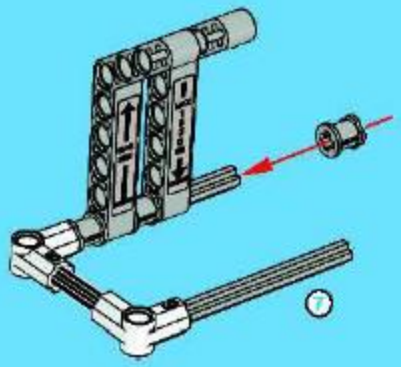

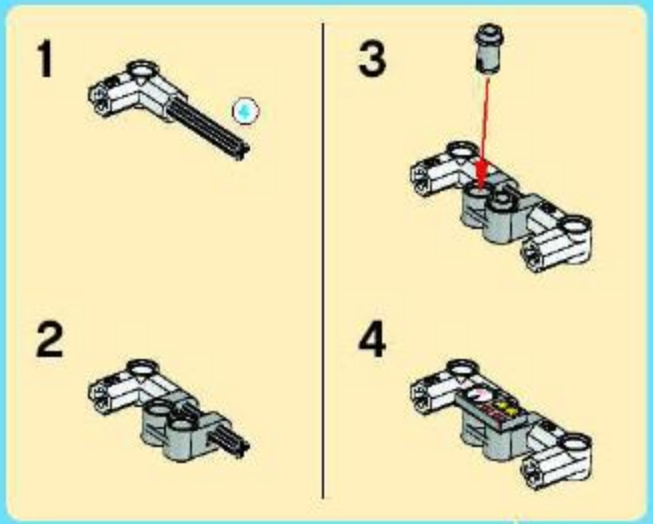

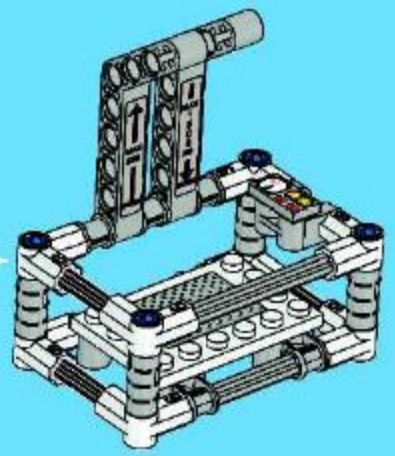

7

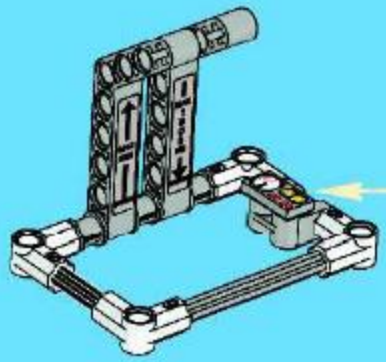

10

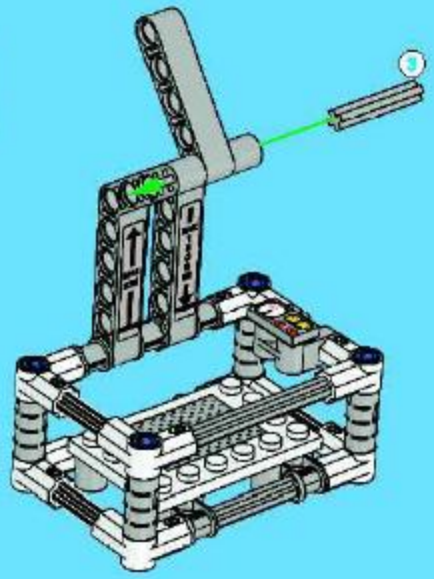

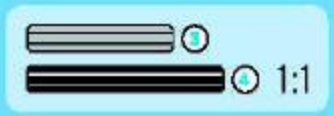

112

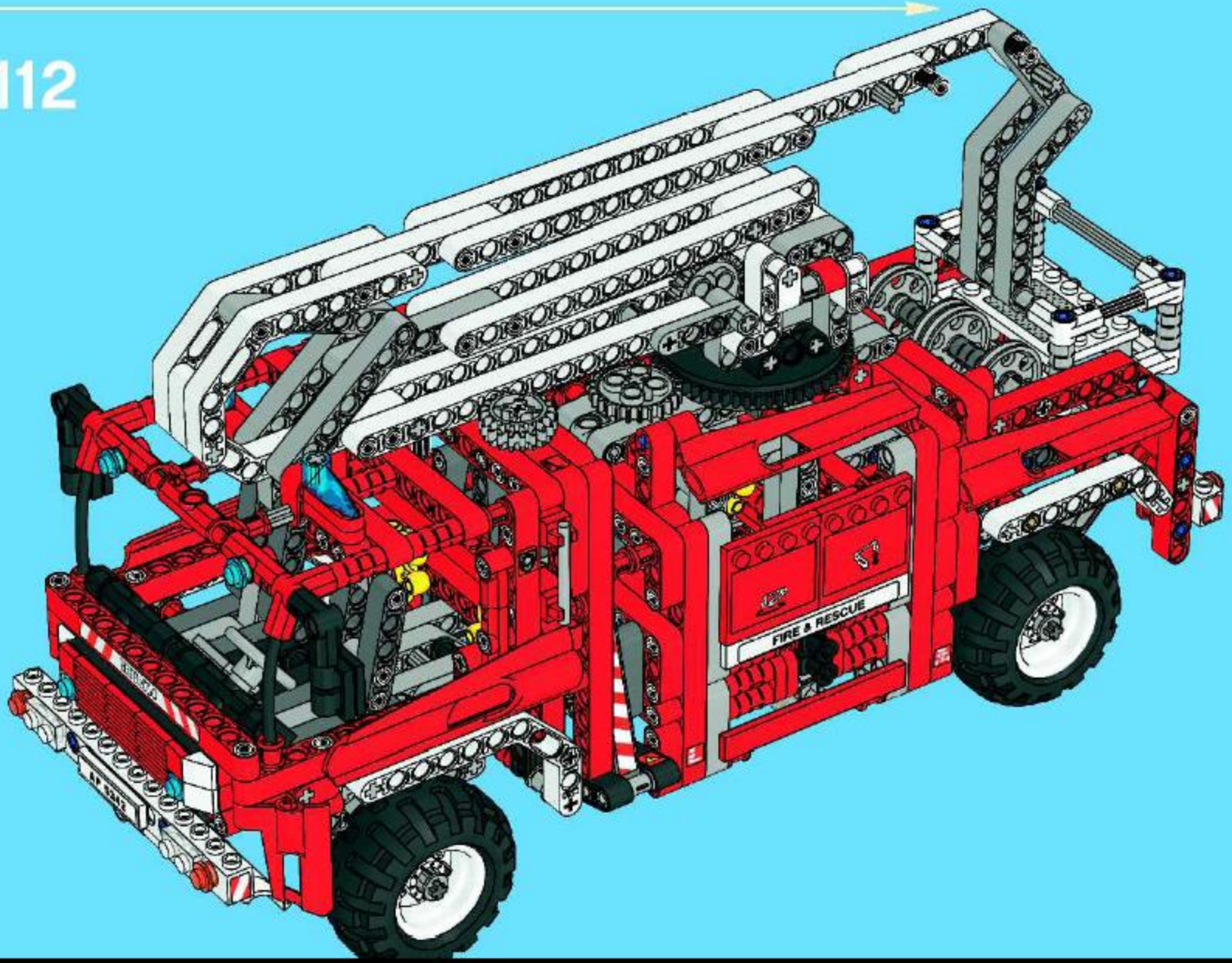

113

www.lego.com/Technic

©2006 The LEGO Group 4503238

LEGO

TECHNIC

8289-2

1/2

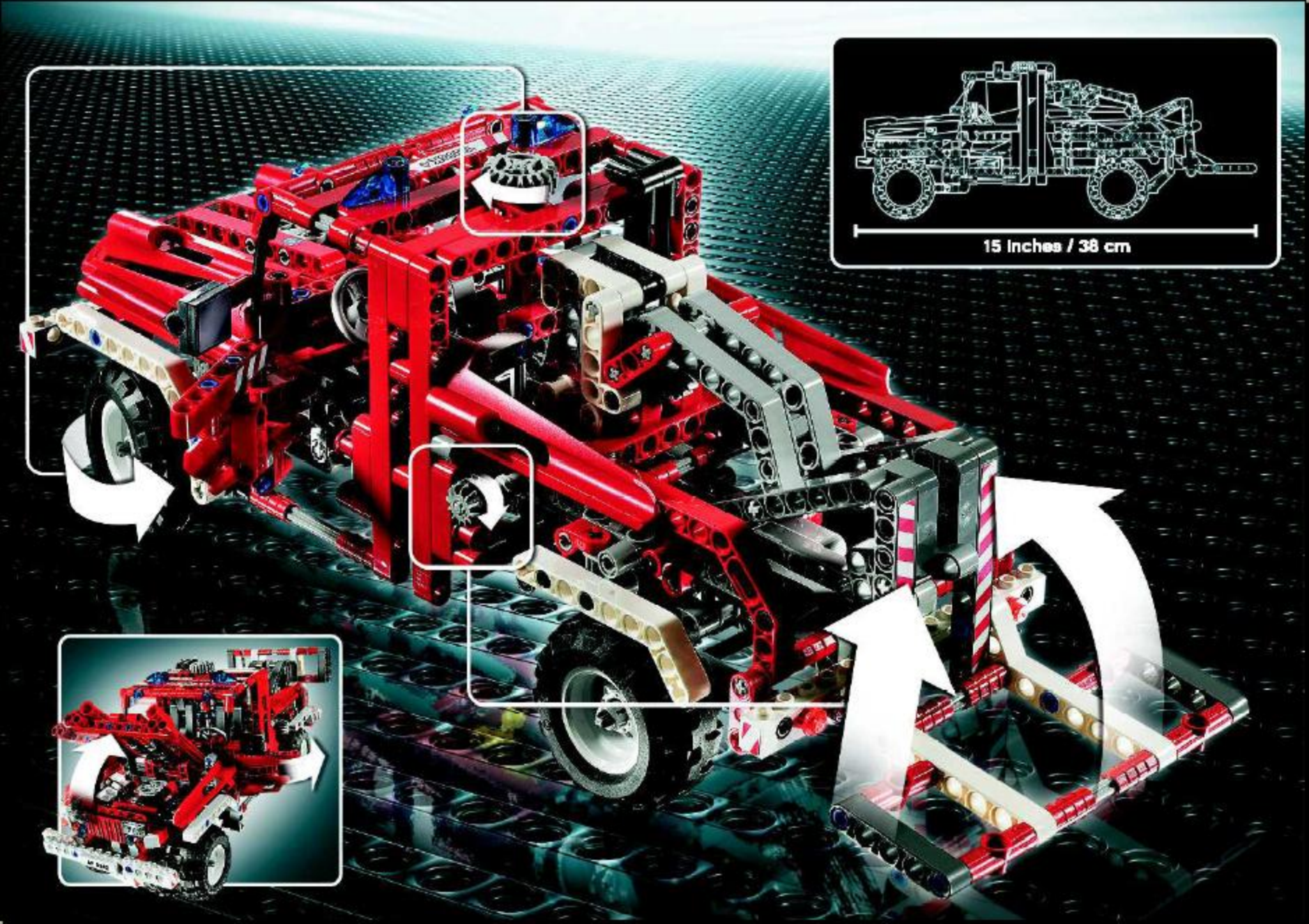
15 inches / 38 cm

1

2

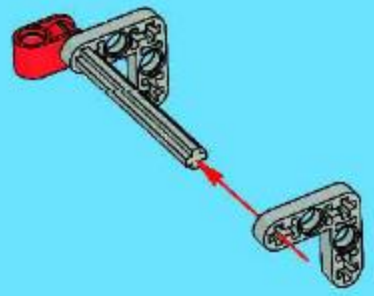

3

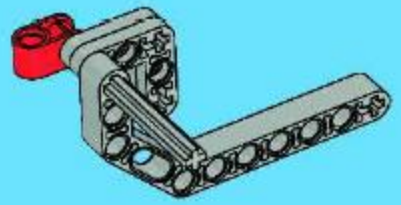

4

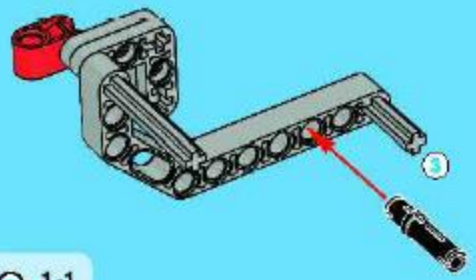

1:1

5

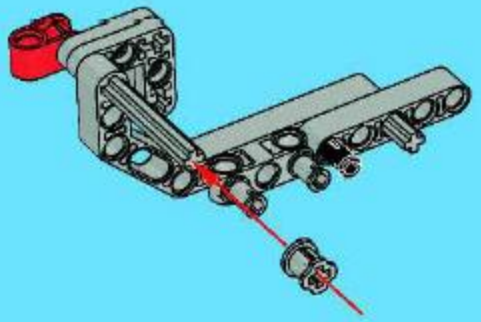

6

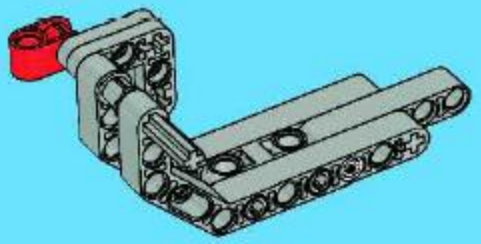

7

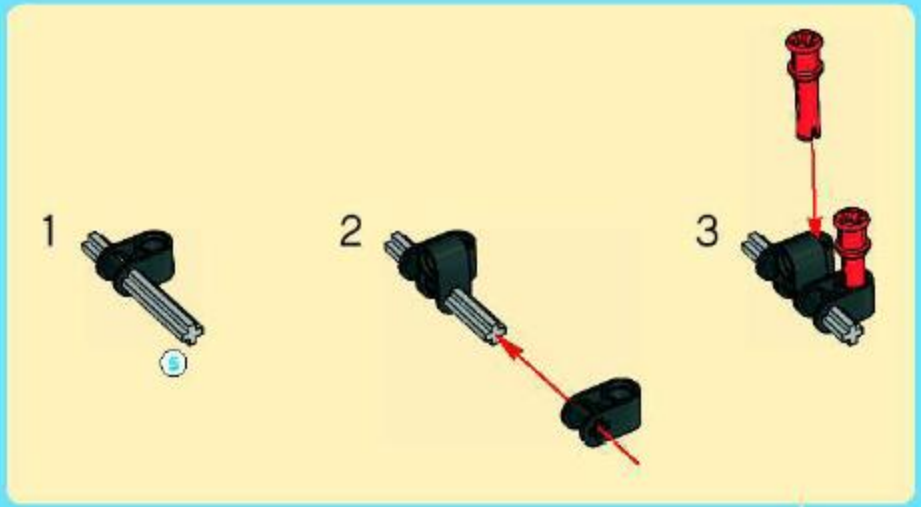

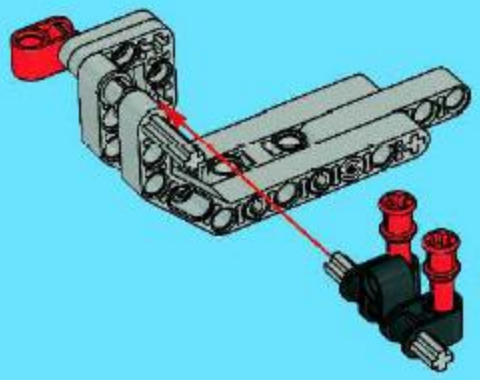

8

1

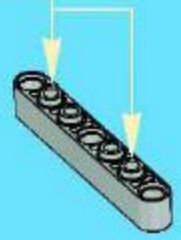

2

3

1:1

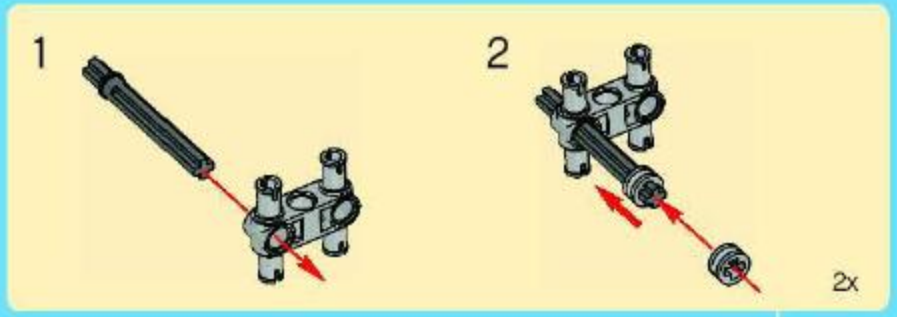

4

5

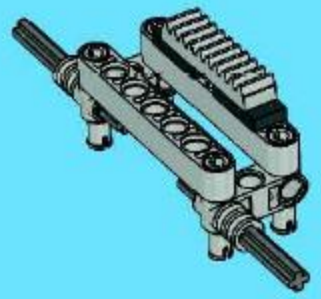

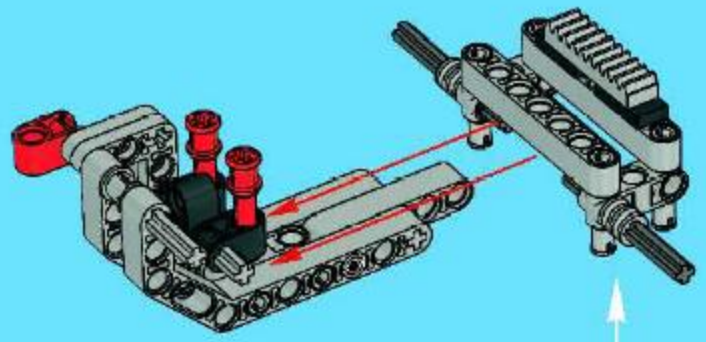

9

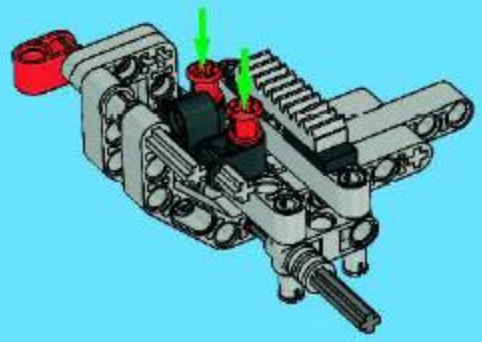

1x

10

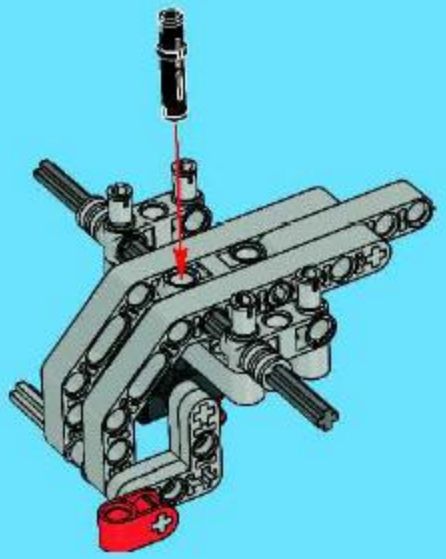

11

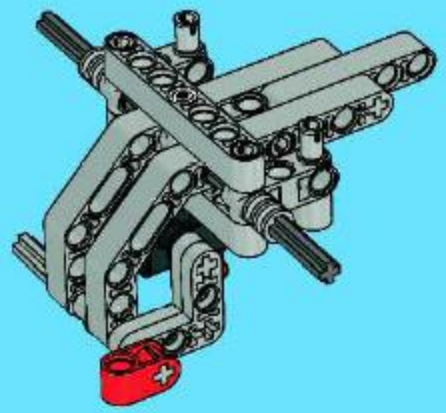

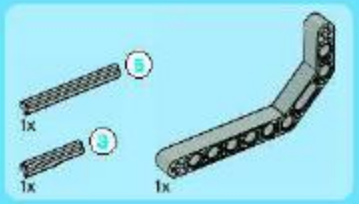

12

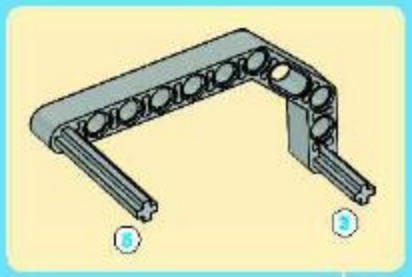

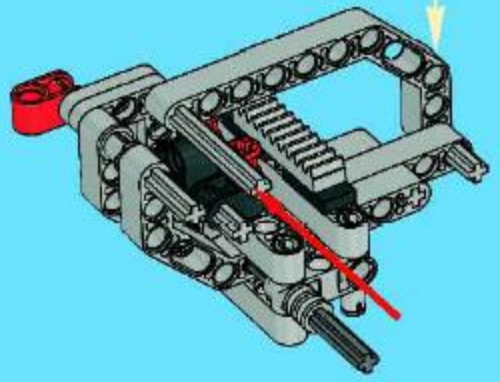

13

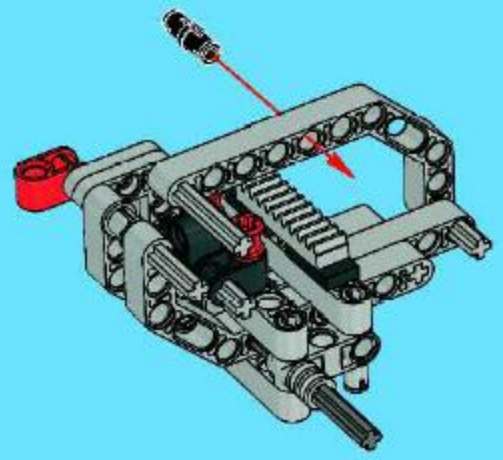

14

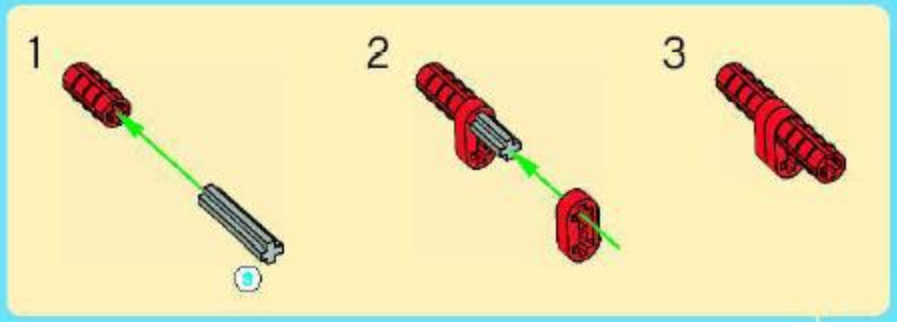

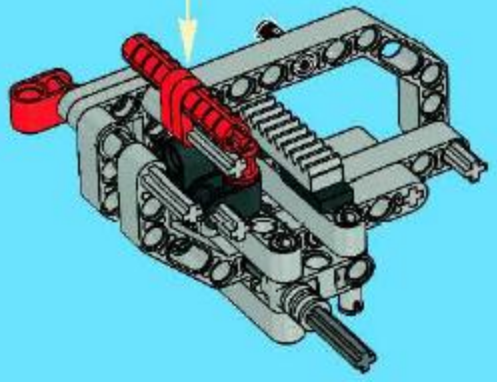

15

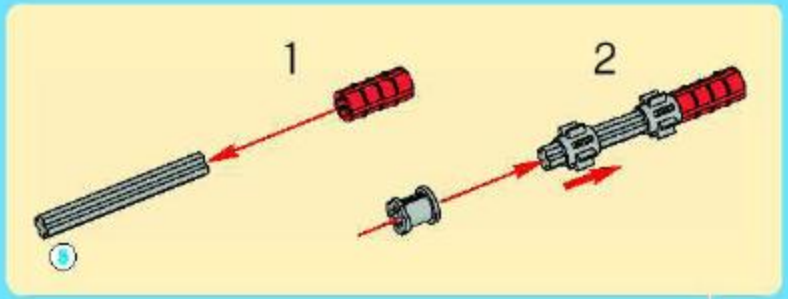

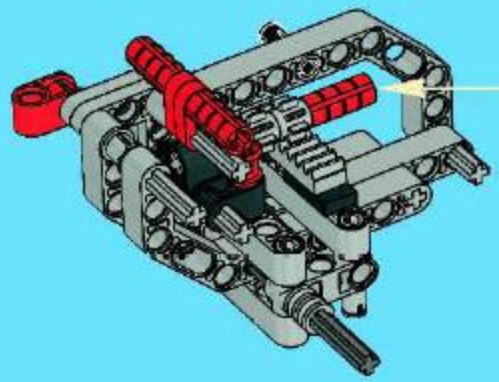

16

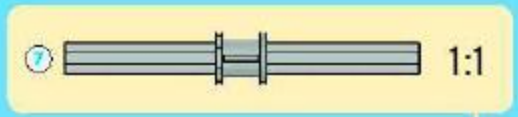

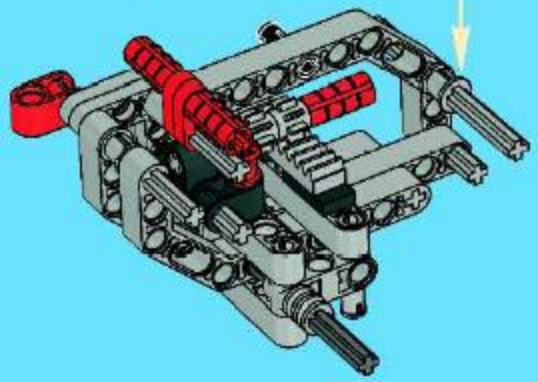

17

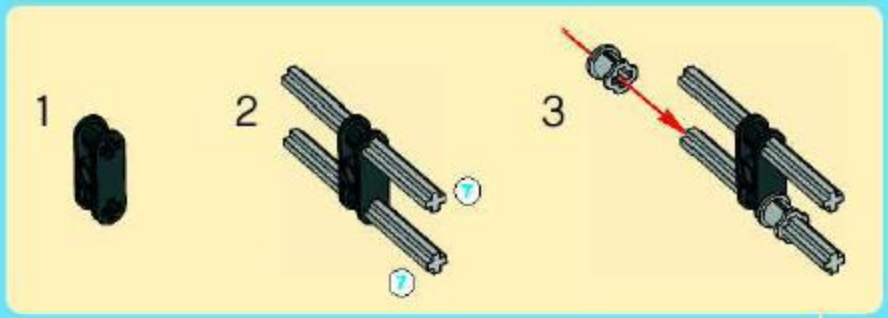

18

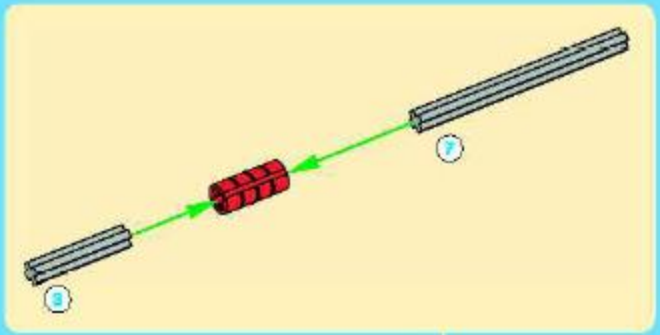

35

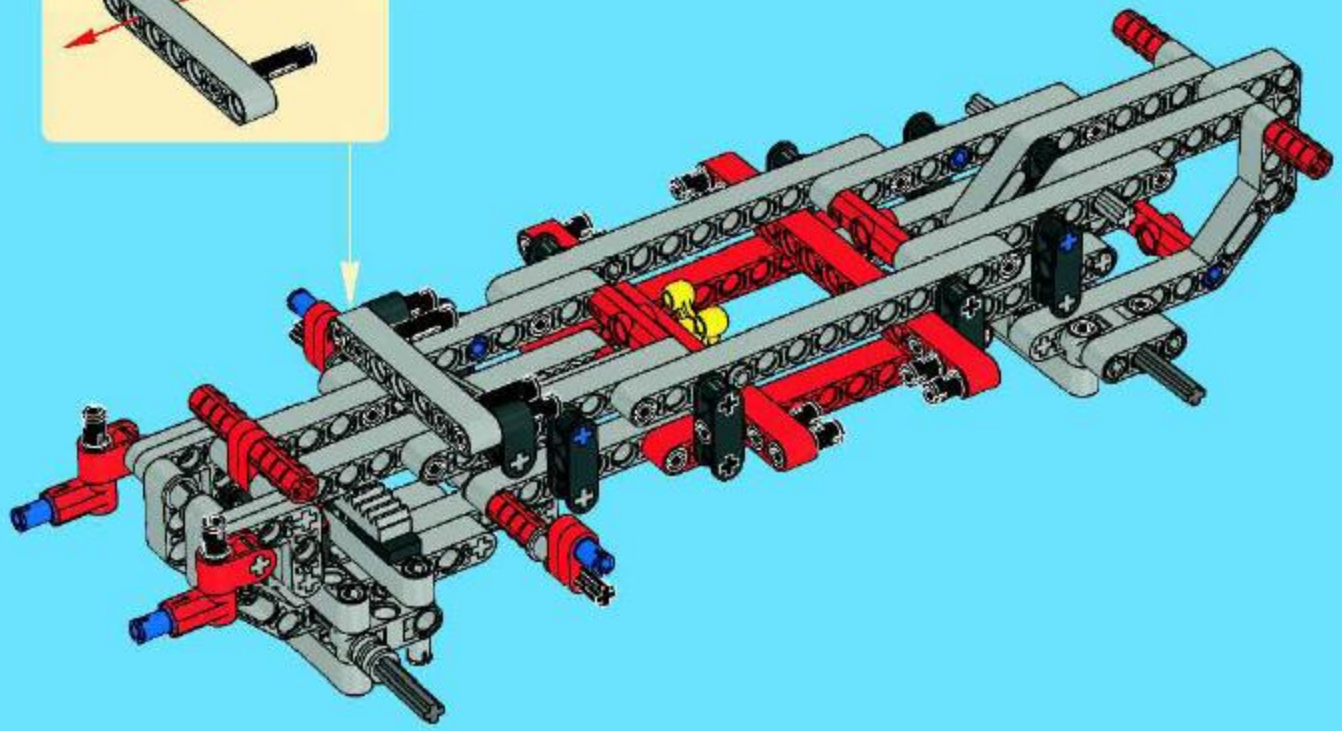

1:1

1

2

3

4

5

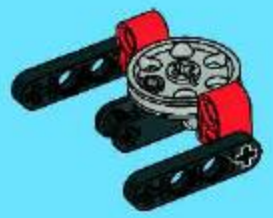

6

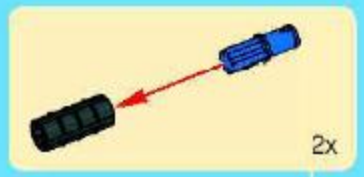

7

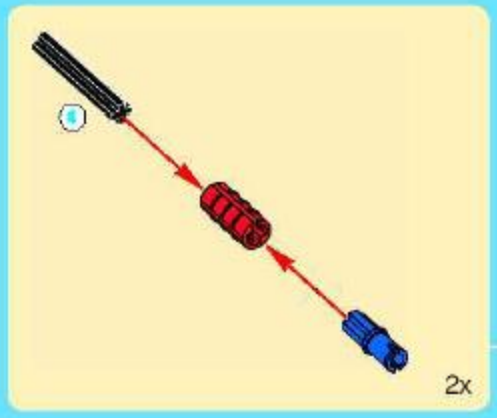

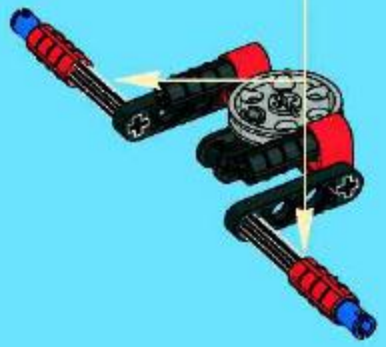

36

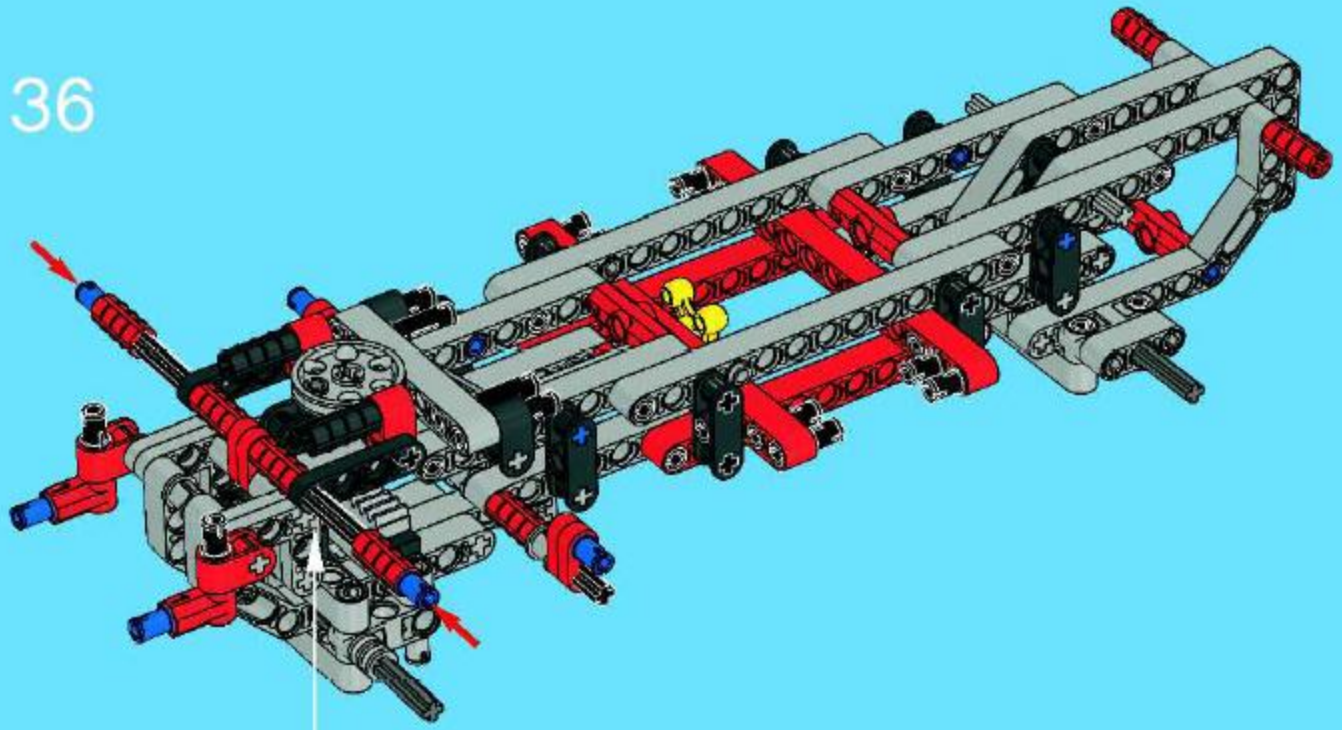

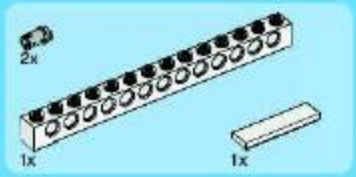

37

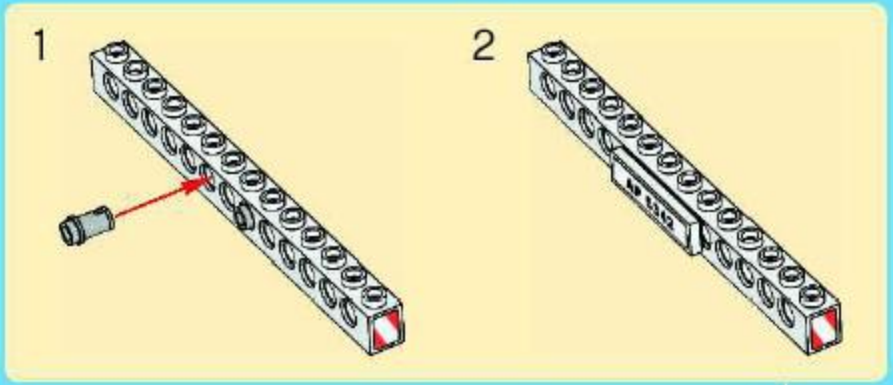

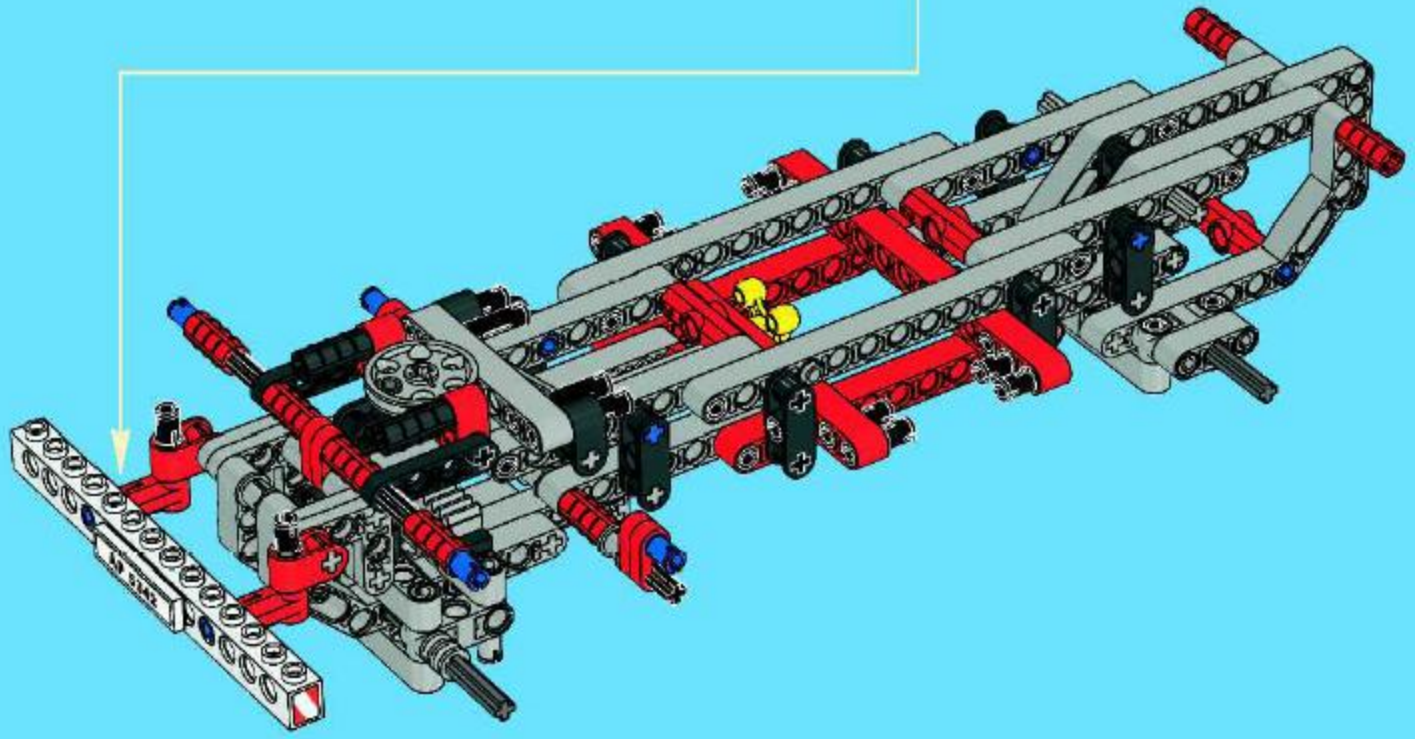

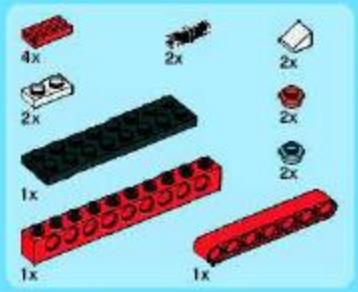

38

1

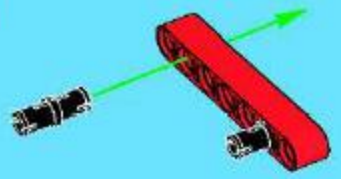

2

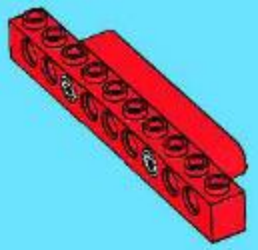

3

4

5

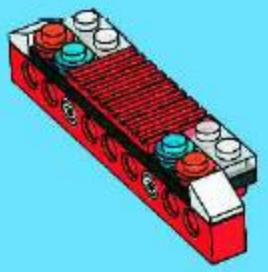

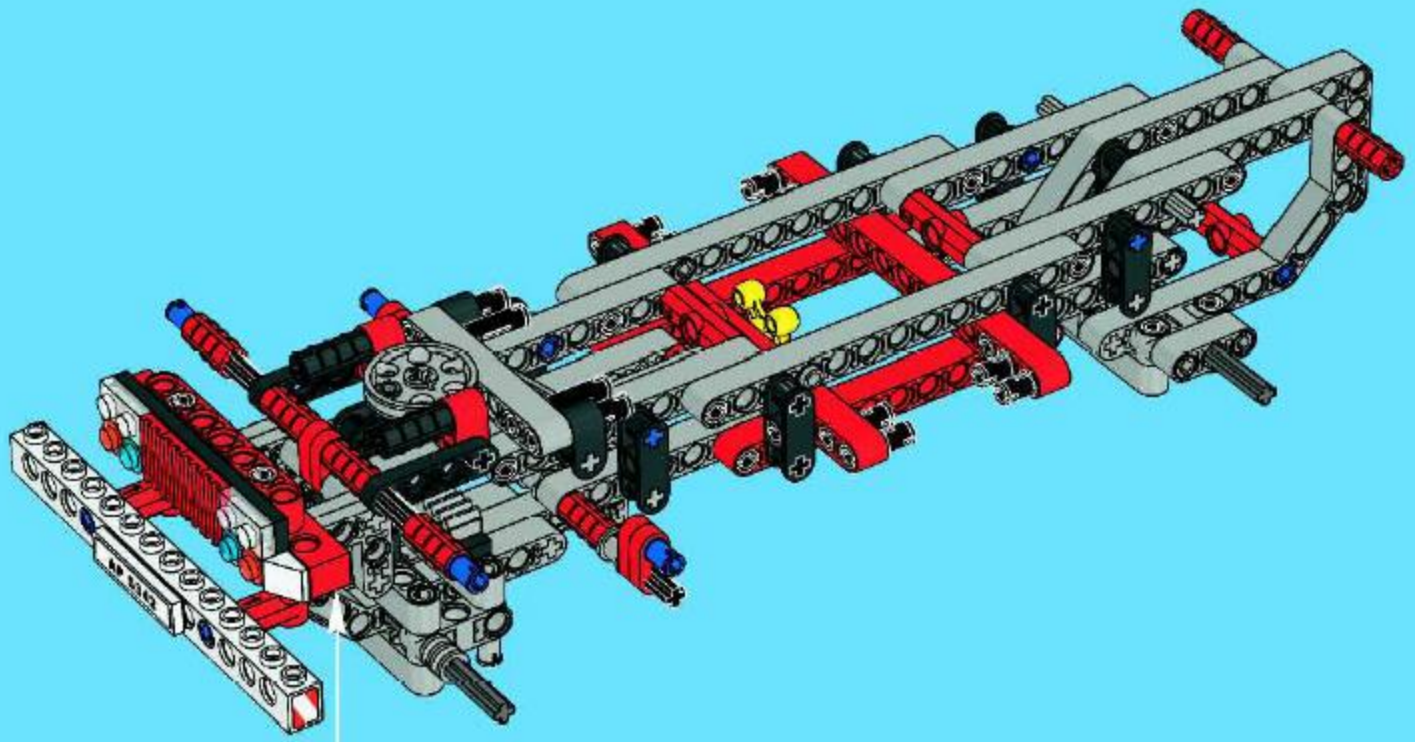

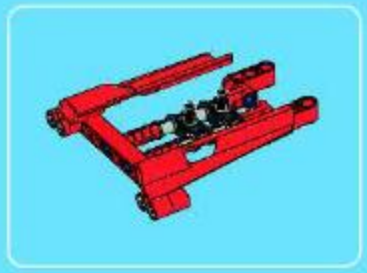

1

2

3

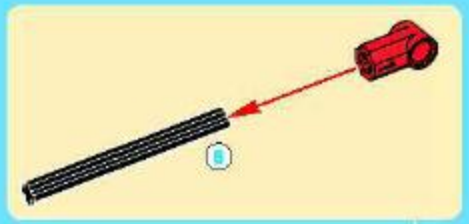

4

5

6

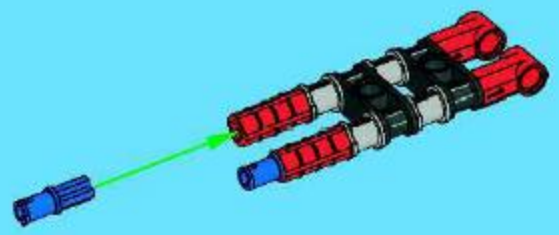

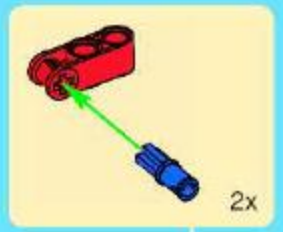

7

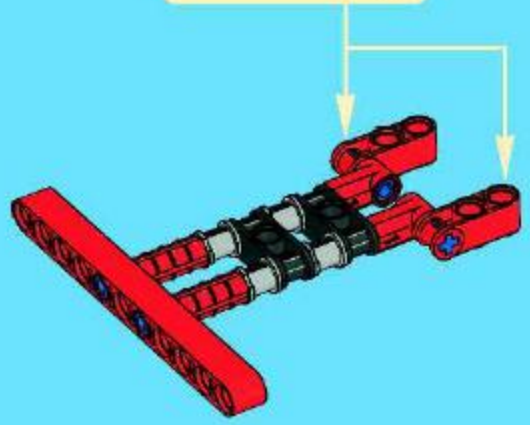

8

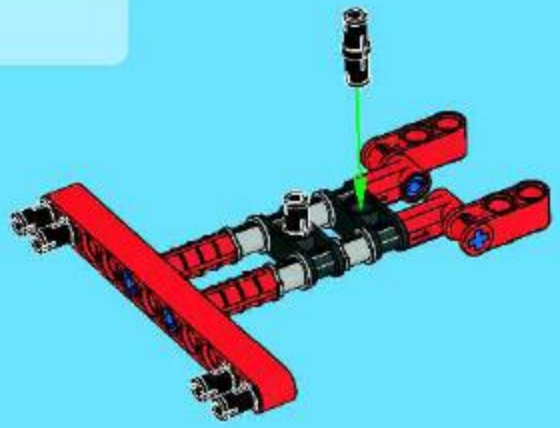

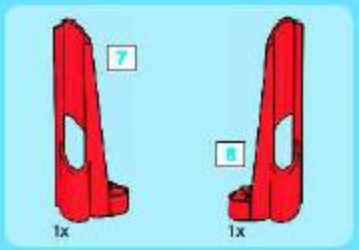

9

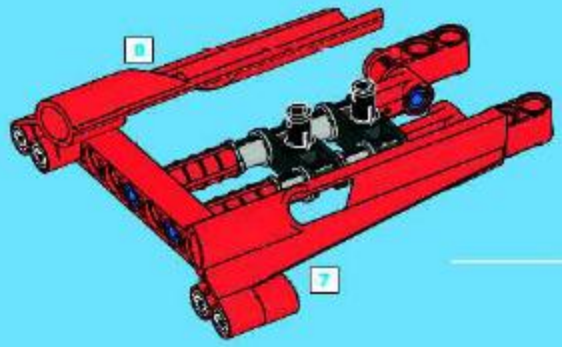

39

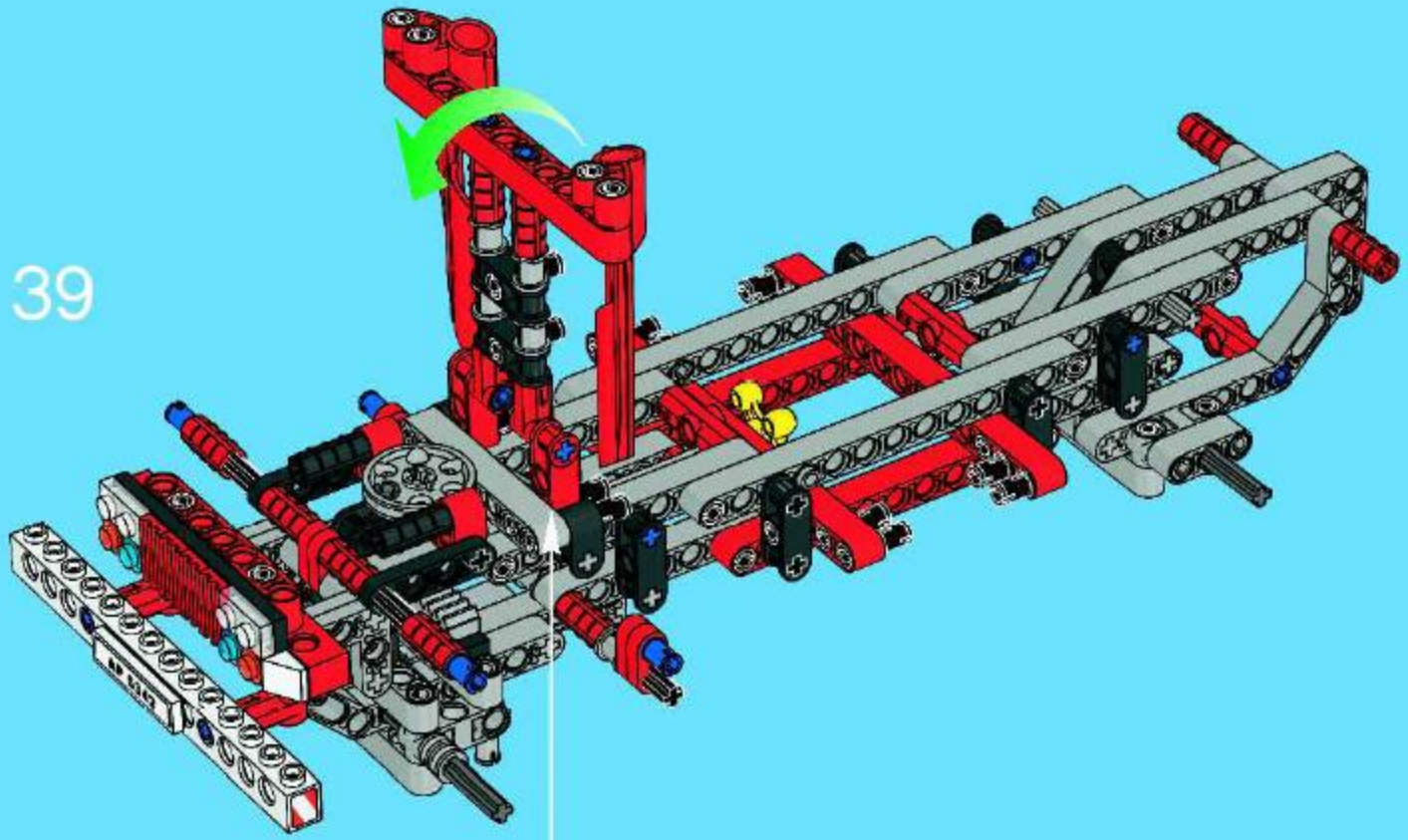

40

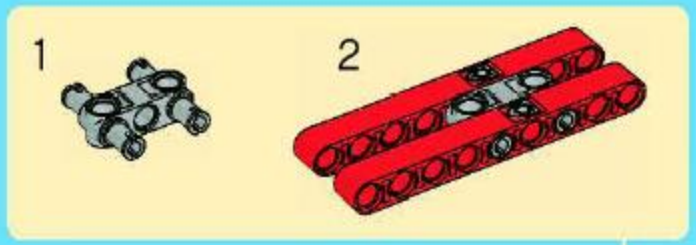

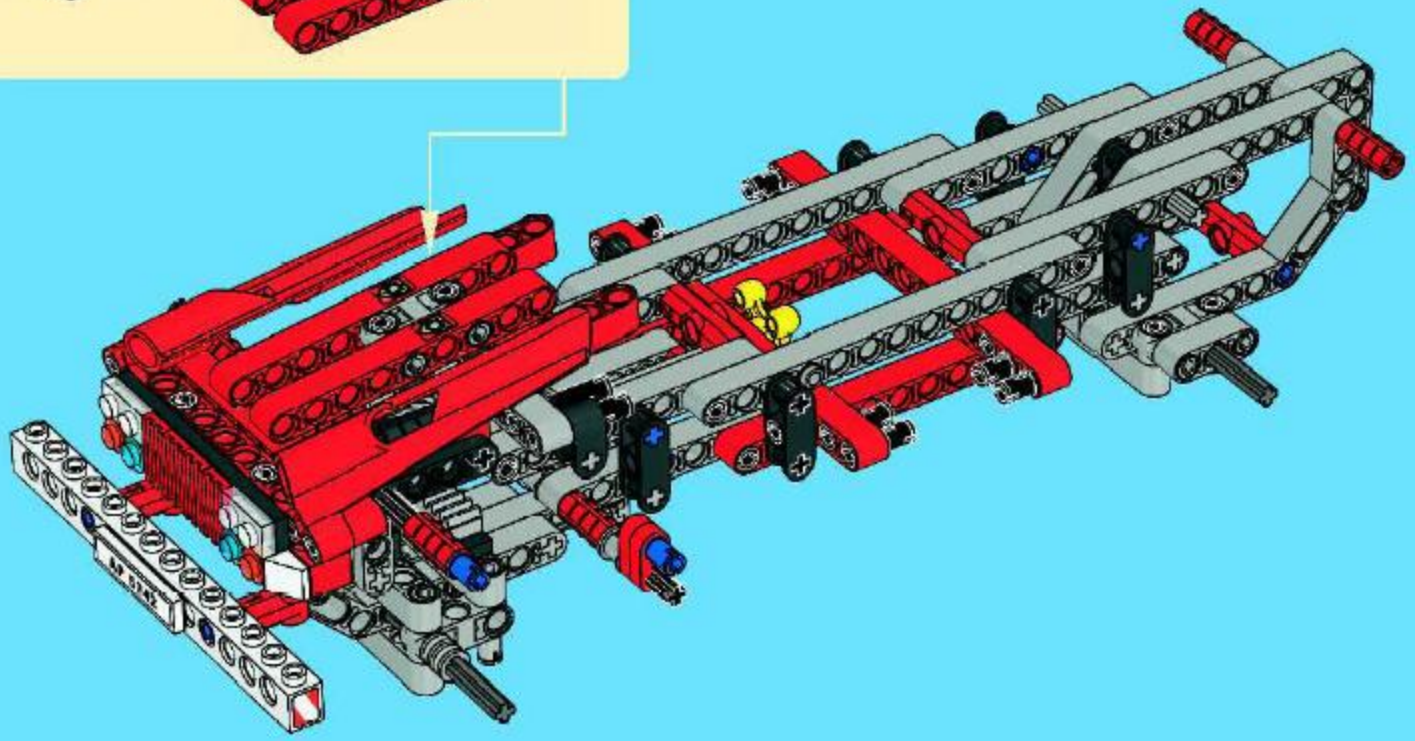

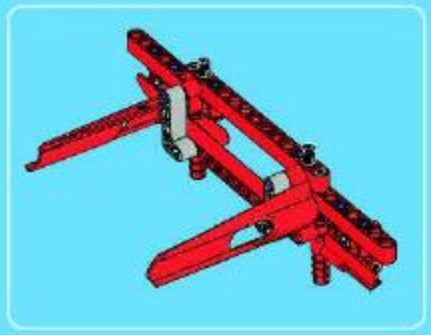

1

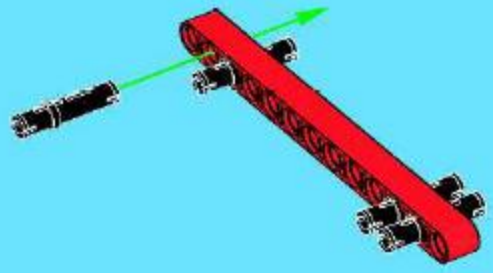

2

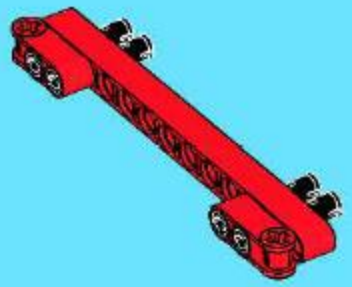

3

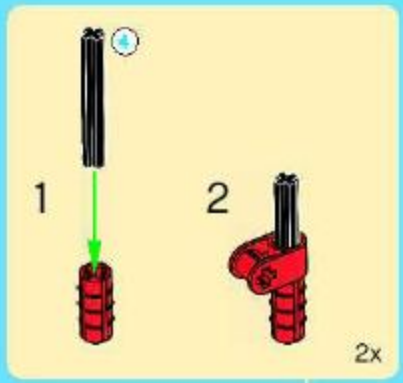

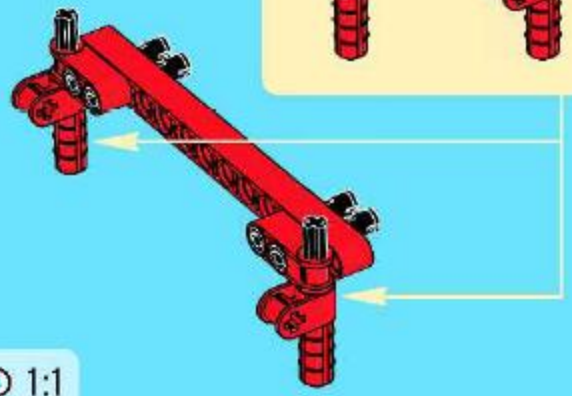

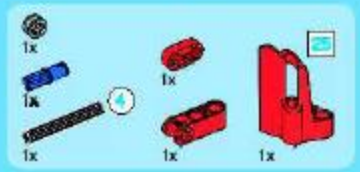

4

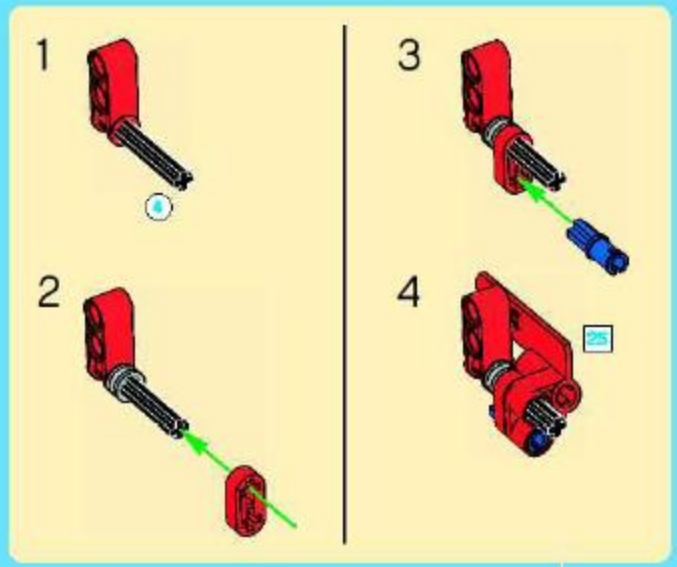

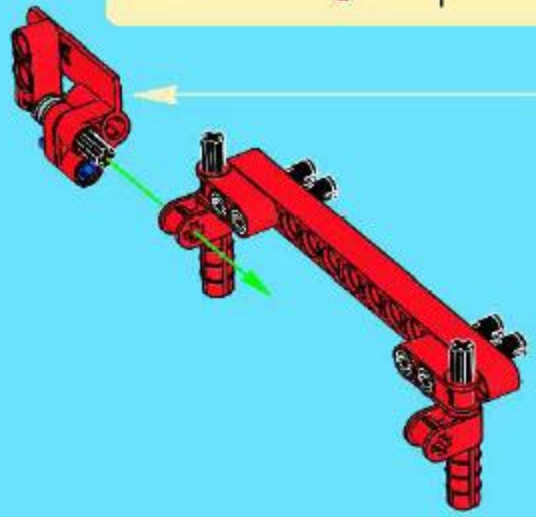

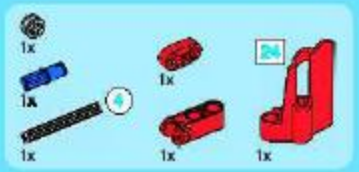

5

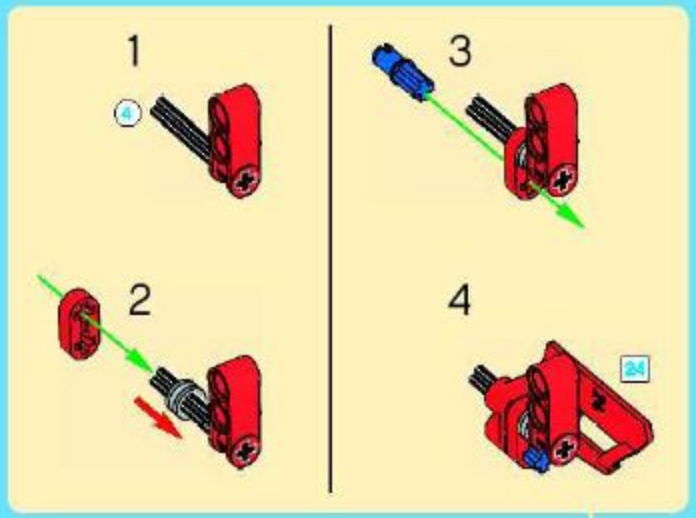

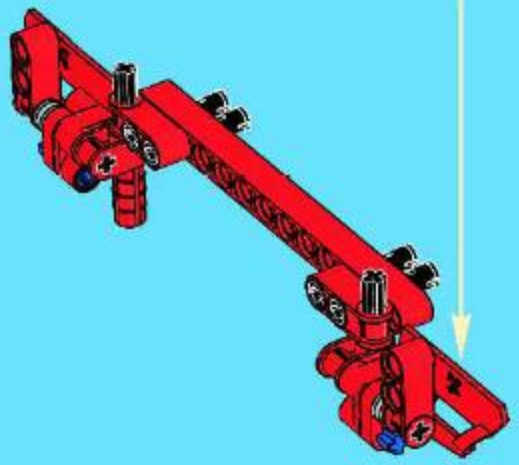

6

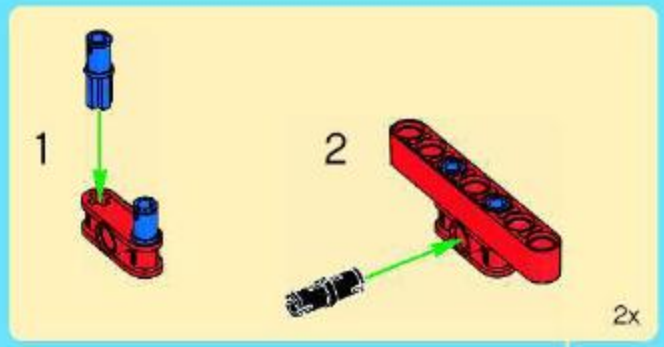

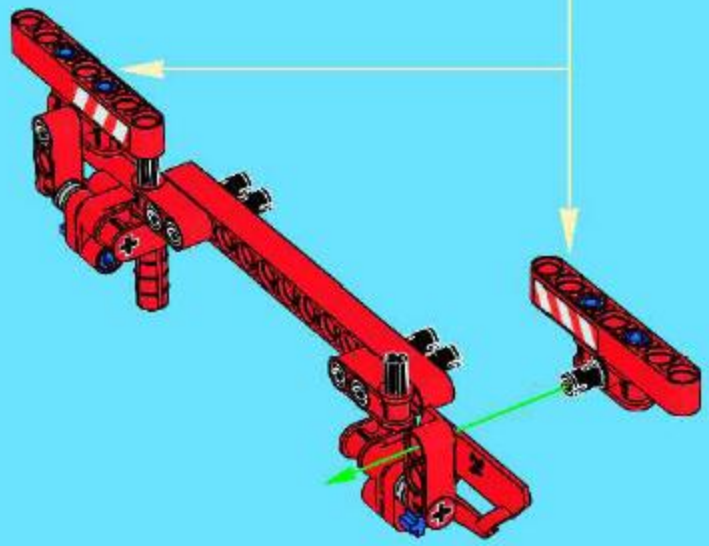

7

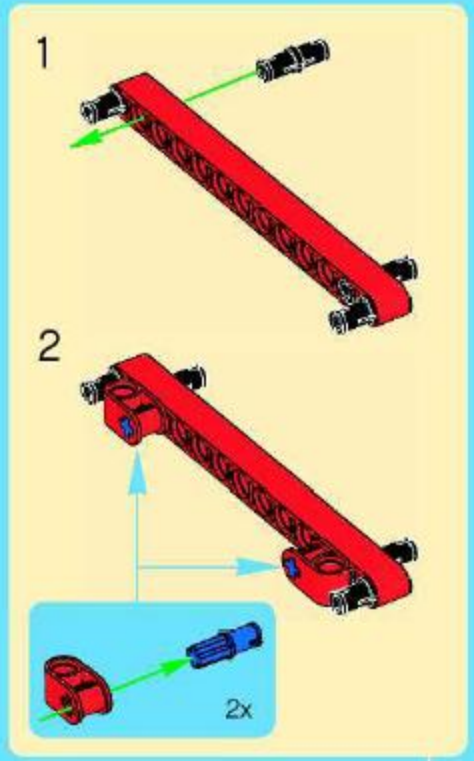

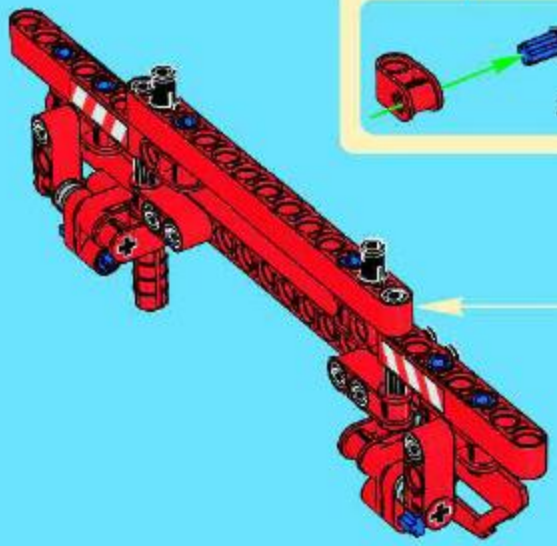

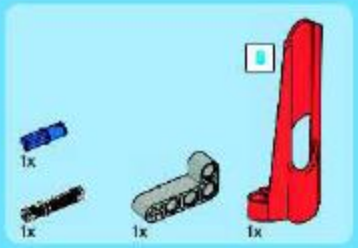

8

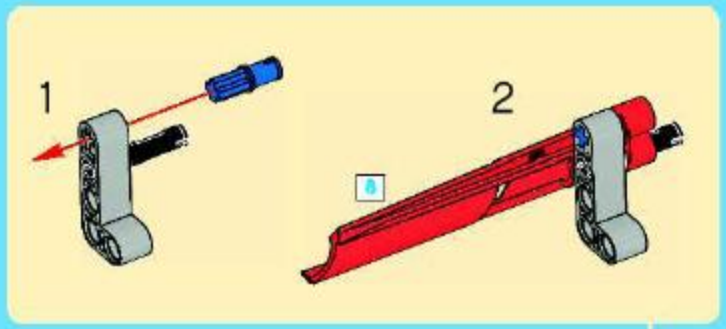

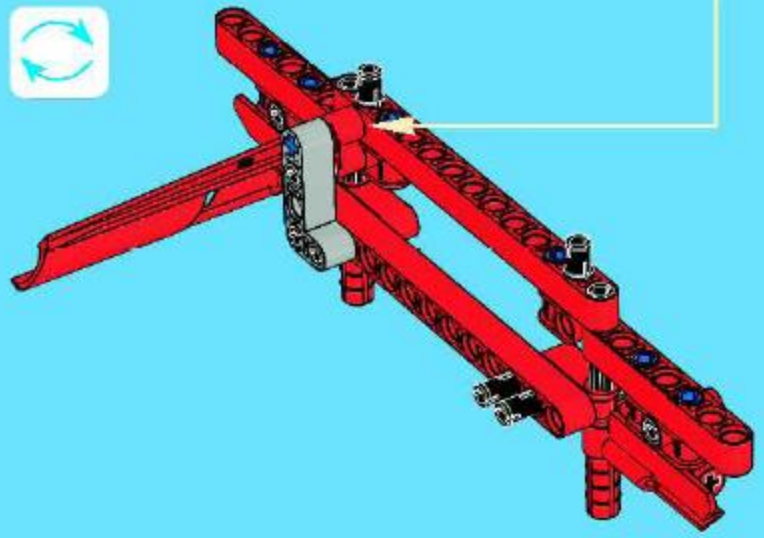

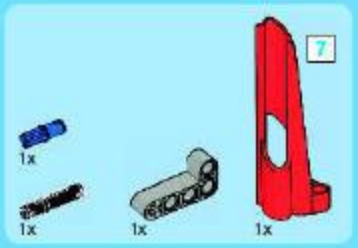

9

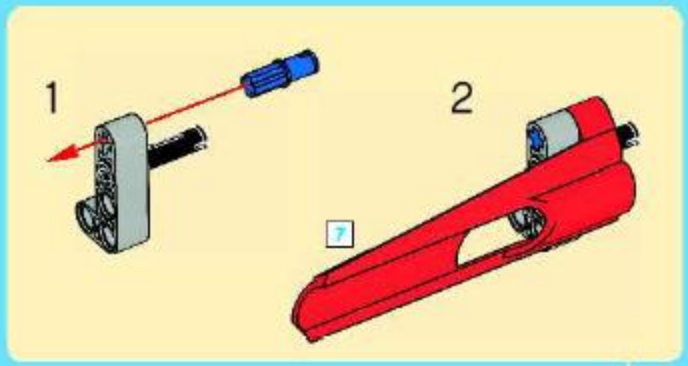

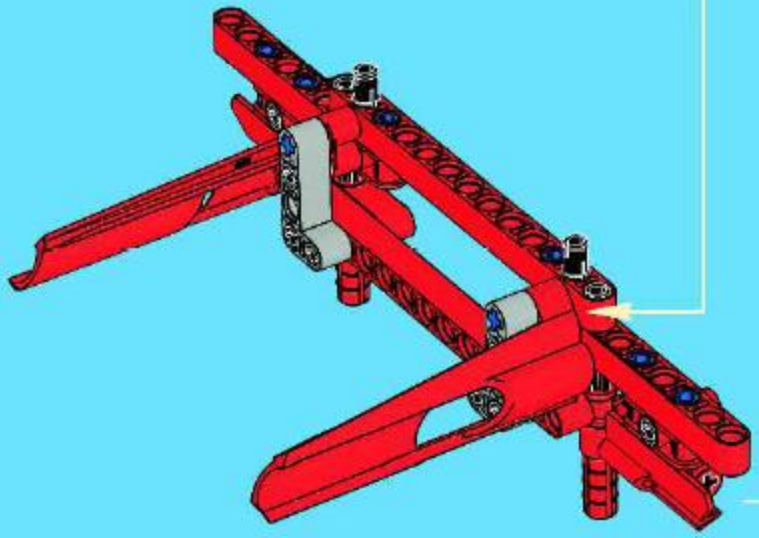

41

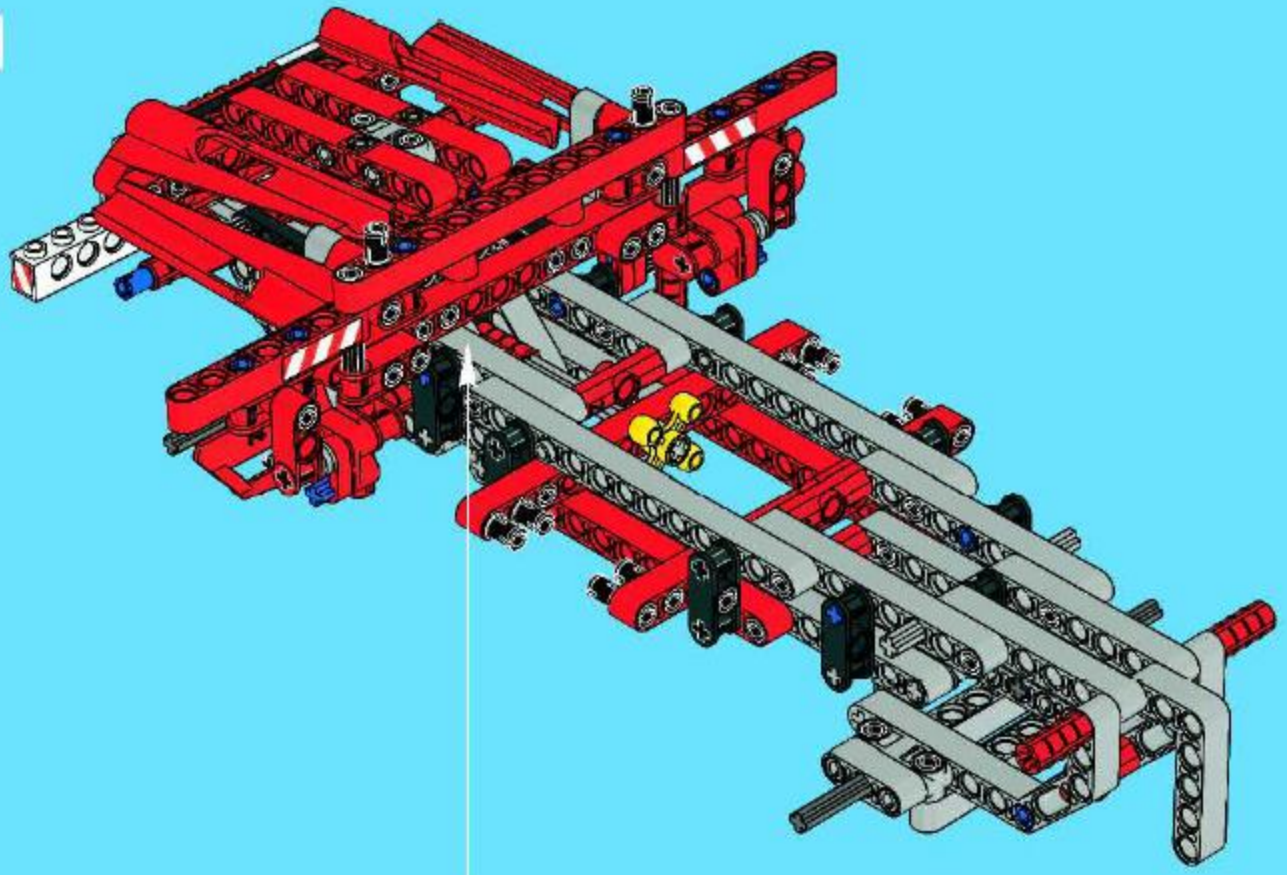

1

2

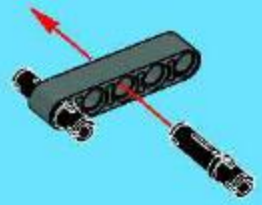

3

4

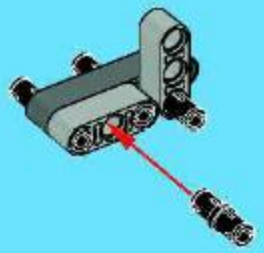

5

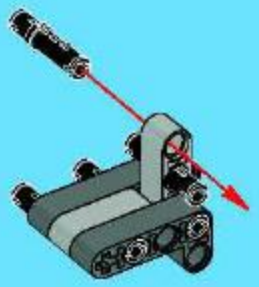

6

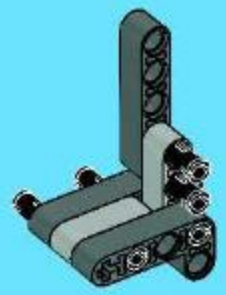

7

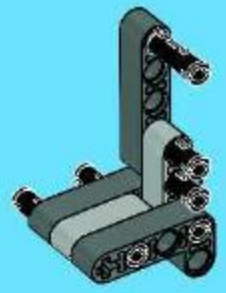

8

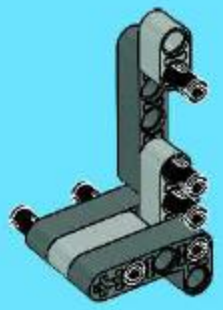

9

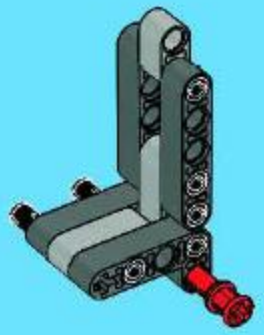

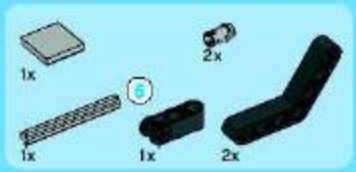

10

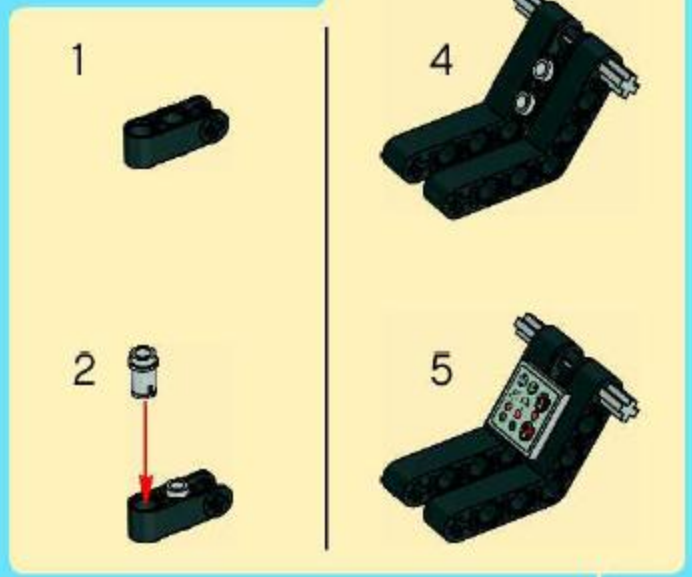

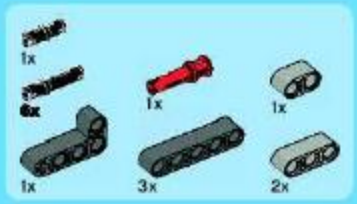

11

1

2

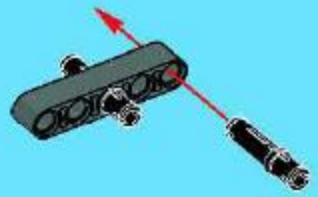

3

4

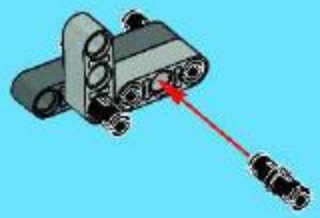

5

6

7

8

9

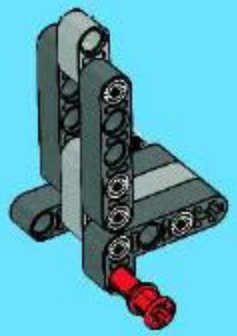

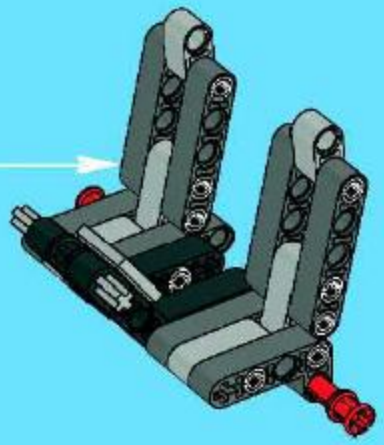

12

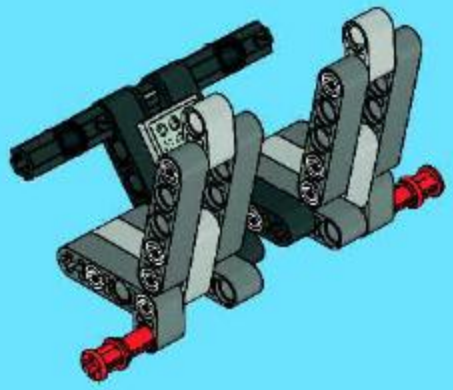

13

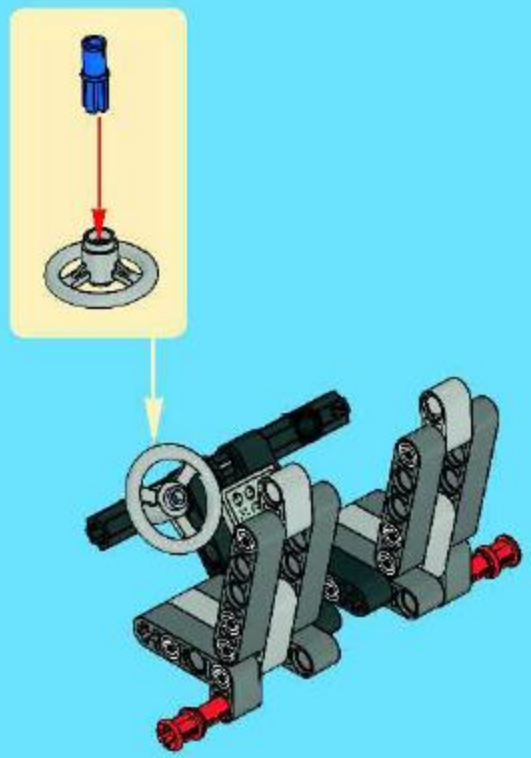

42

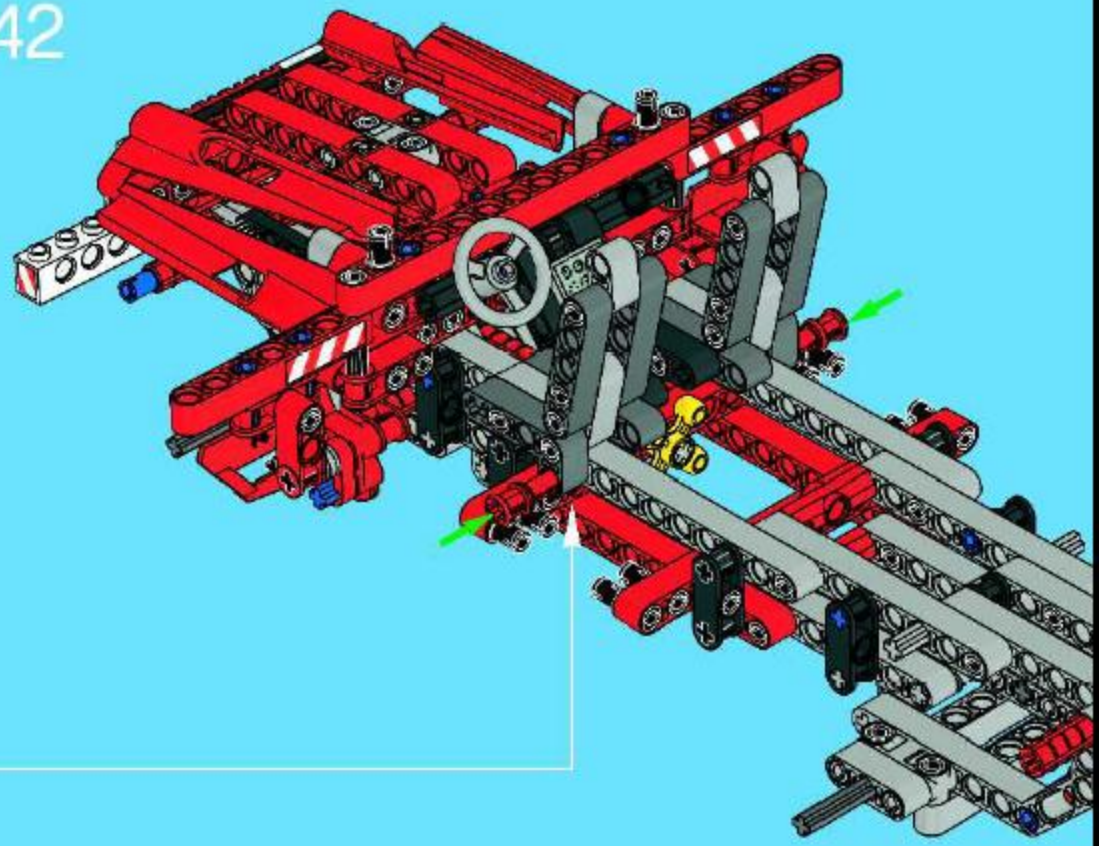

43

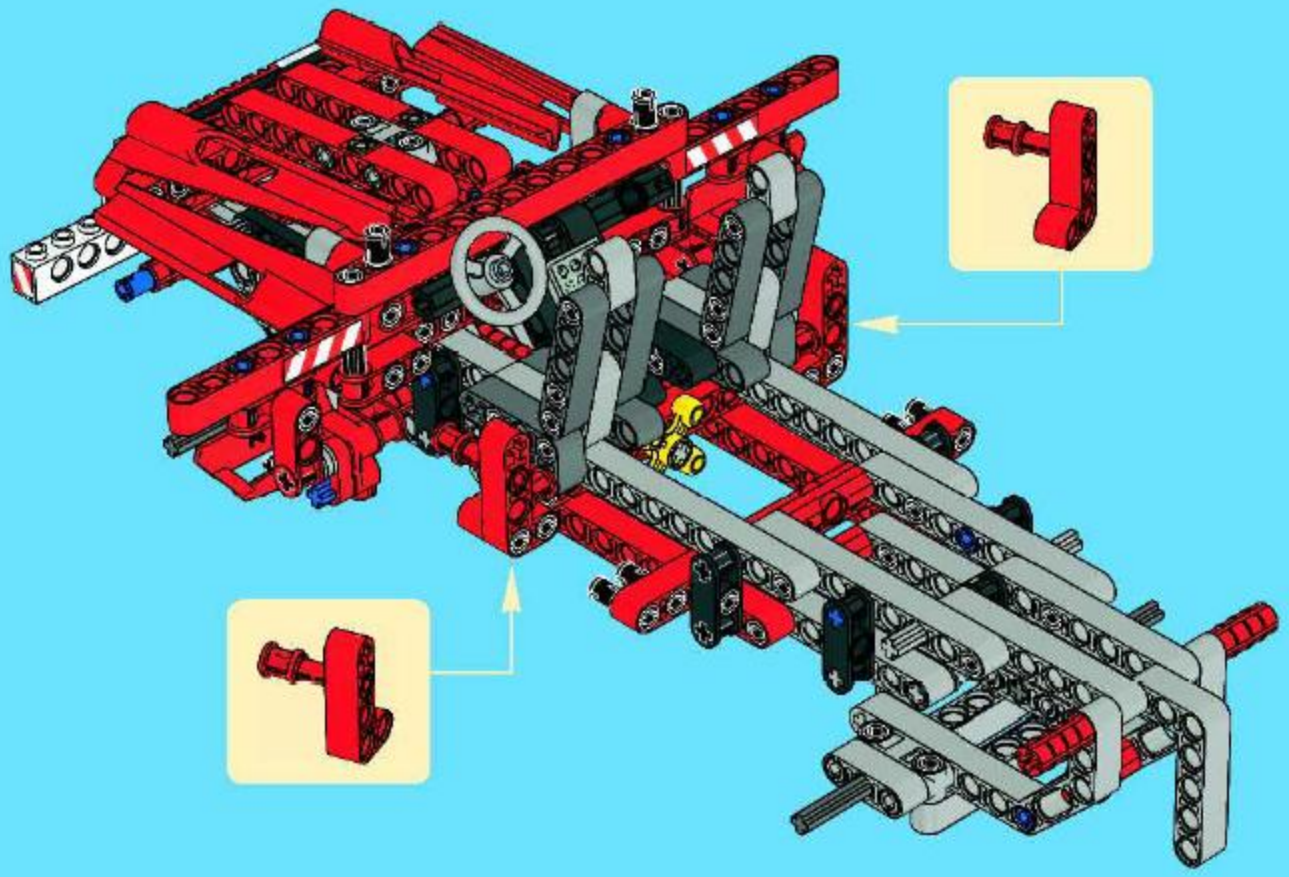

44

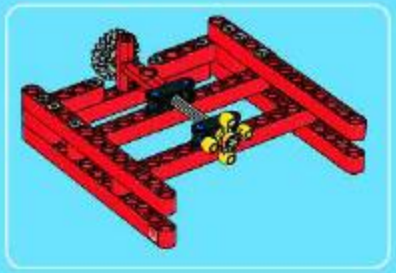

1

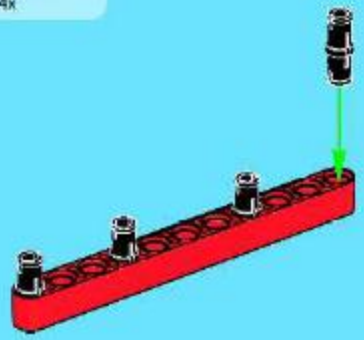

2

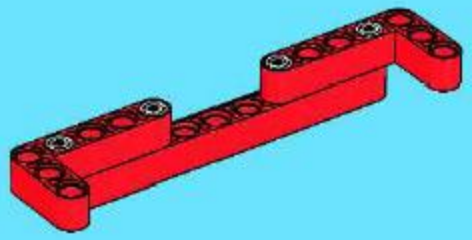

3

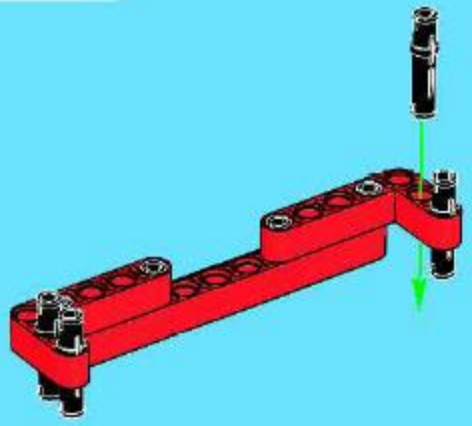

4

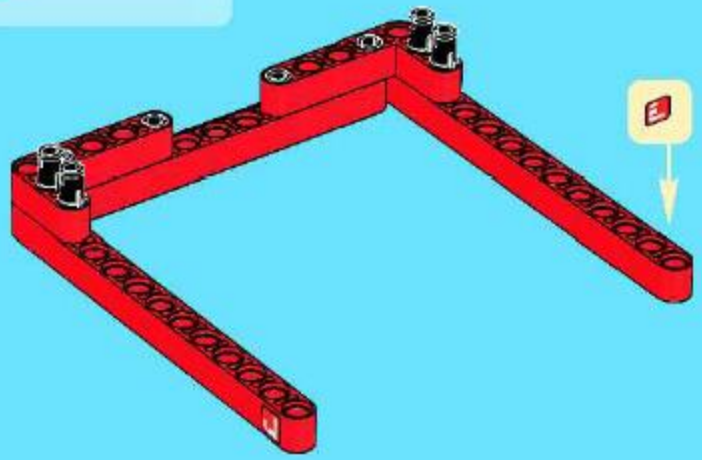

5

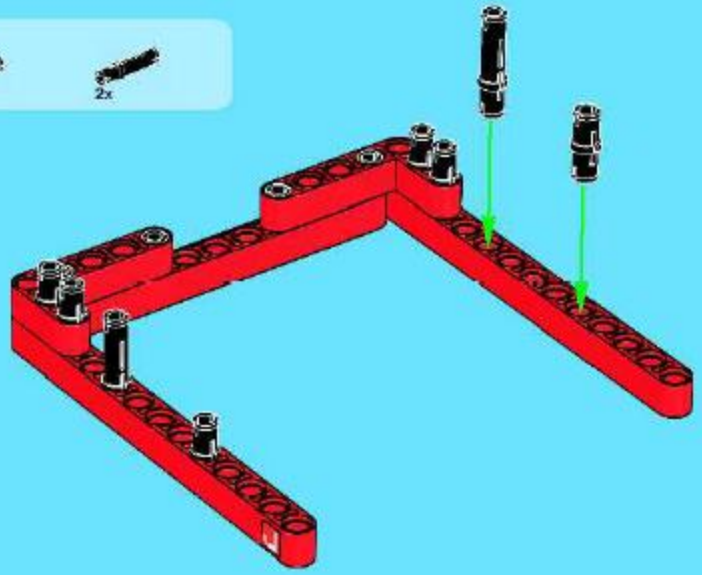

6

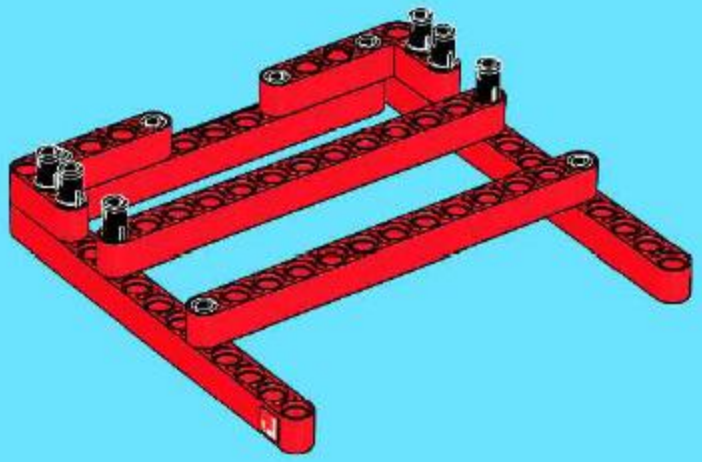

7

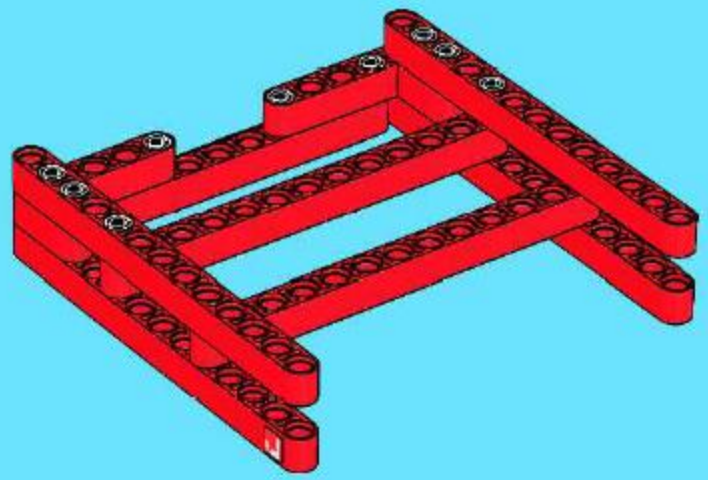

8

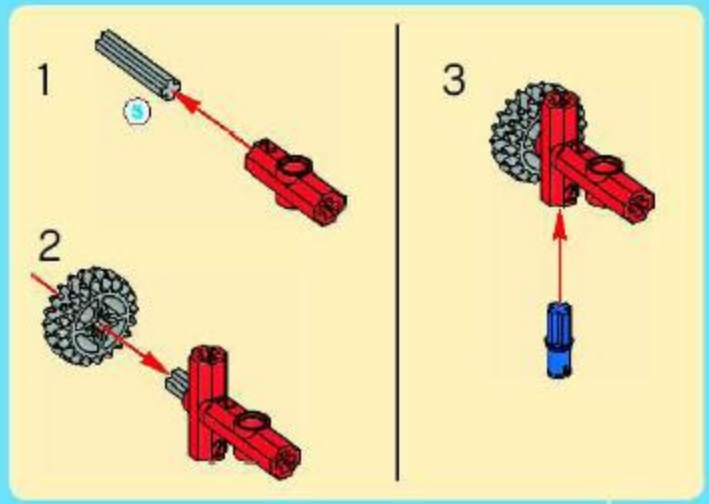

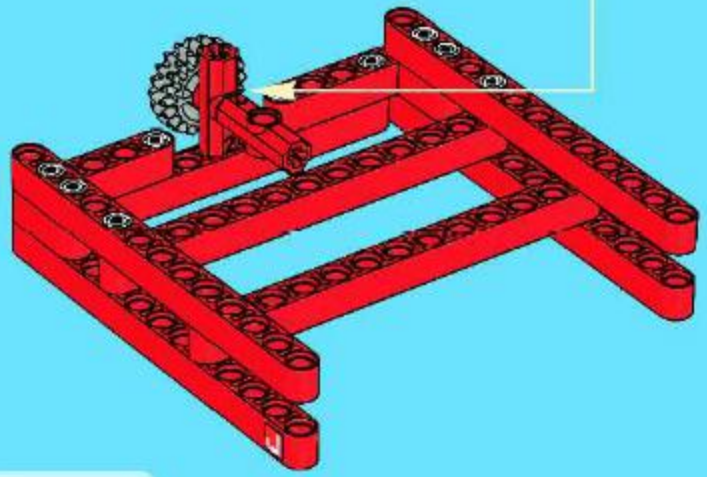

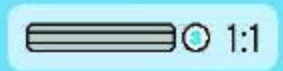

9

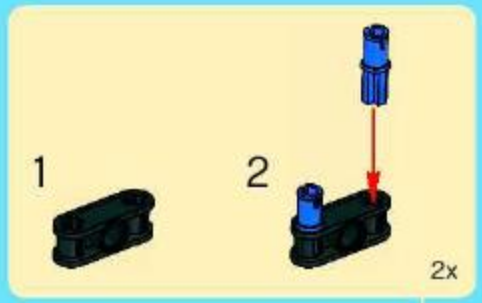

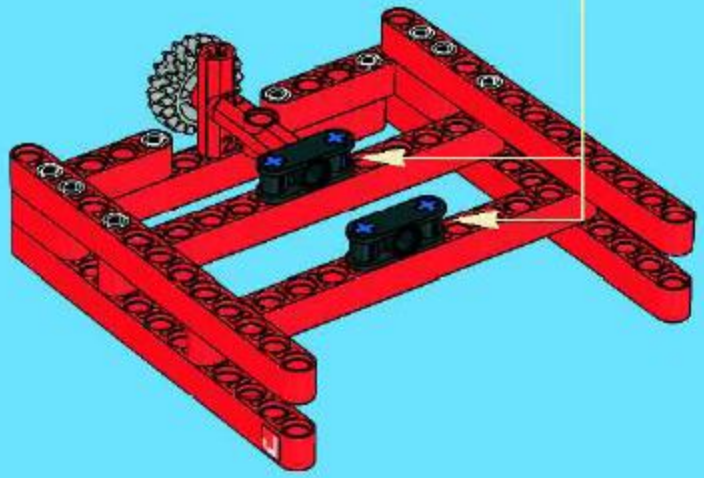

10

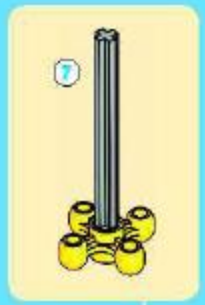

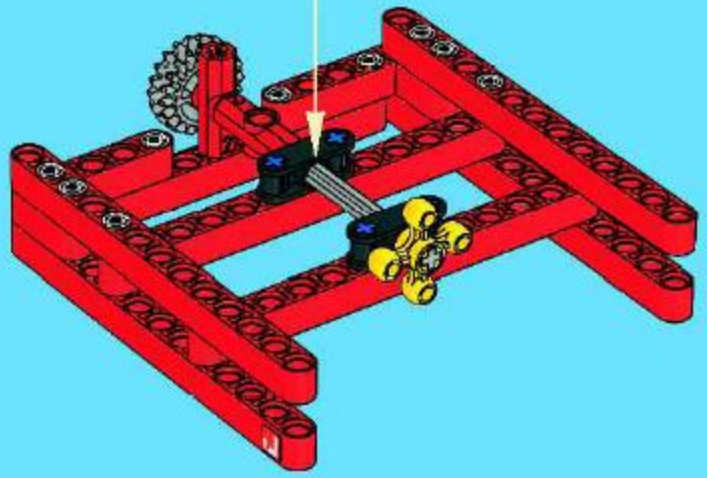

45

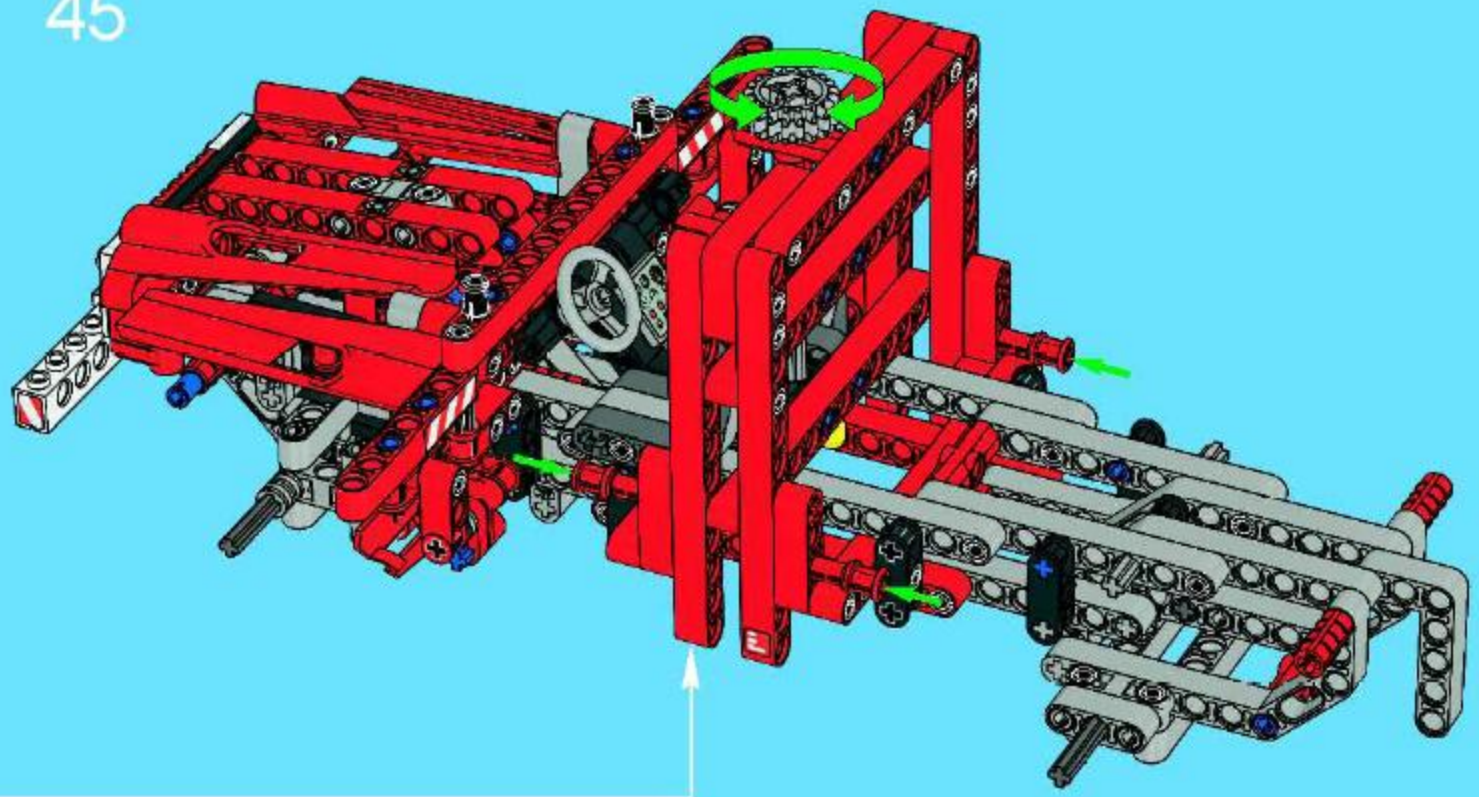

46

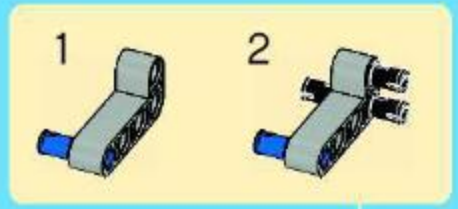

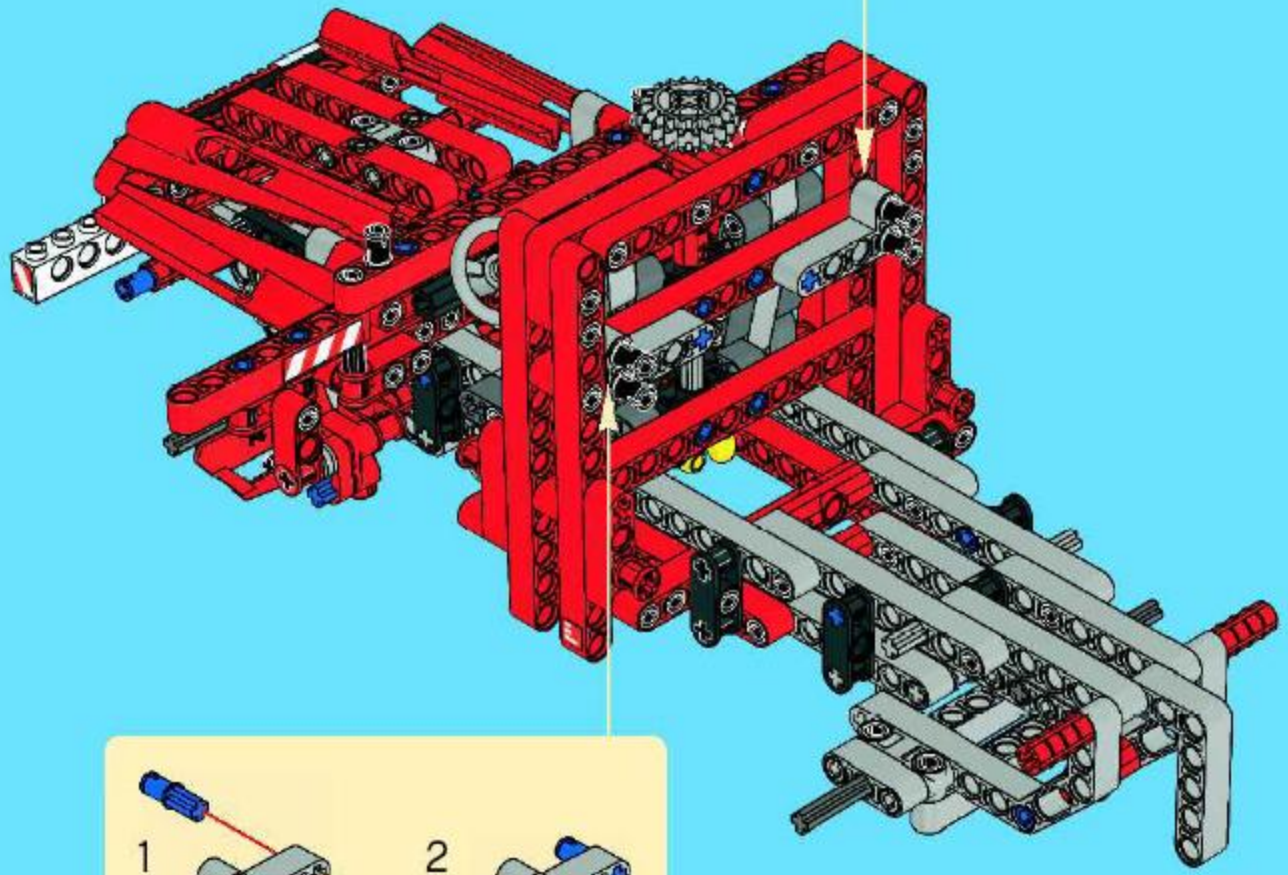

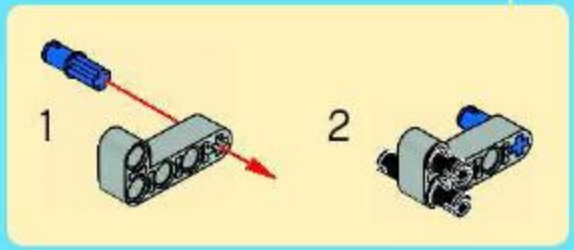

47

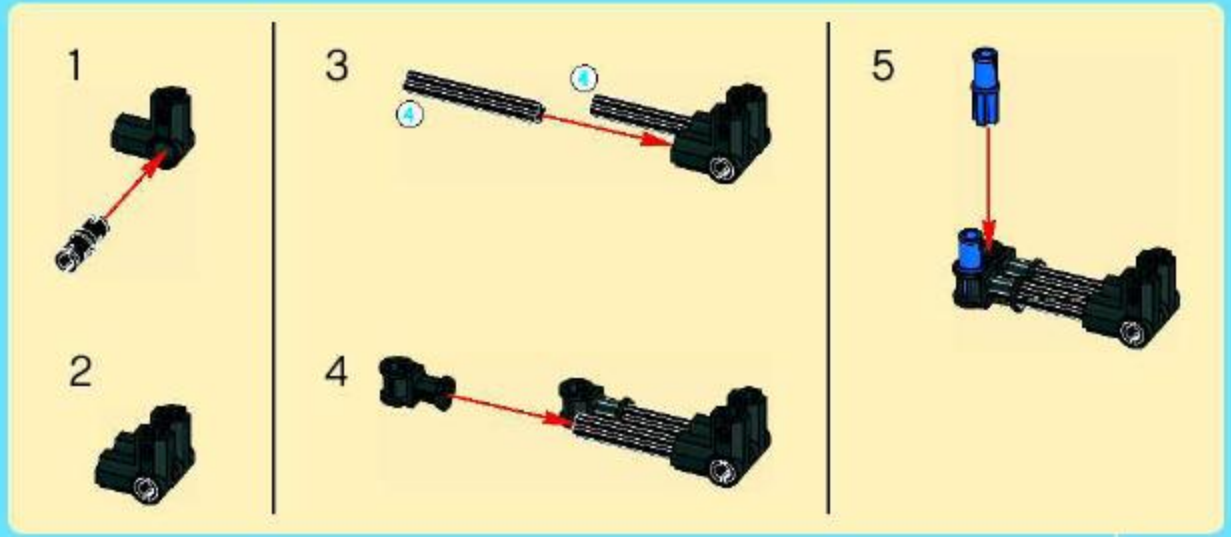

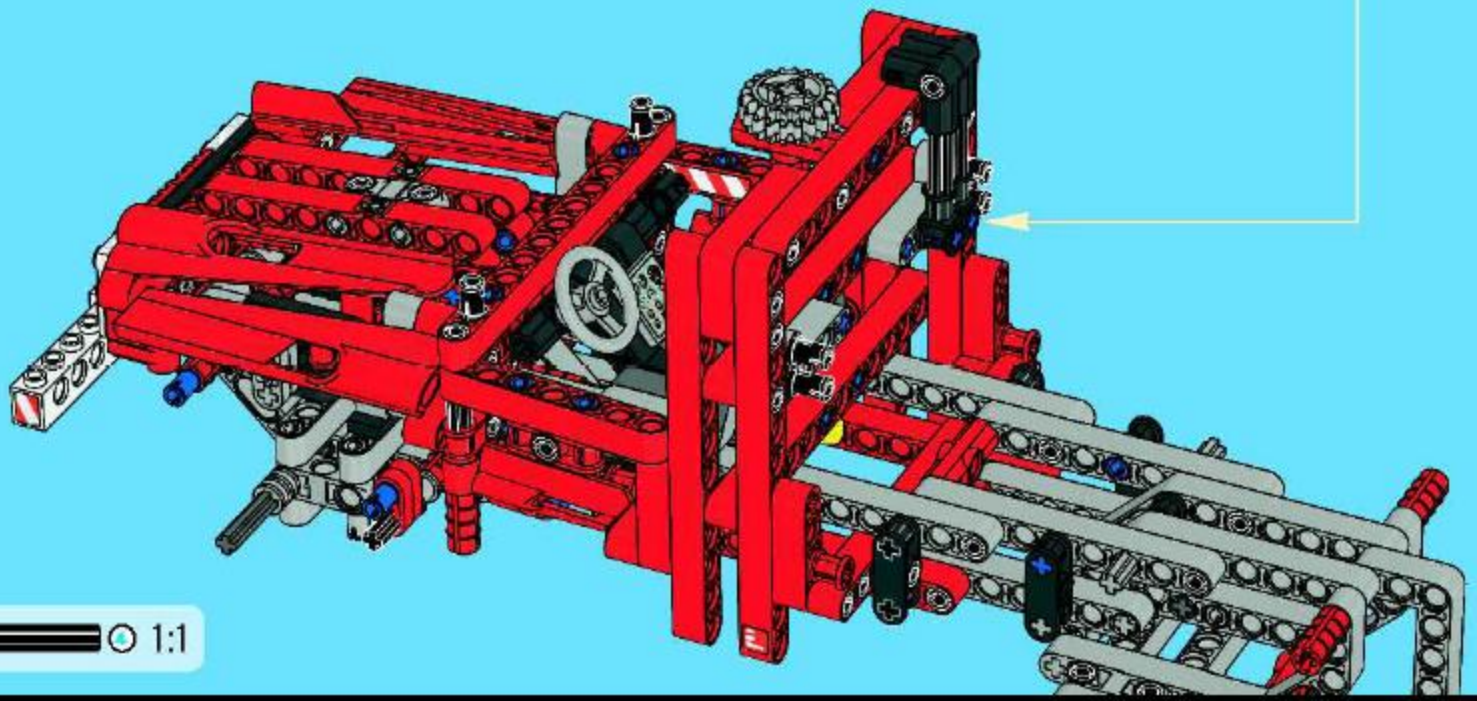

1:1

48

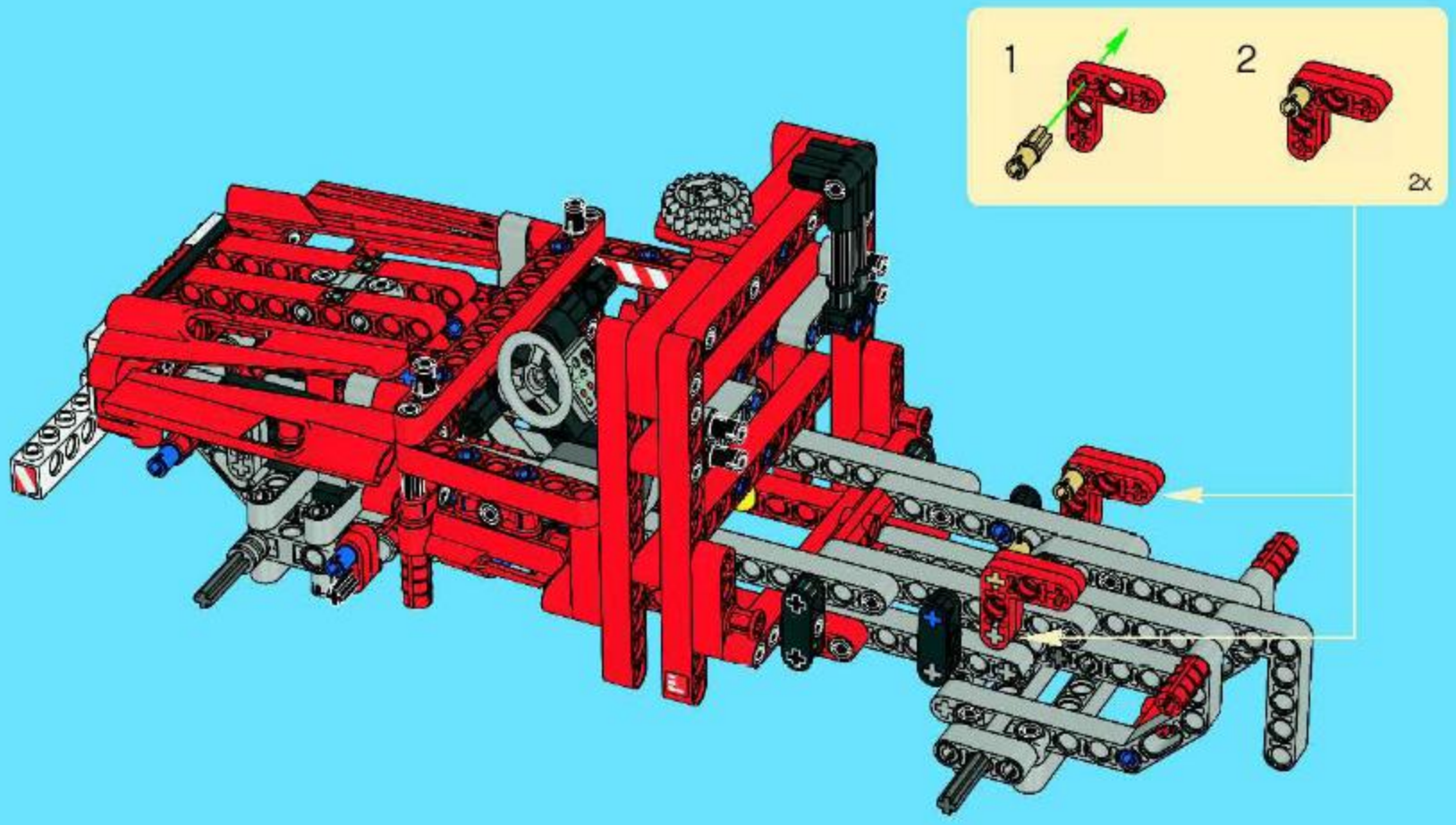

49

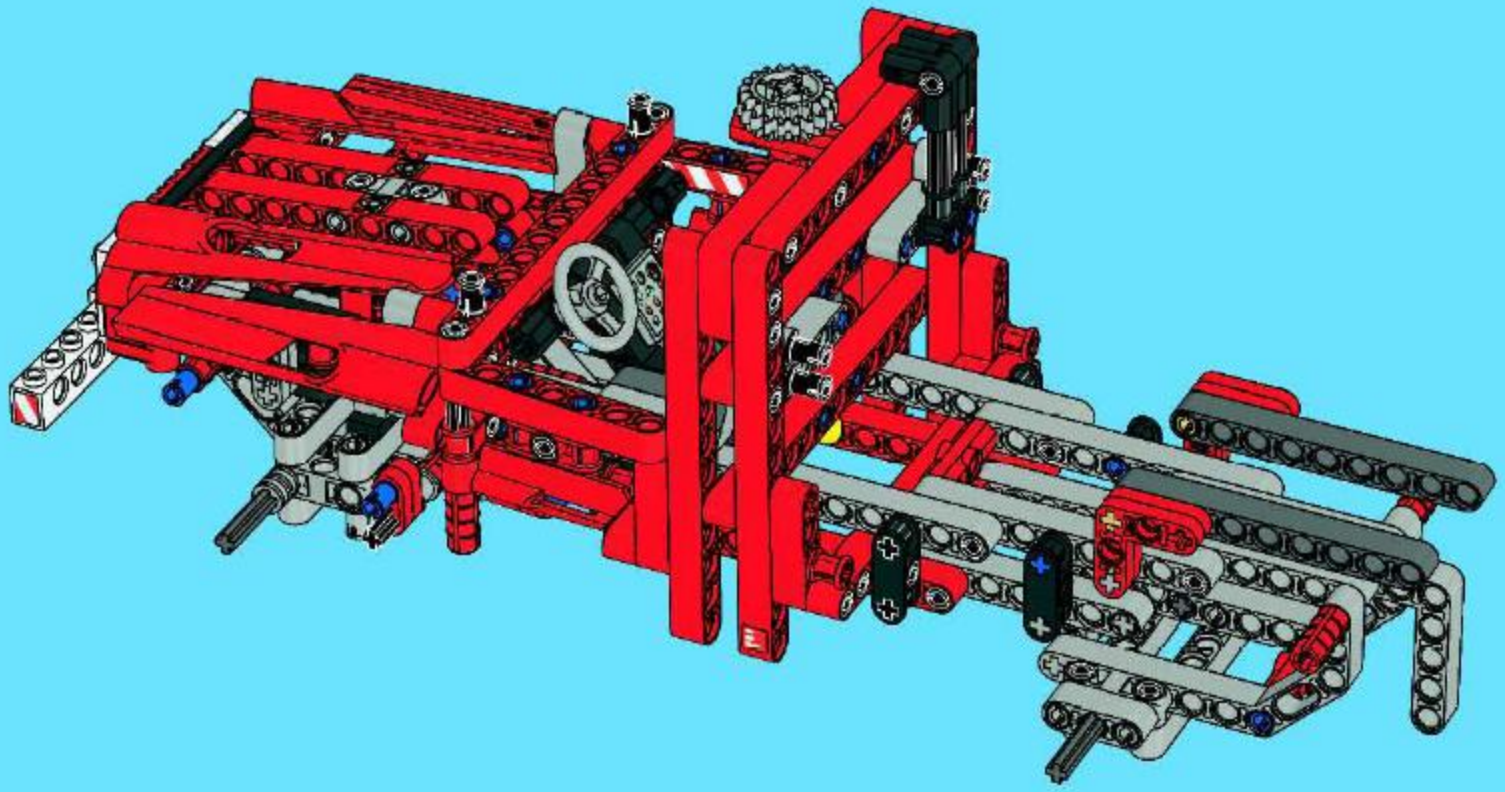

Win! Gagne! Gewinne! 当たります

Win LEGO products
We would like to know what you think about your new LEGO product. Log on to the web address below for further instructions.

Gange des produits LEGO
Nous aimerions savoir ce que tu penses de ton nouveau produit LEGO. Tu obtiendras davantage d'informations en visitant le site Internet indique ci-dessous.

Gewinne LEGO produkte
Wir sind sehr an deiner Meinung über dein neues LEGO Produkt interessiert. Gehe einfach zu der unten angegebenen Webadresse – dort findest du weitere Informationen.

Estimado usuario LEGO
Al contestar algunas preguntas en inglés, francés, alemán o japonés, en el sitio www.acnielsen.aim.dk/lego, podrás participar en el sorteo de algunos valiosos premios LEGO.

Caro Consumidor da LEGO
Ao responder a algumas perguntas em Inglês, Francês, Alemão ou Japonês no endereCo www.acnielsen.aim.dk/lego irá participar num concurso para ganhar valiosos prémios da LEGO.

Kedves ifjú LEGO Vásárló
Ha ellátogatsz a www.acnielsen.aim.dk/lego honlapra és ott angol, francia, német vagy japán nyelven megválaszolsz néhány kérdést, akkor részt veszel egy versenyben, amelyben értékes LEGO díjakat nyerhetsz.

抽選でレゴ®製品が当たります
私たちは、皆さんがお買い求めのレゴ®製品についてどんな感想をお持ちか、知りたいと思っています。質問に答えて、新しいレゴ製品の抽選に応募しませんか。アンケートの回答には、ほんの3分ほどしかかかりません！詳しくは、以下のウェブアドレスまでアクセスしてください。

www.acnielsen.aim.dk/LEGO

Any questions regarding your new LEGO product, please contact:

Customer Service | Kundenservice
Service Consommateurs
Servicio Al Consumidor at
www.lego.com/service or dial

00800 5346 5555

1-800-422-5346

LEGO, the LEGO logo are trademarks of The LEGO Group. ©2006 The LEGO Group.

Discover the **LEGO® UNIVERSE!**

Entdecke das **LEGO® UNIVERSUM!**

Ontdek het **LEGO® UNIVERSUM!**

Découvre **L'UNIVERS LEGO® !**

©2008 The LEGO Group 4002243

LEGO club

FREE LEGO Magazines

Des Magazines LEGO GRATUITS !

GRATIS LEGO Magazine

KOSTENLOSE LEGO Magazine

BIC26 BIC26 BI06U BI06U BI06F BI06C BI06C BI06C BI06N

Sign up now! Jetzt anmelden!

Abonne-toi maintenant ! Meld je nu aan!

http://club.LEGO.com/signup

LEGO SHOP at HOME

www.LEGOshop.com/catalog

LEGO

TECHNIC

8289-2

2/2

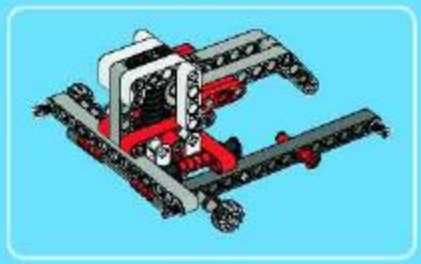

1

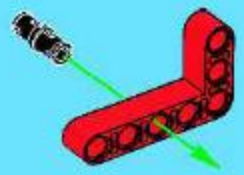

2

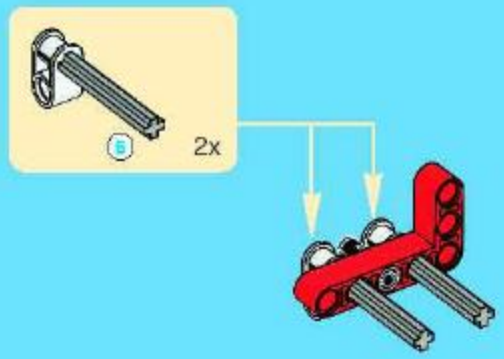

3

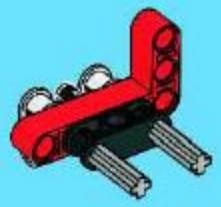

4

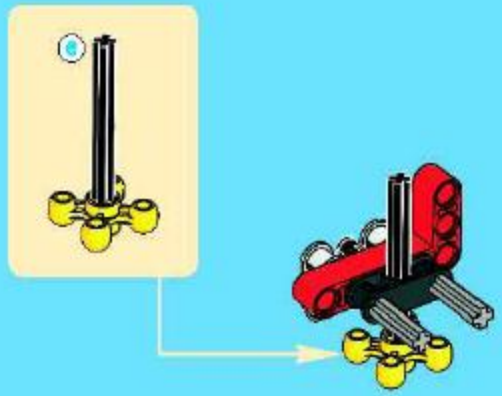

5

6

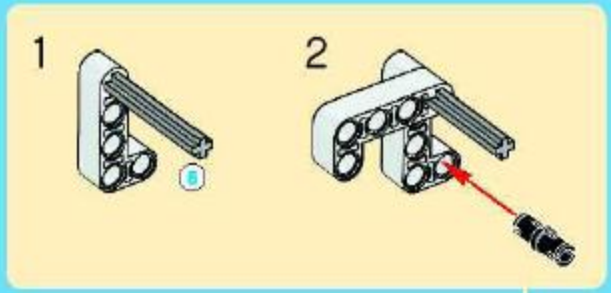

7

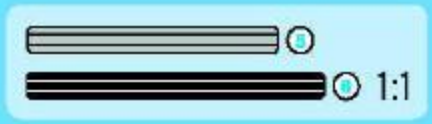

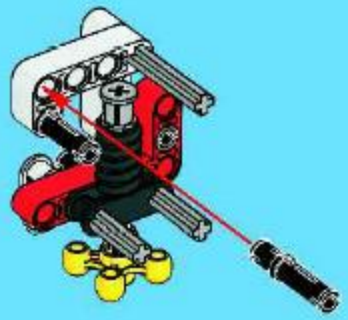

8

9

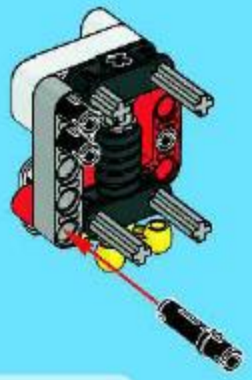

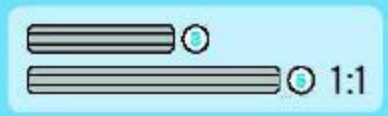

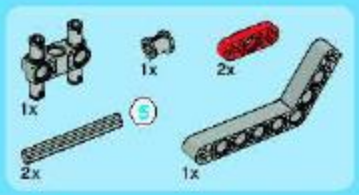

10

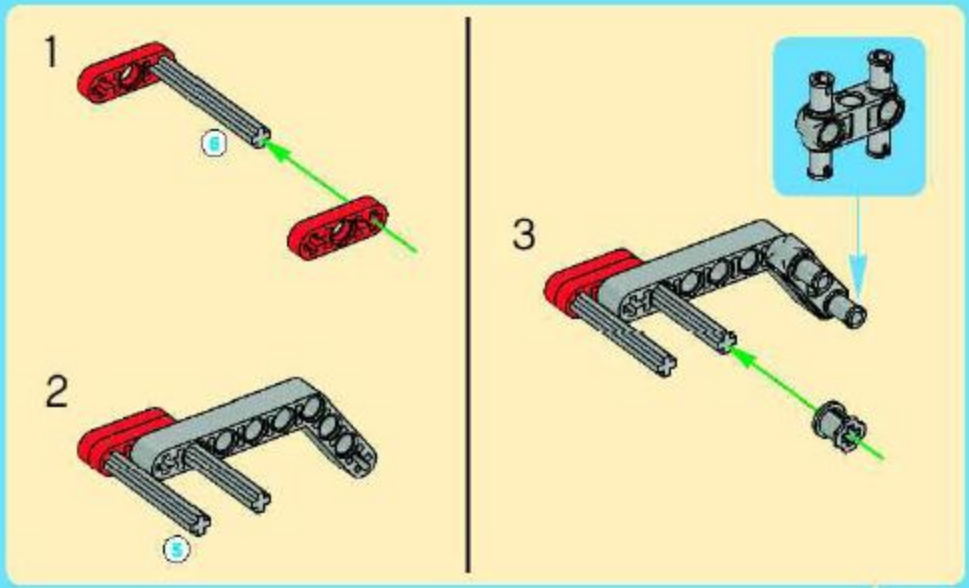

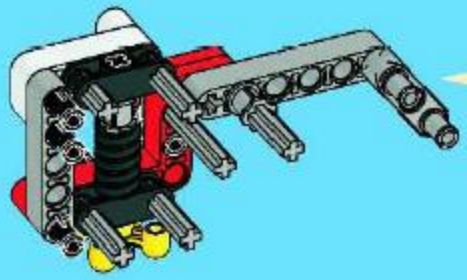

11

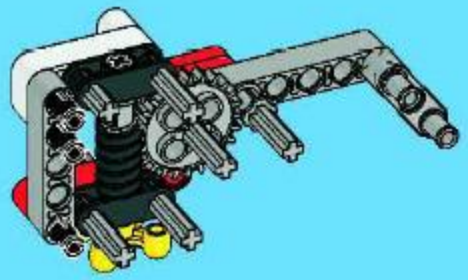

12

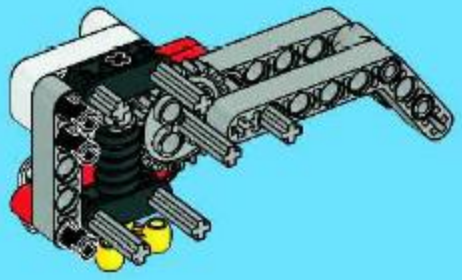

13

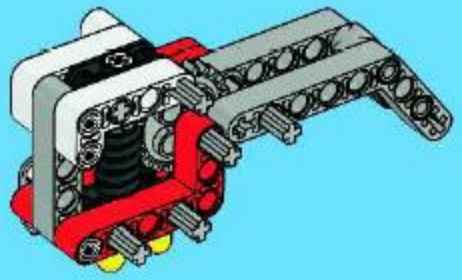

14

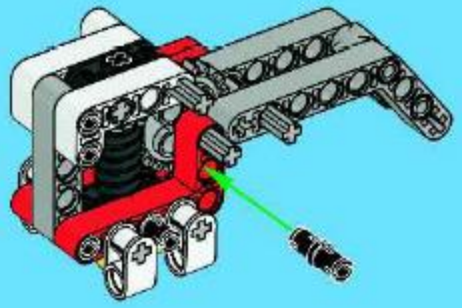

15

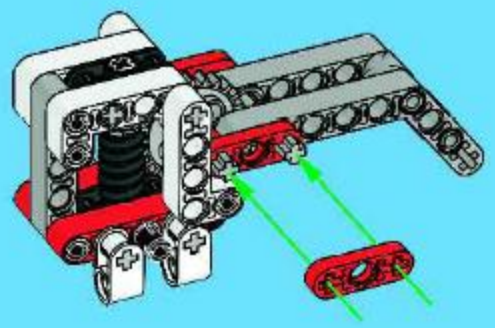

16

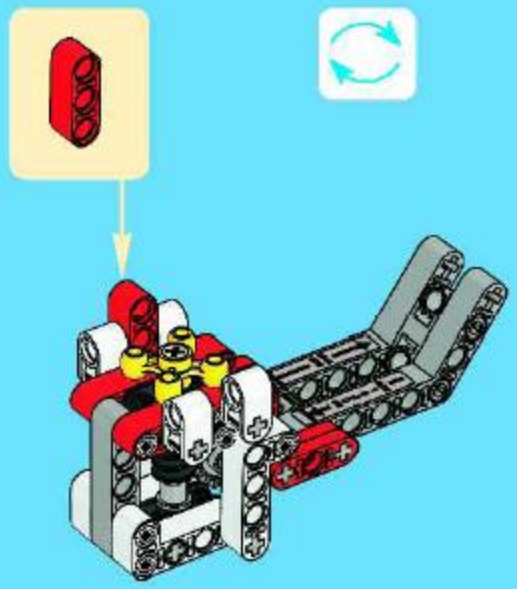

17

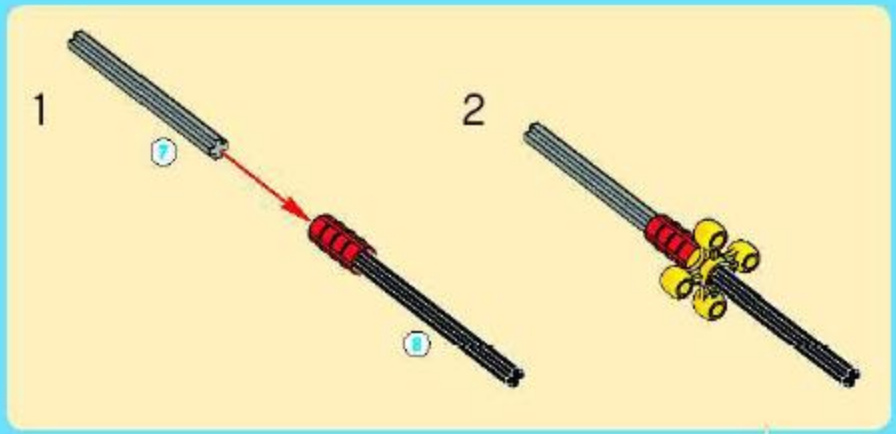

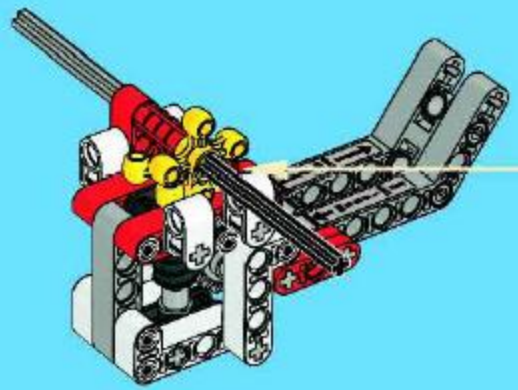

18

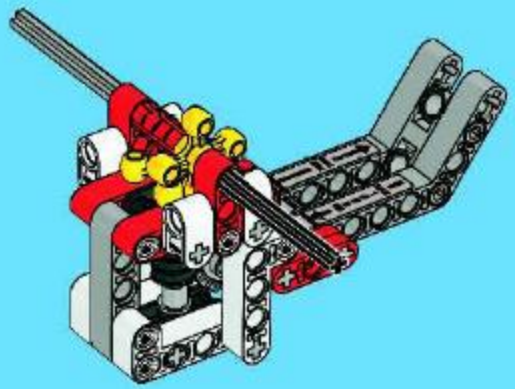

19

1

2

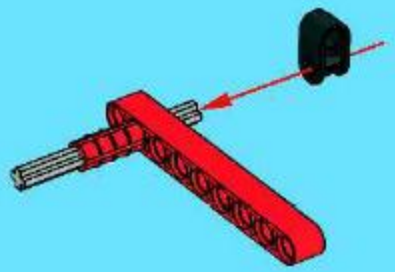

1:1

1:1

1

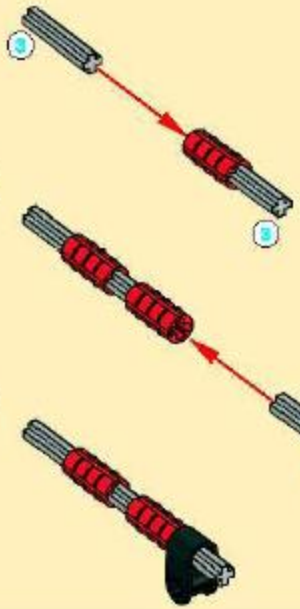

3

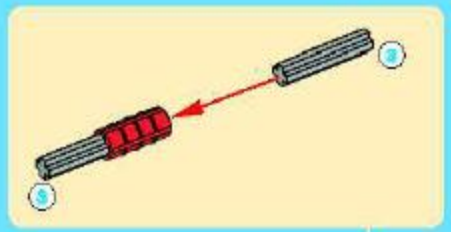

4

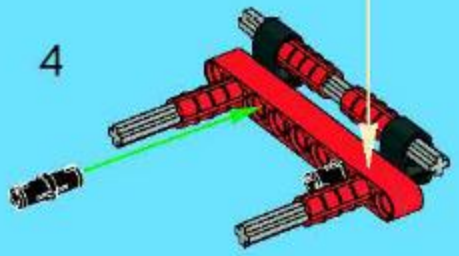

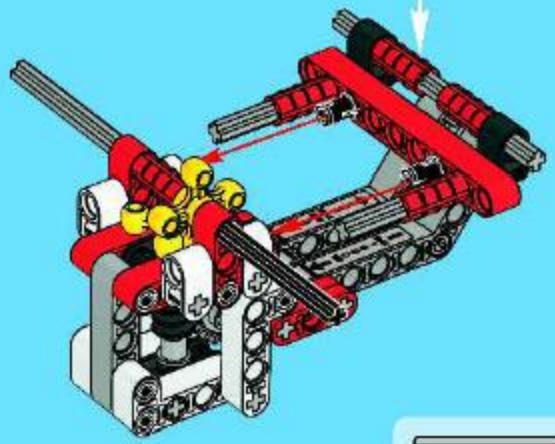

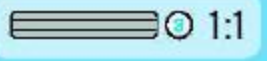

20

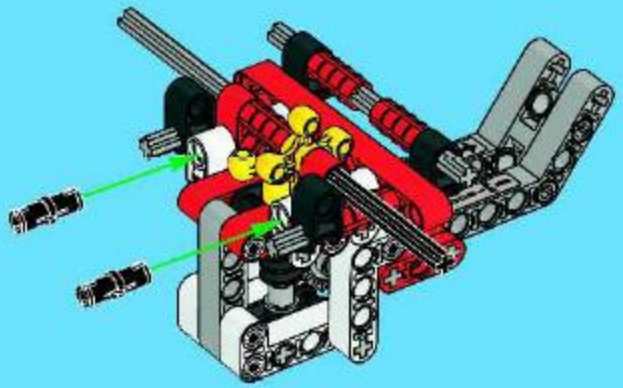

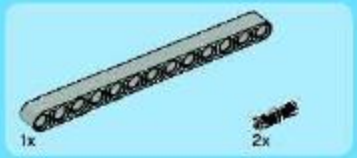

21

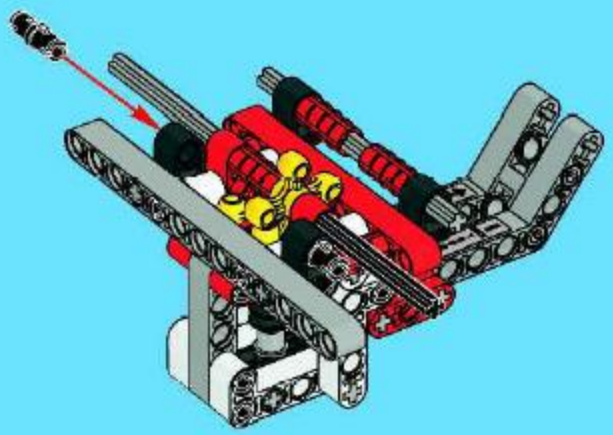

22

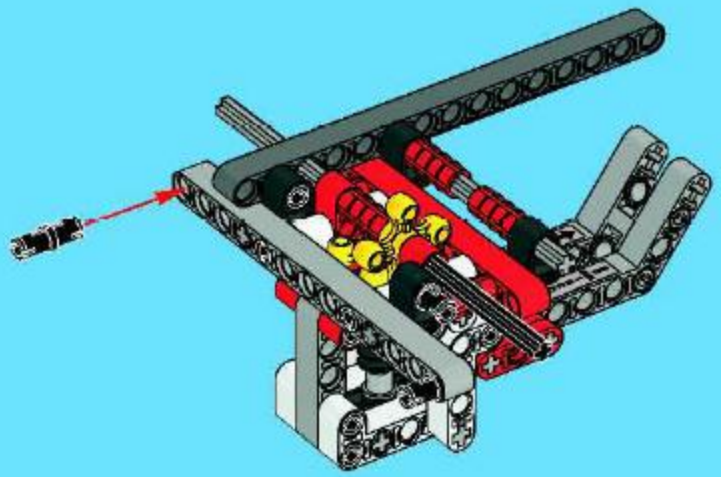

23

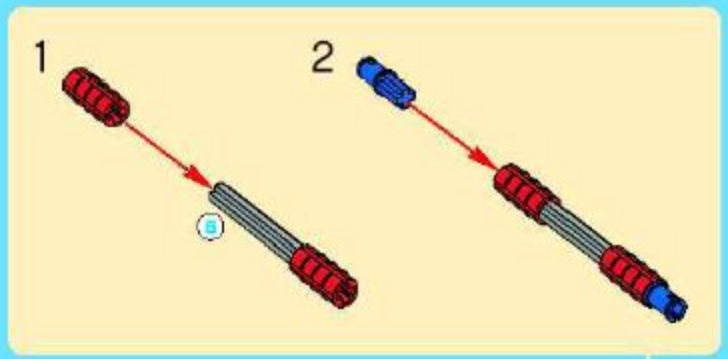

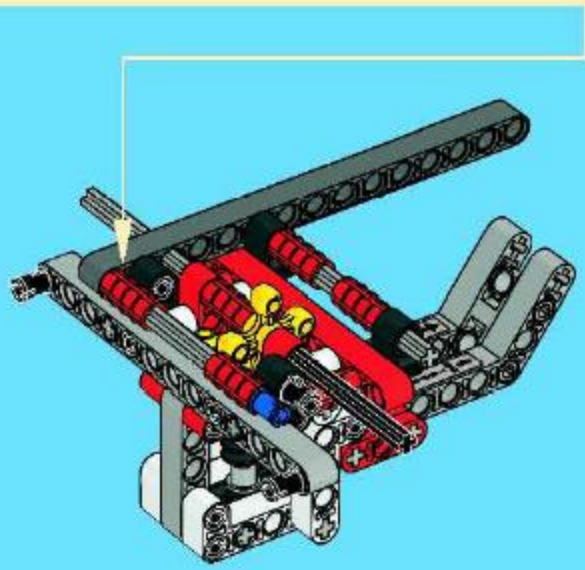

24

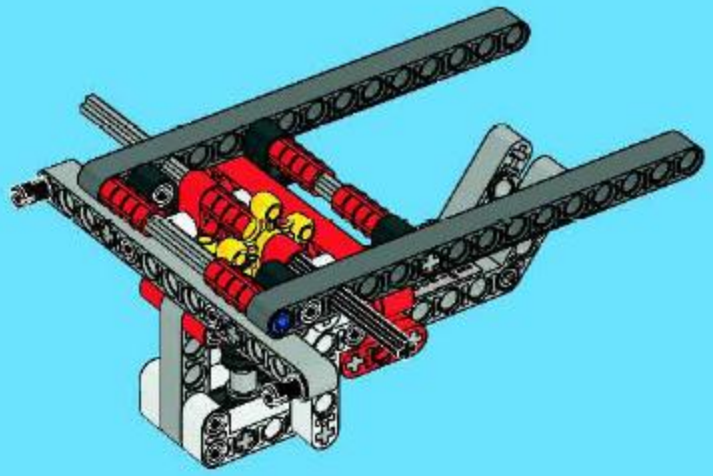

25

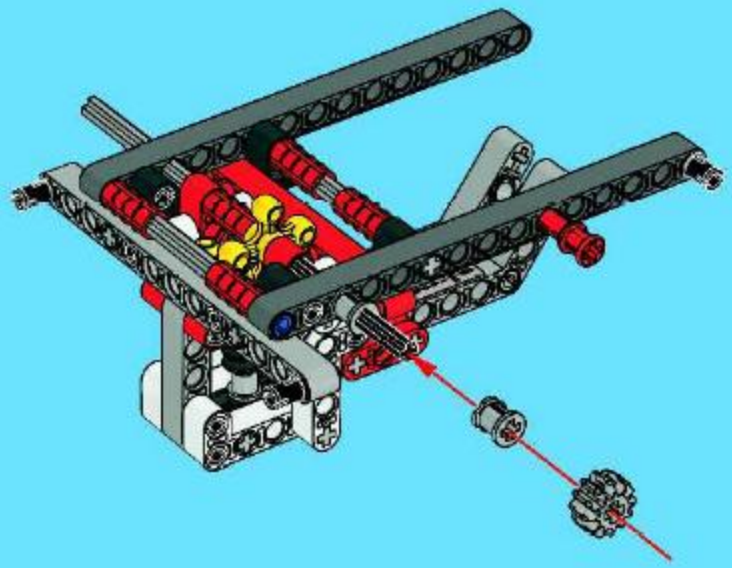

26

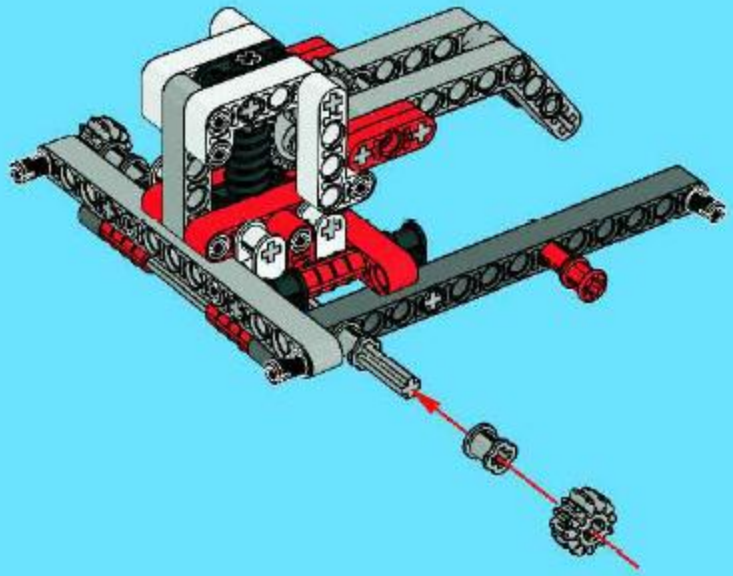

50

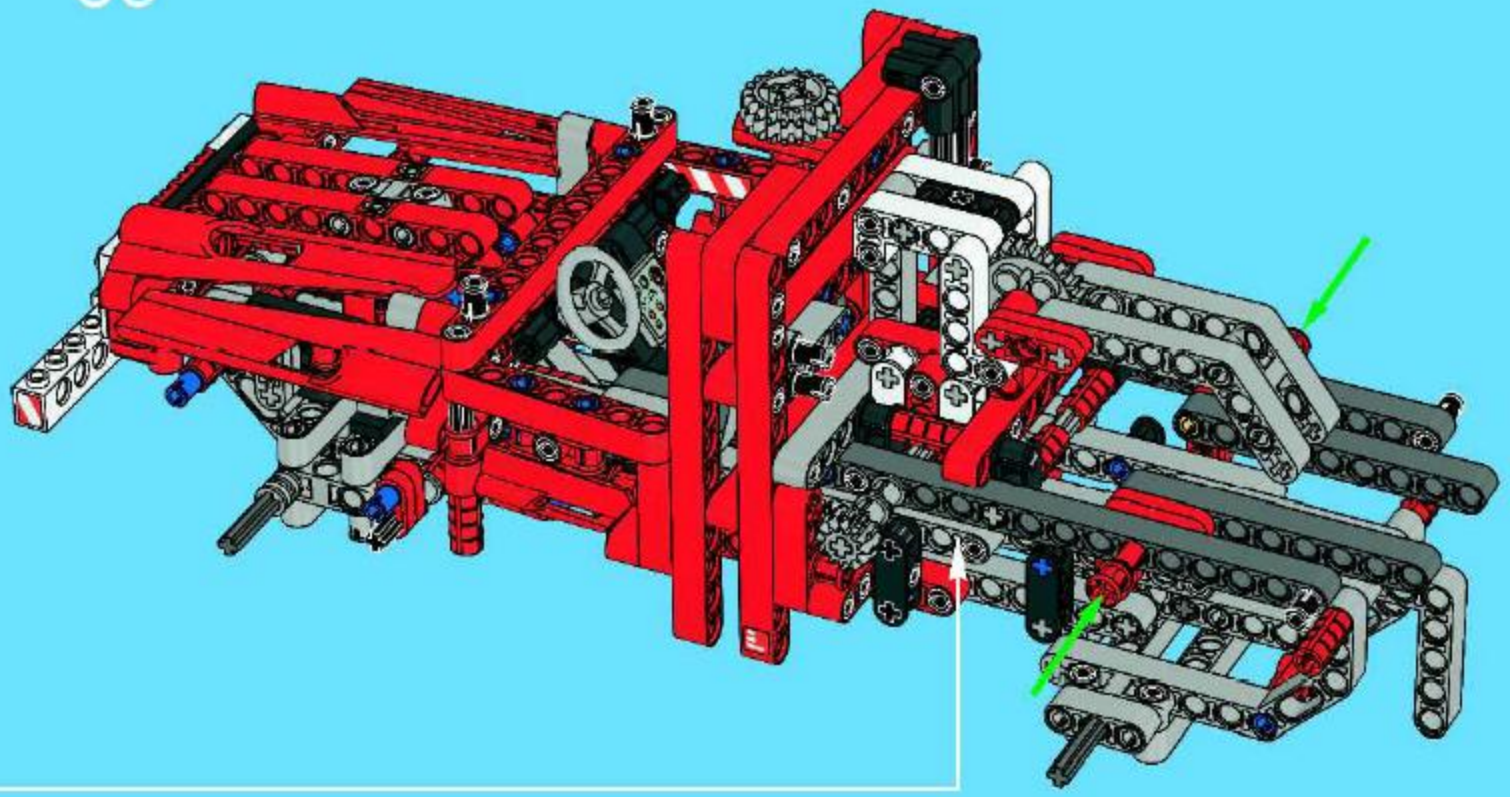

51

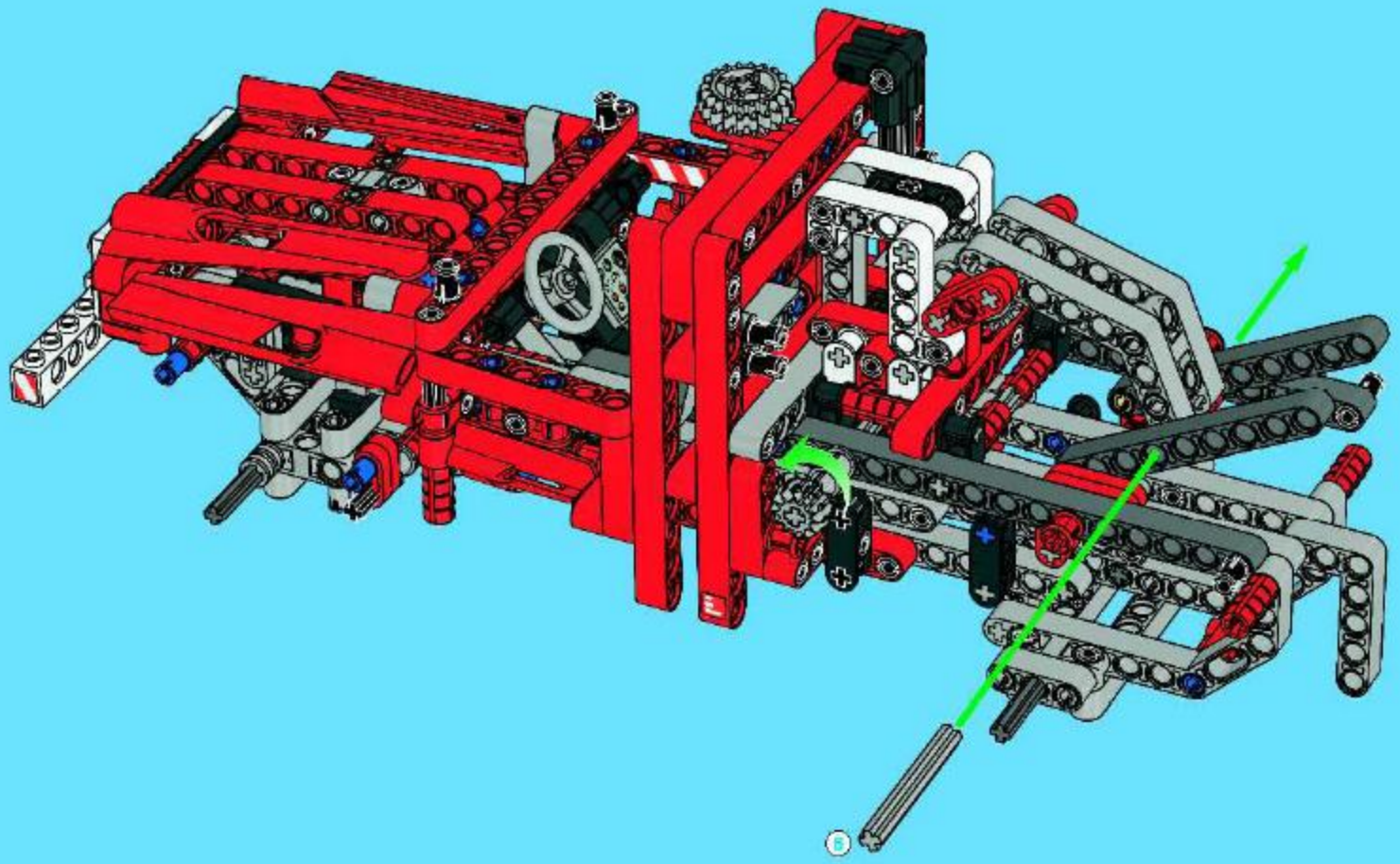

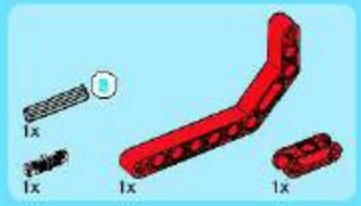

52

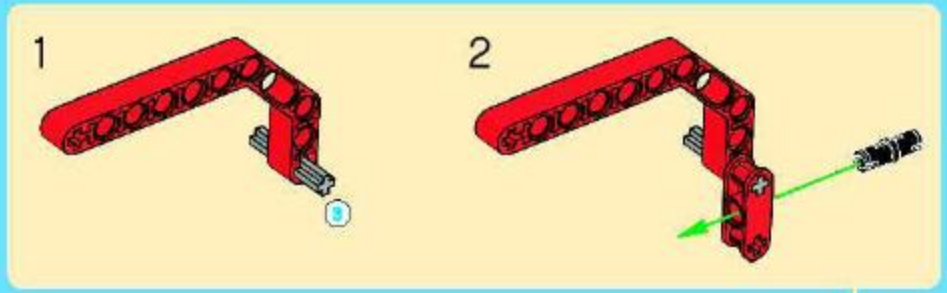

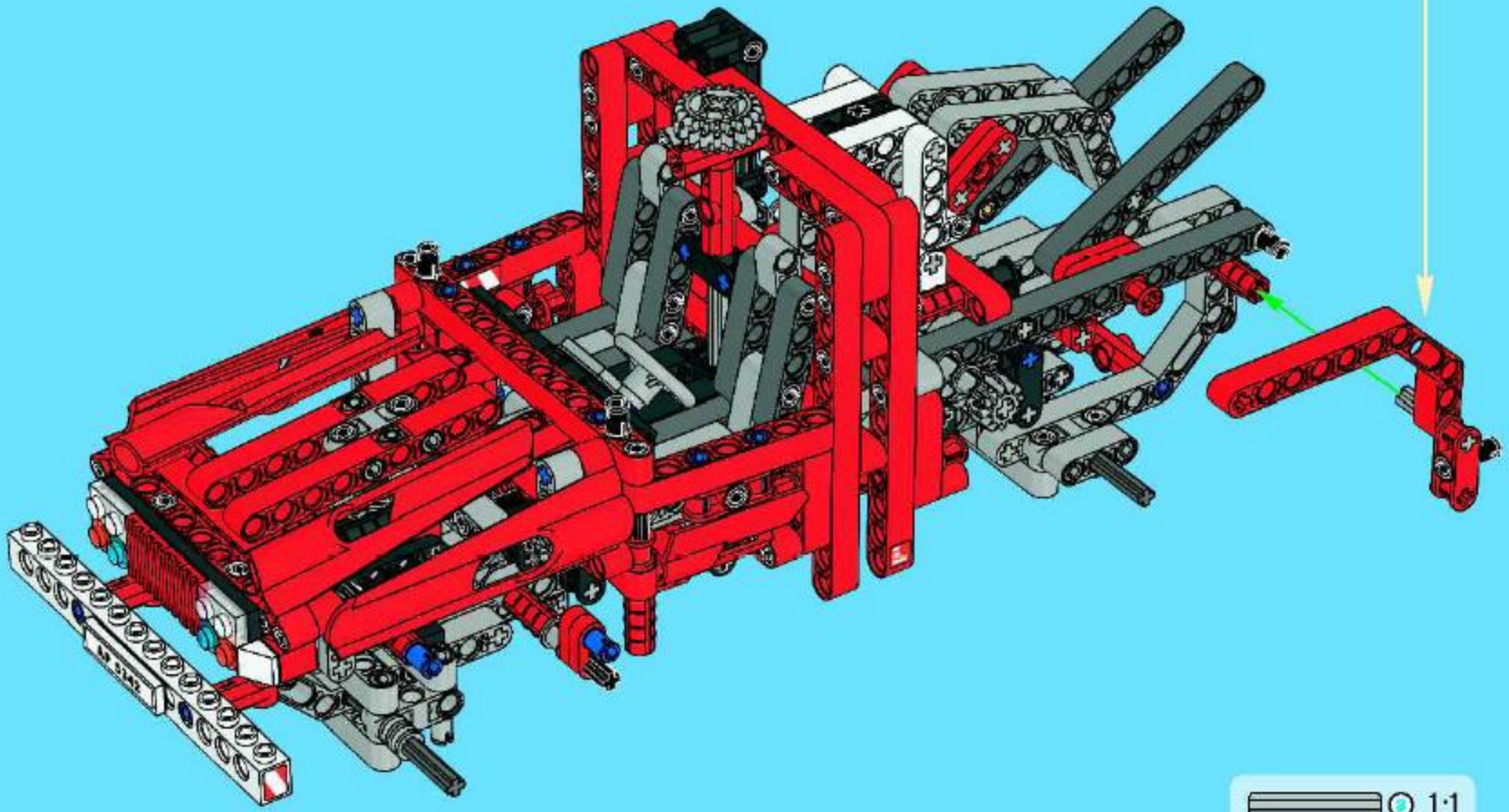

1:1

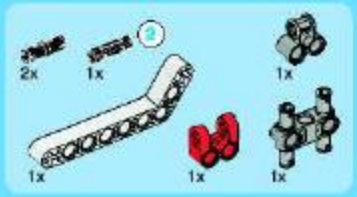

53

1

2

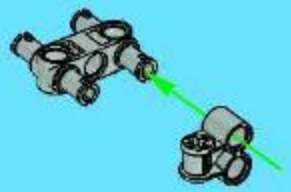

3

4

5

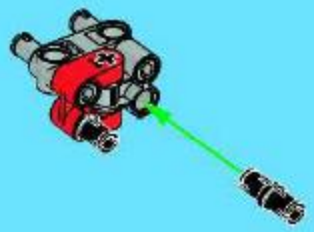

6

1:1

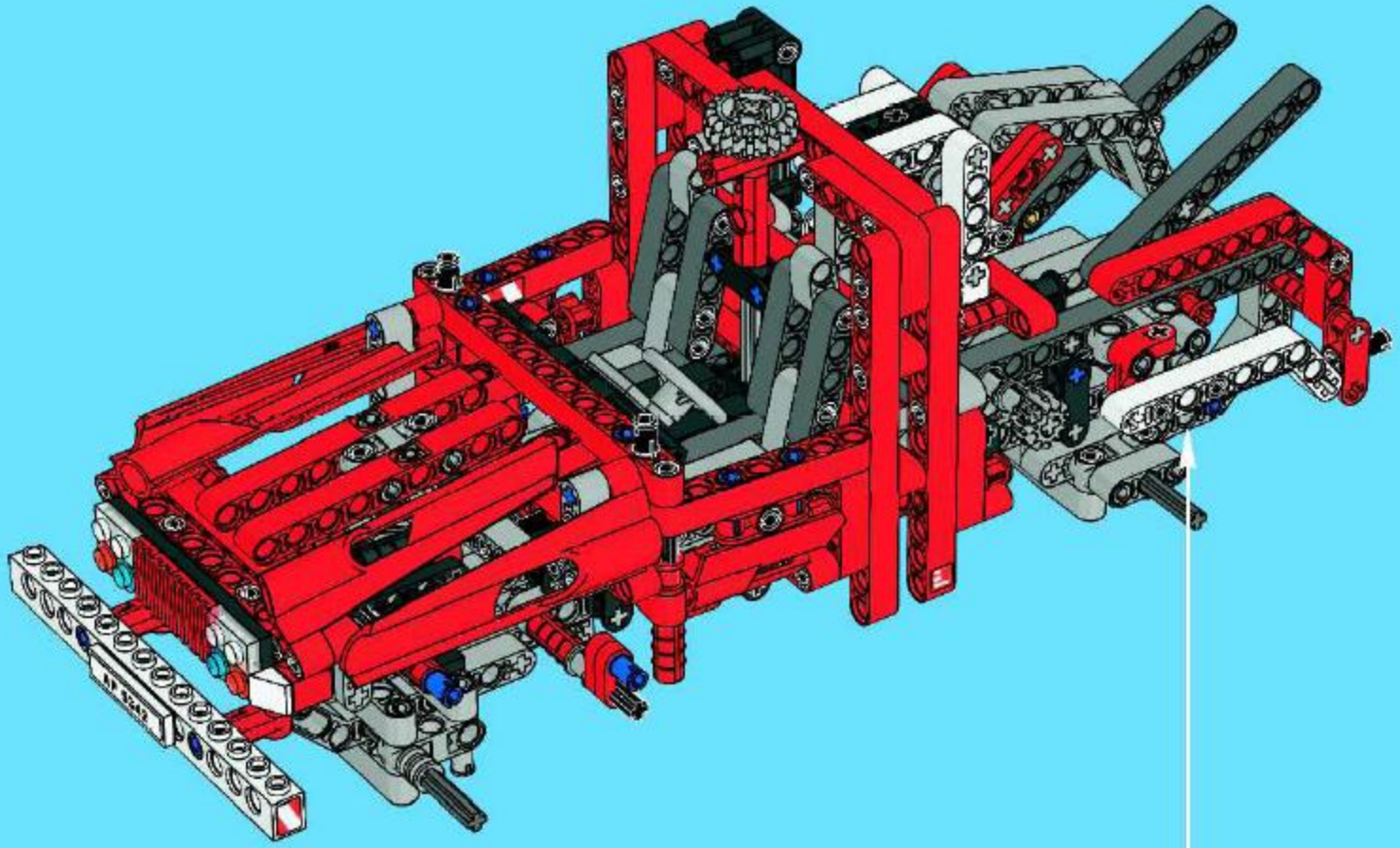

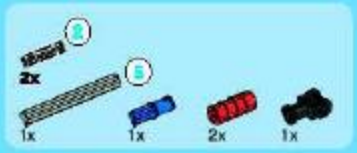

54

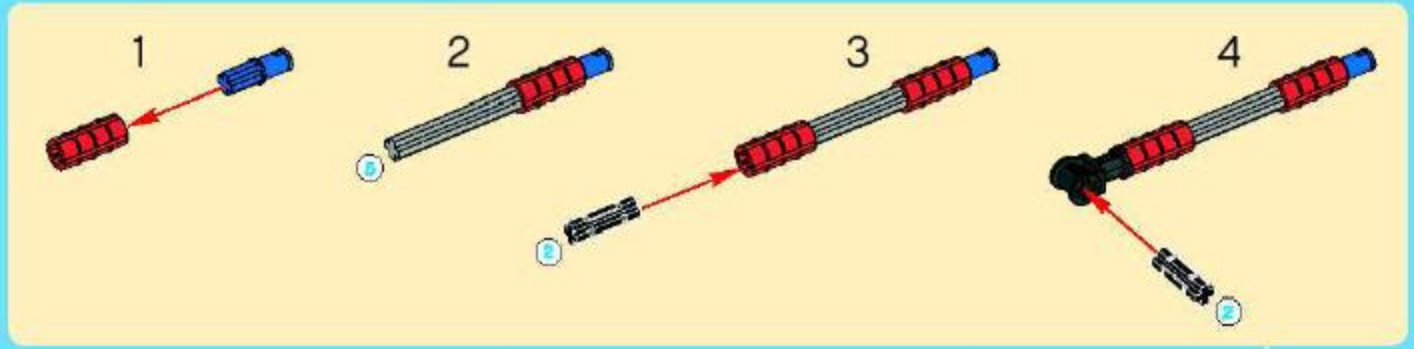

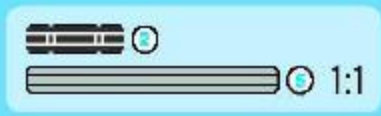

55

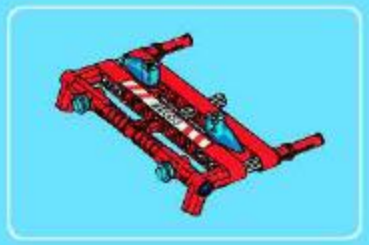

1

2

3

4

5

6

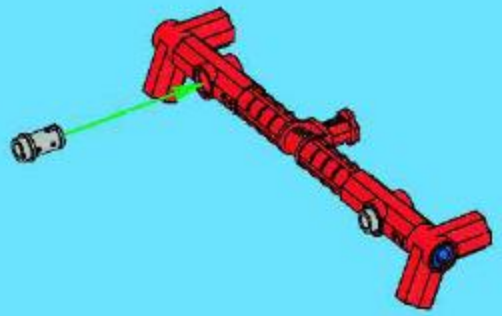

7

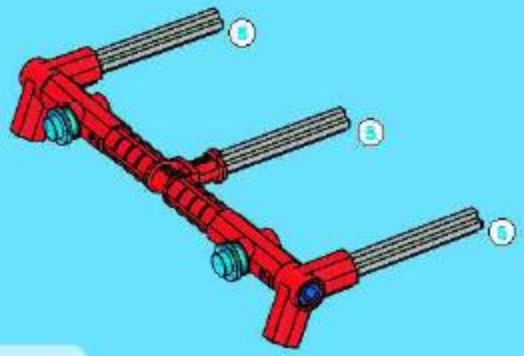

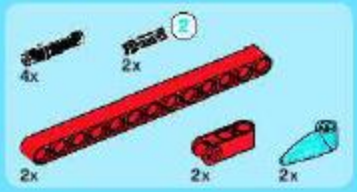

8

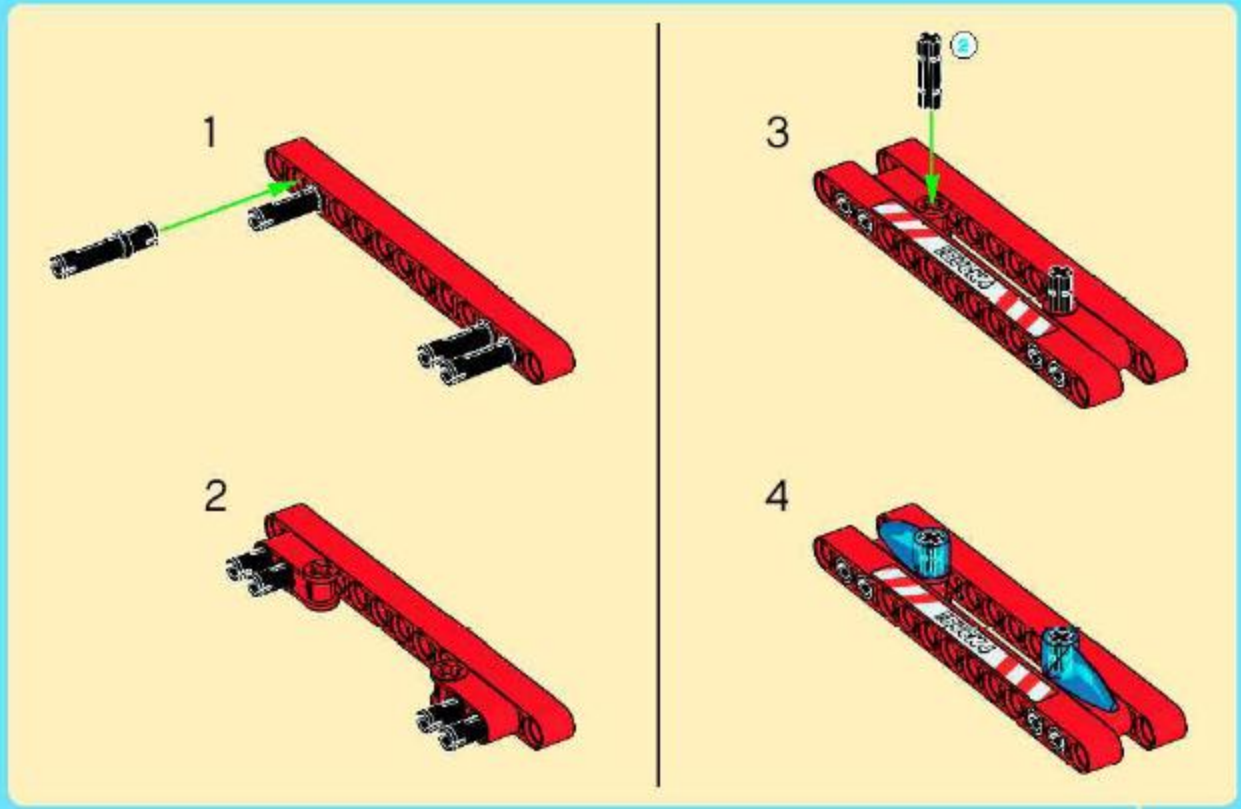

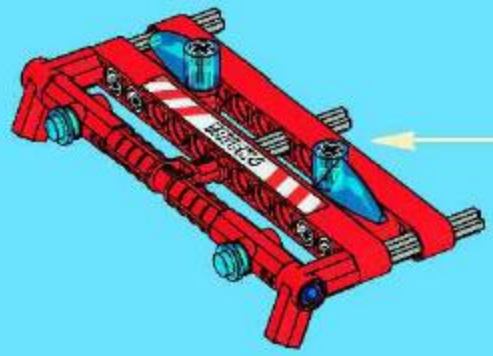

9

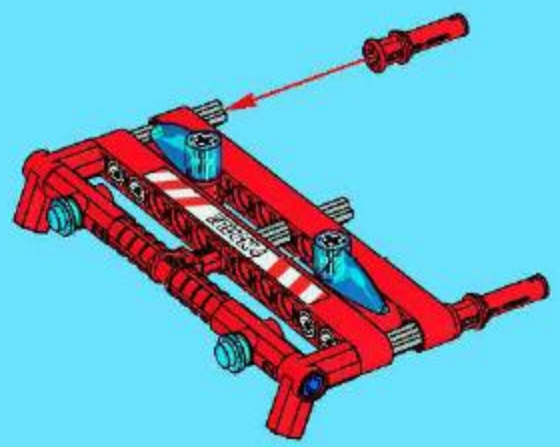

56

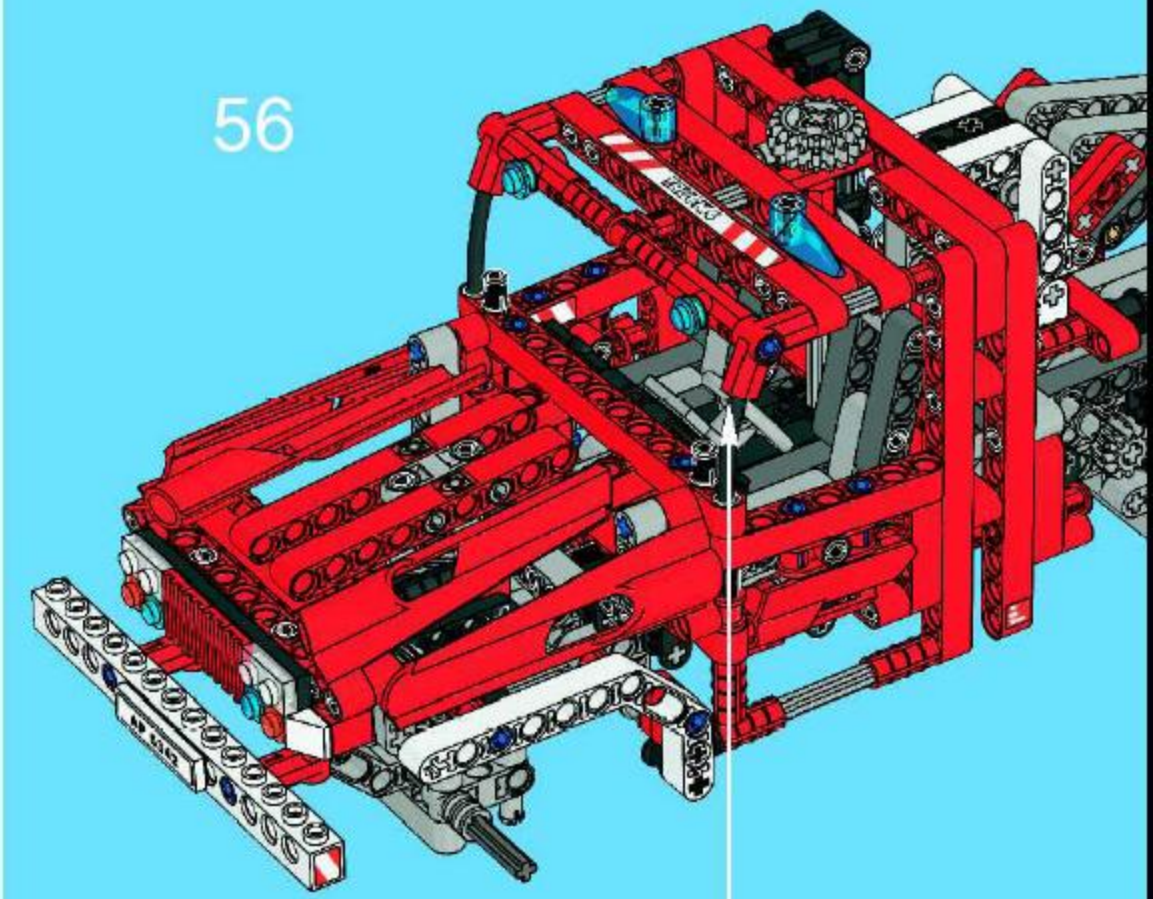

57

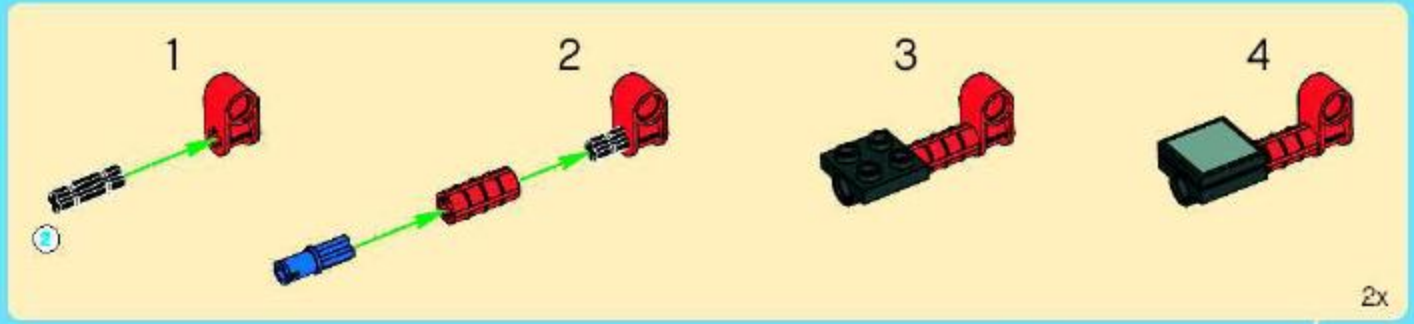

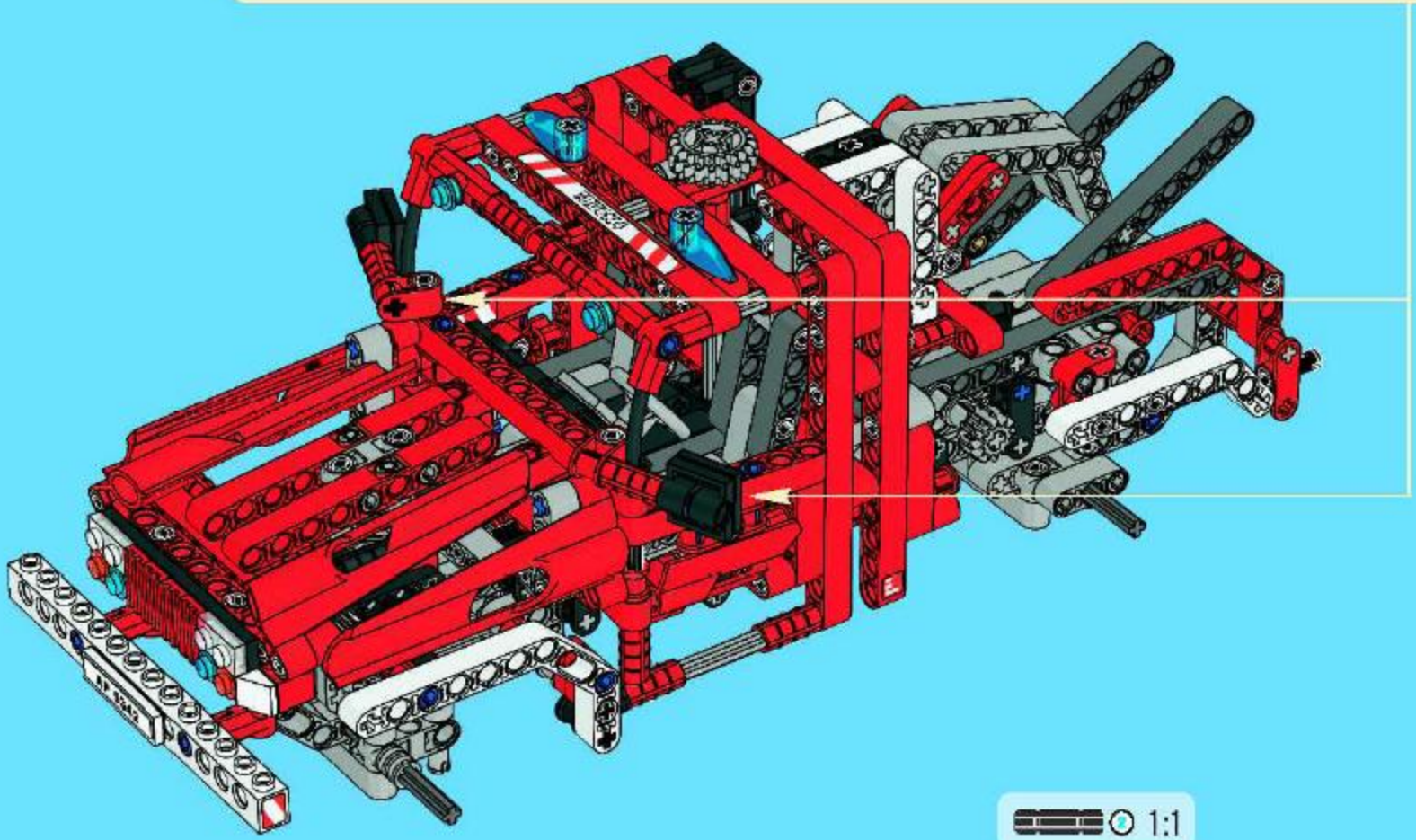

1:1

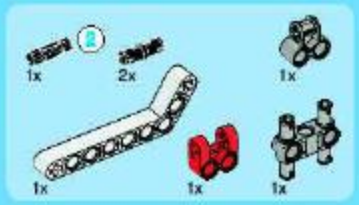

58

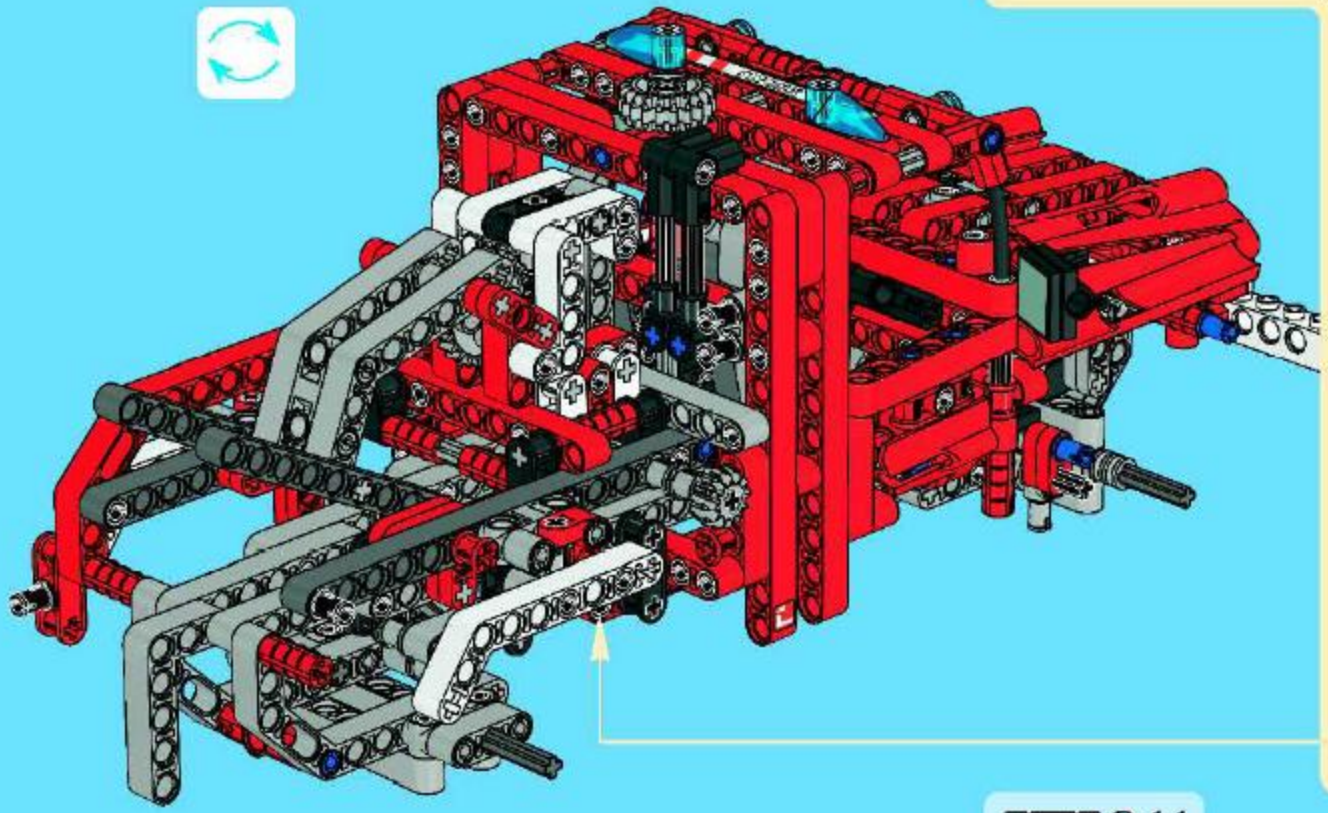

1

2

3

4

5

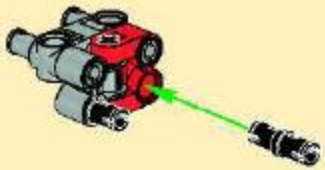

6

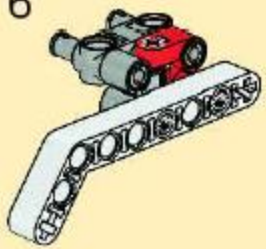

1:1

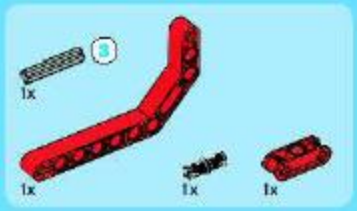

59

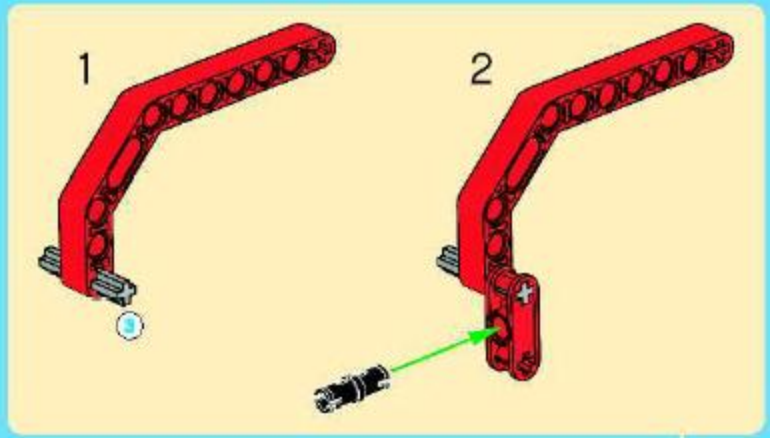

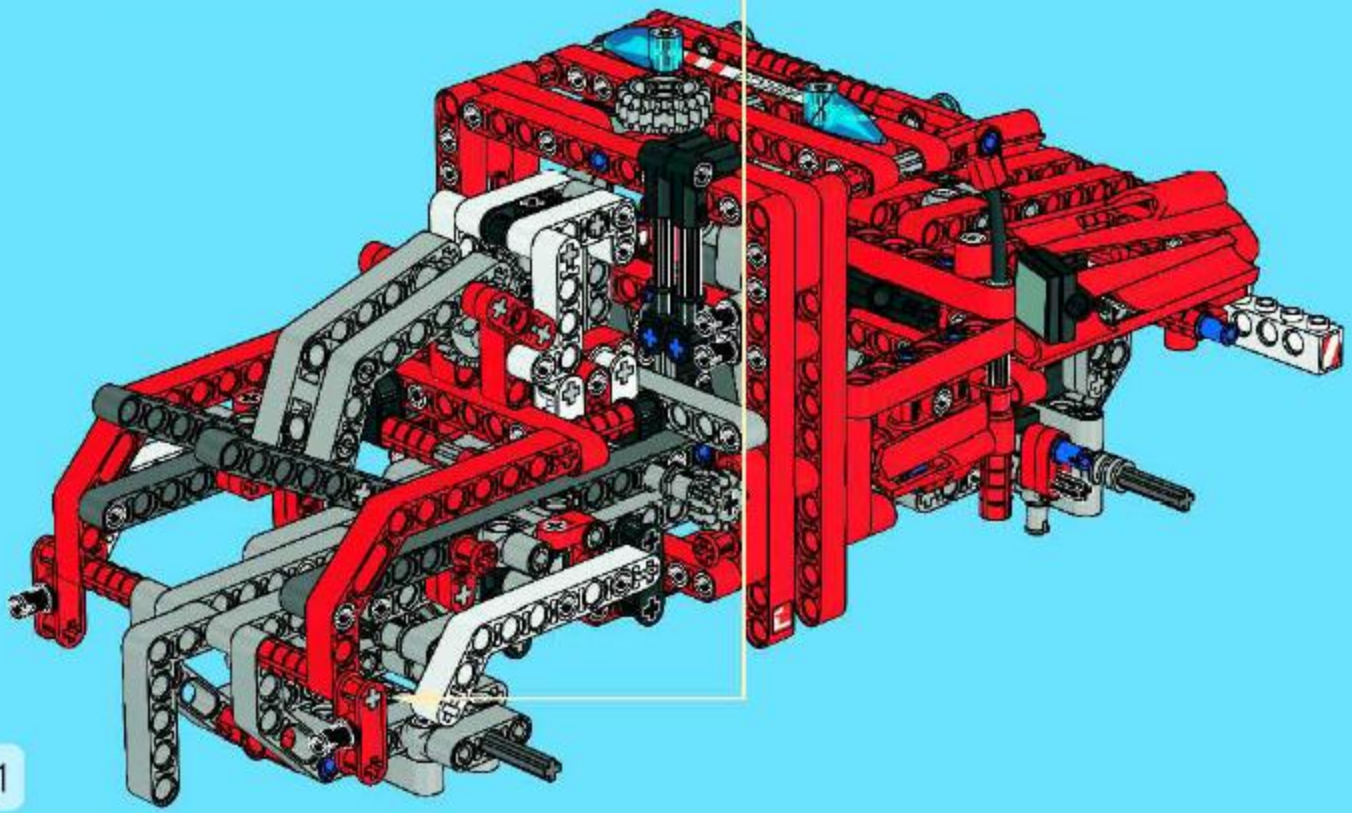

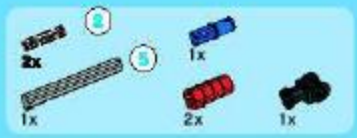

60

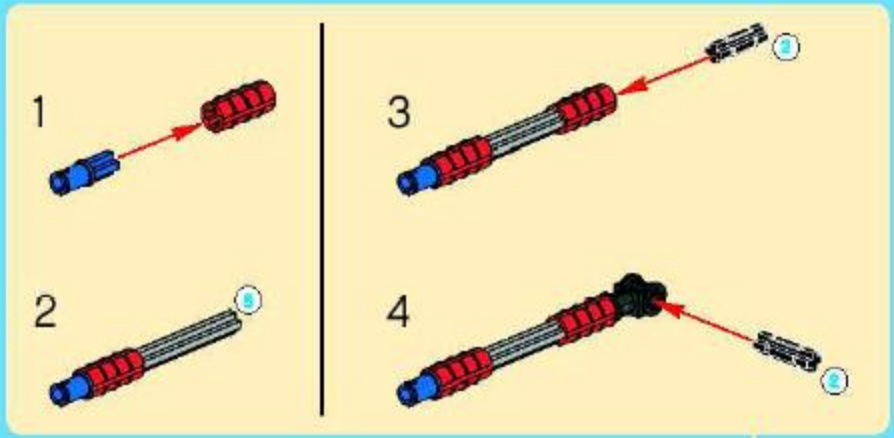

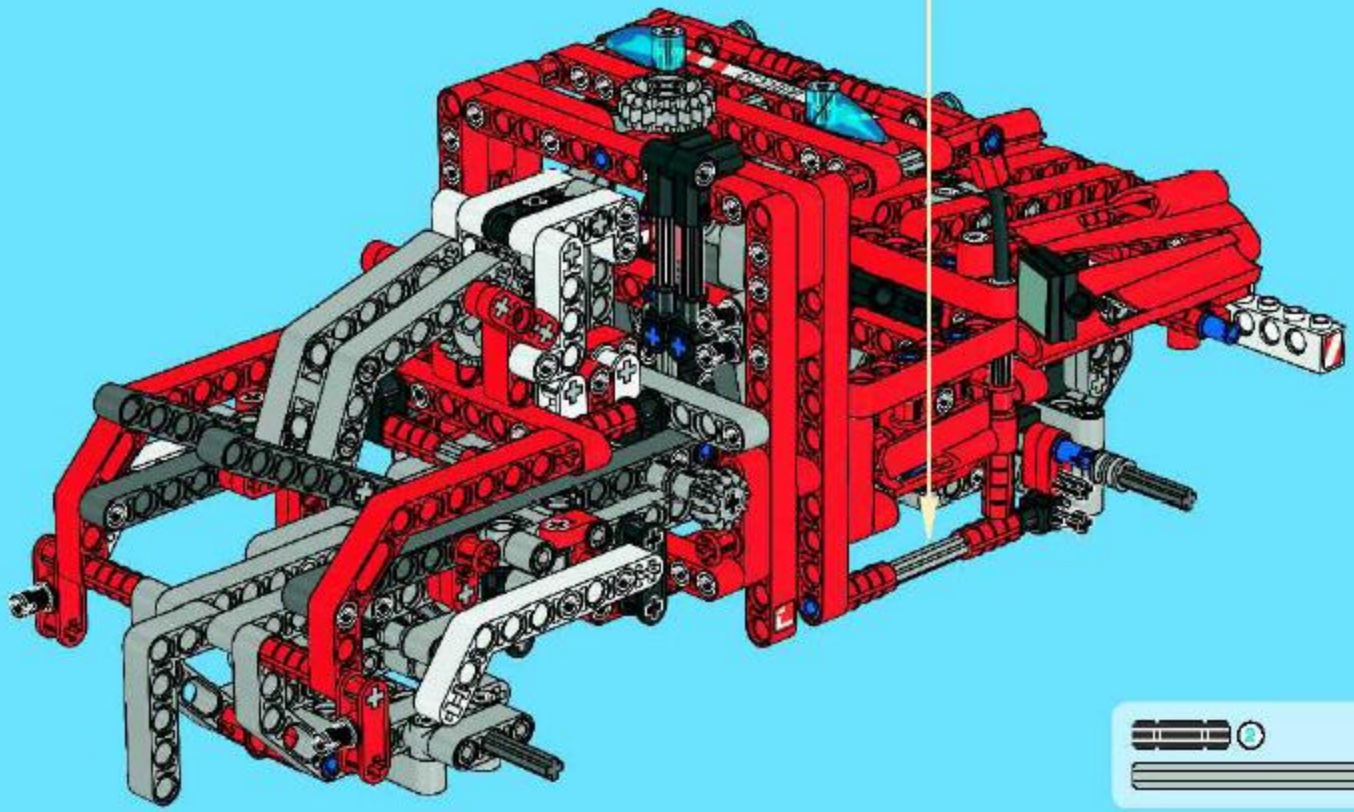

61

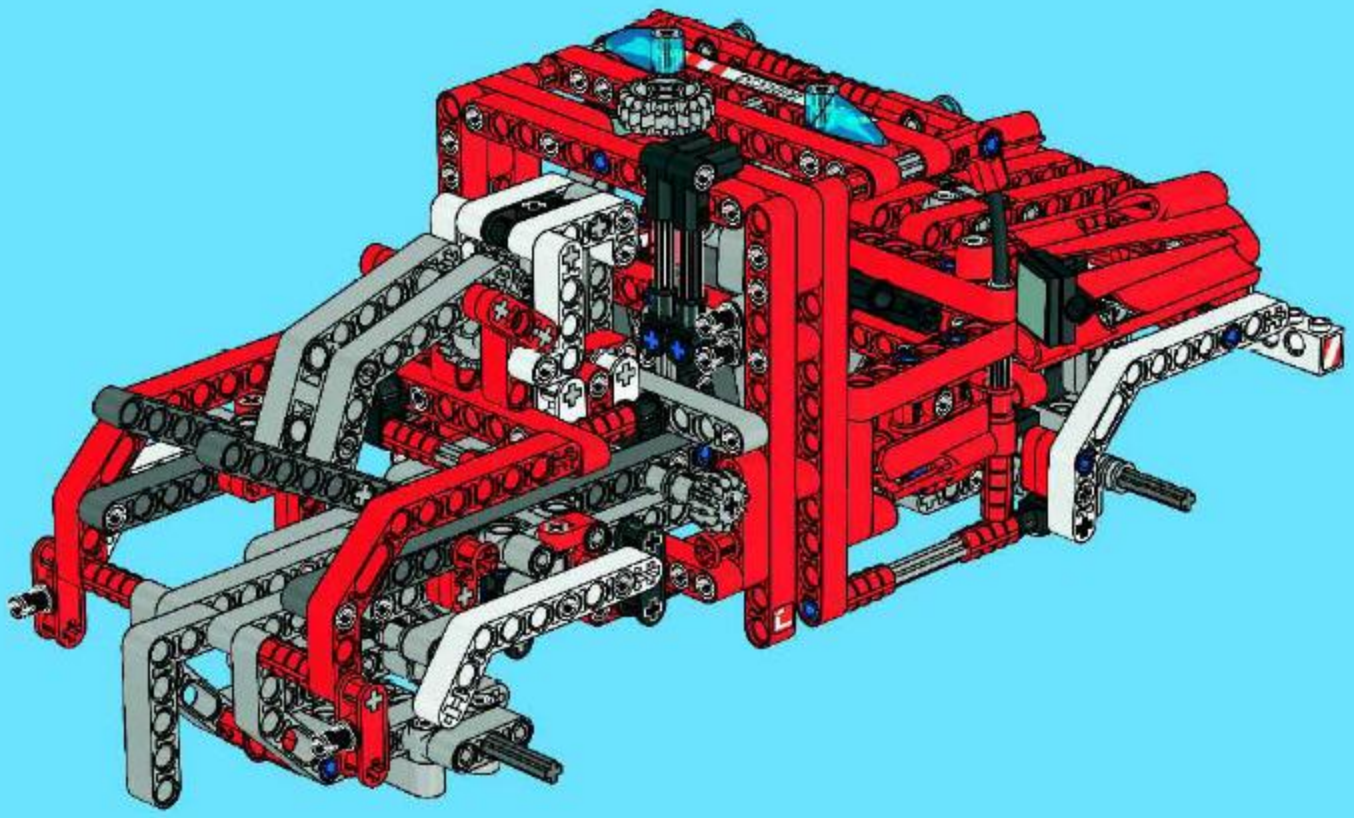

62

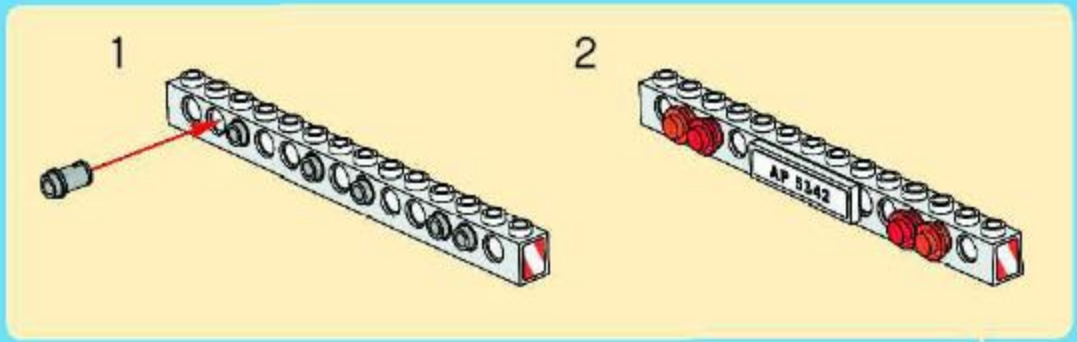

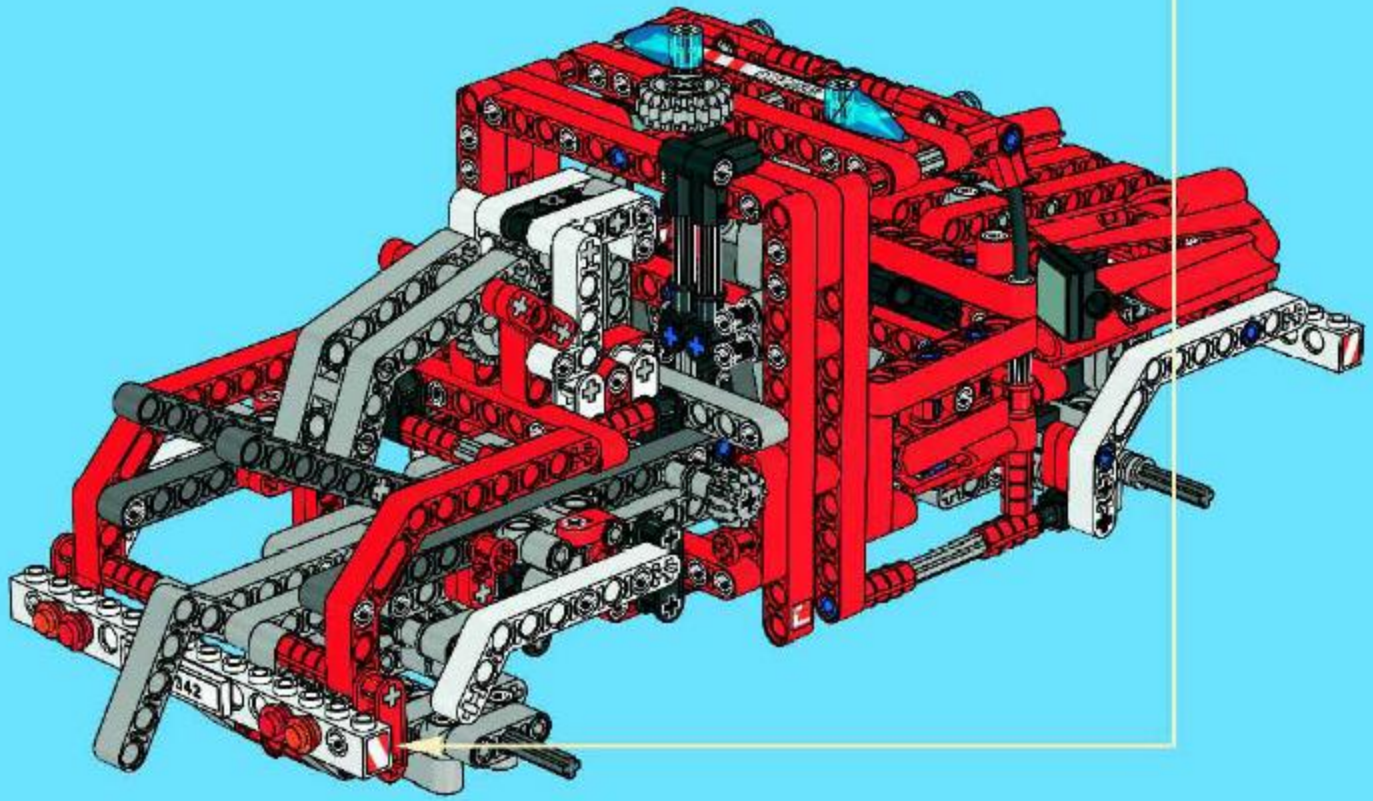

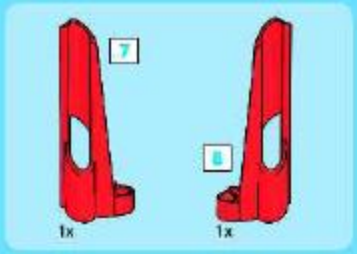

63

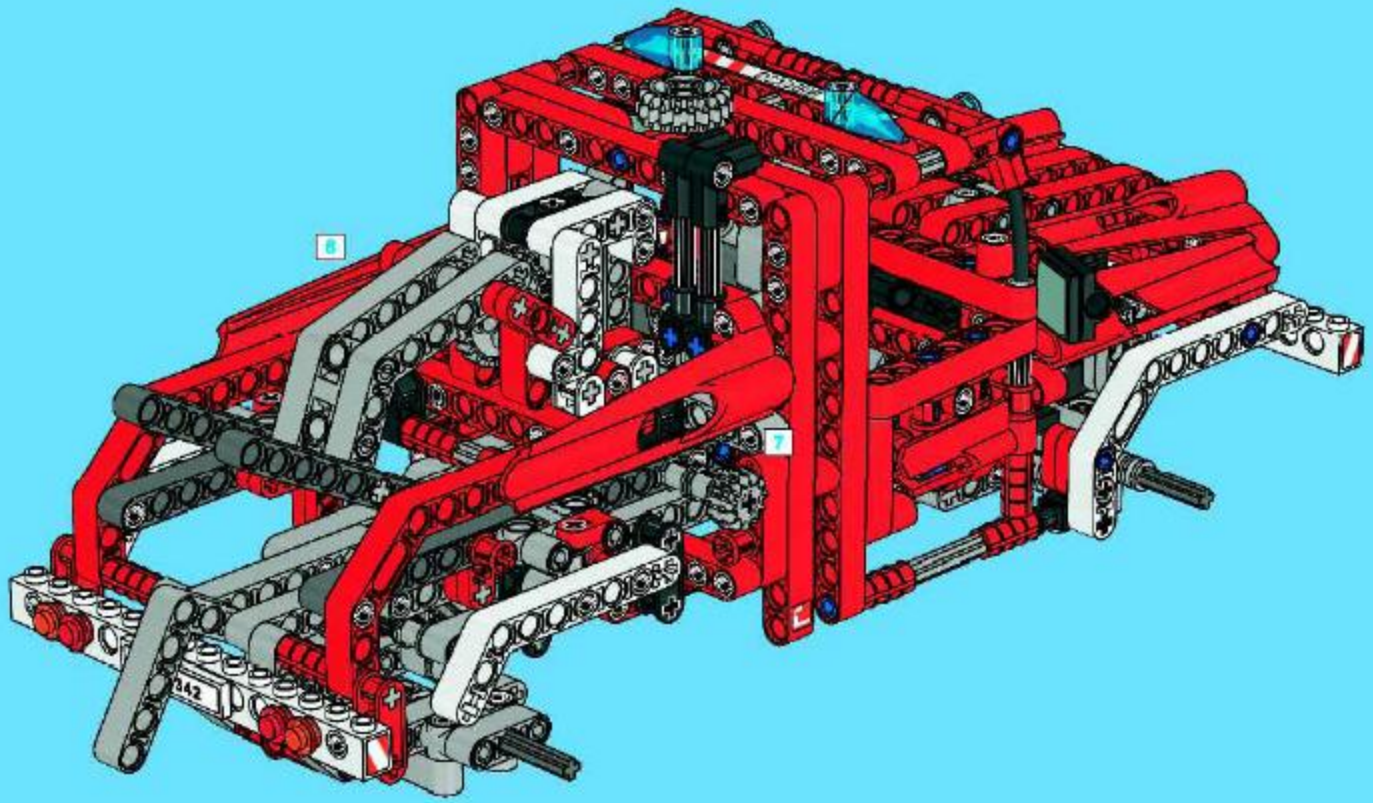

64

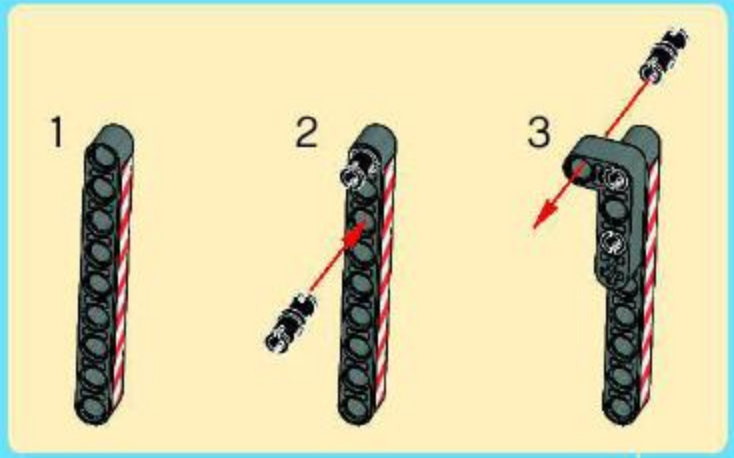

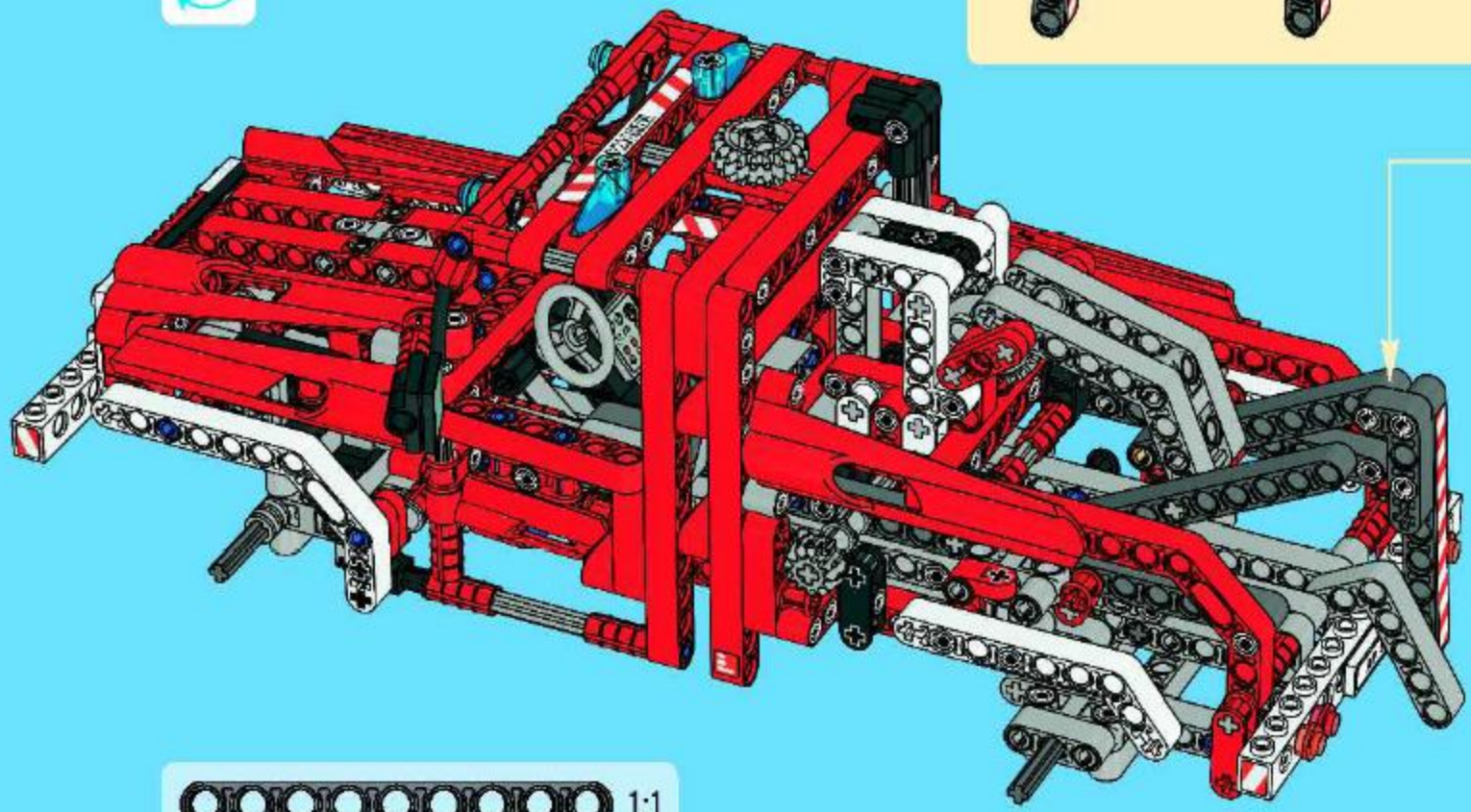

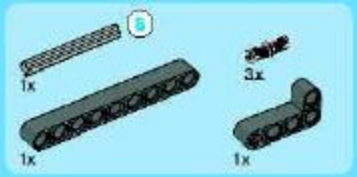

65

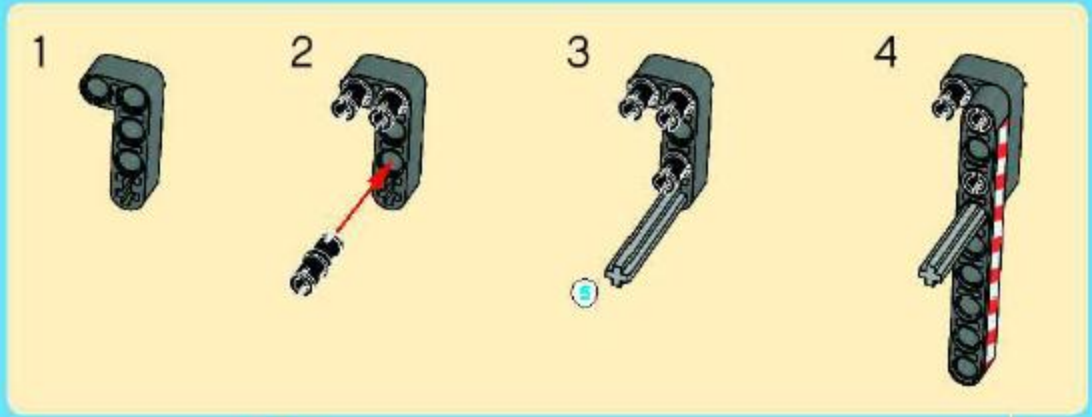

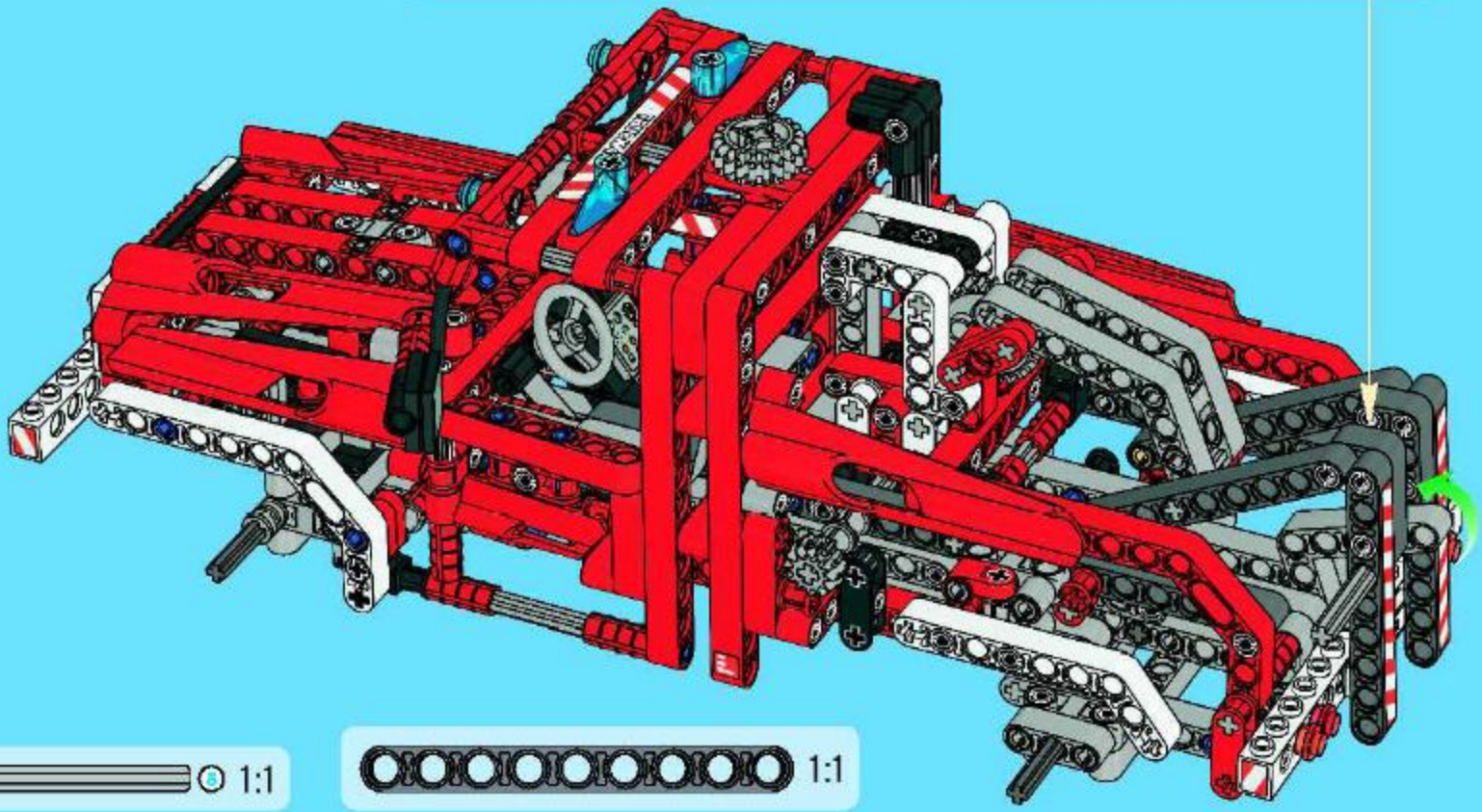

66

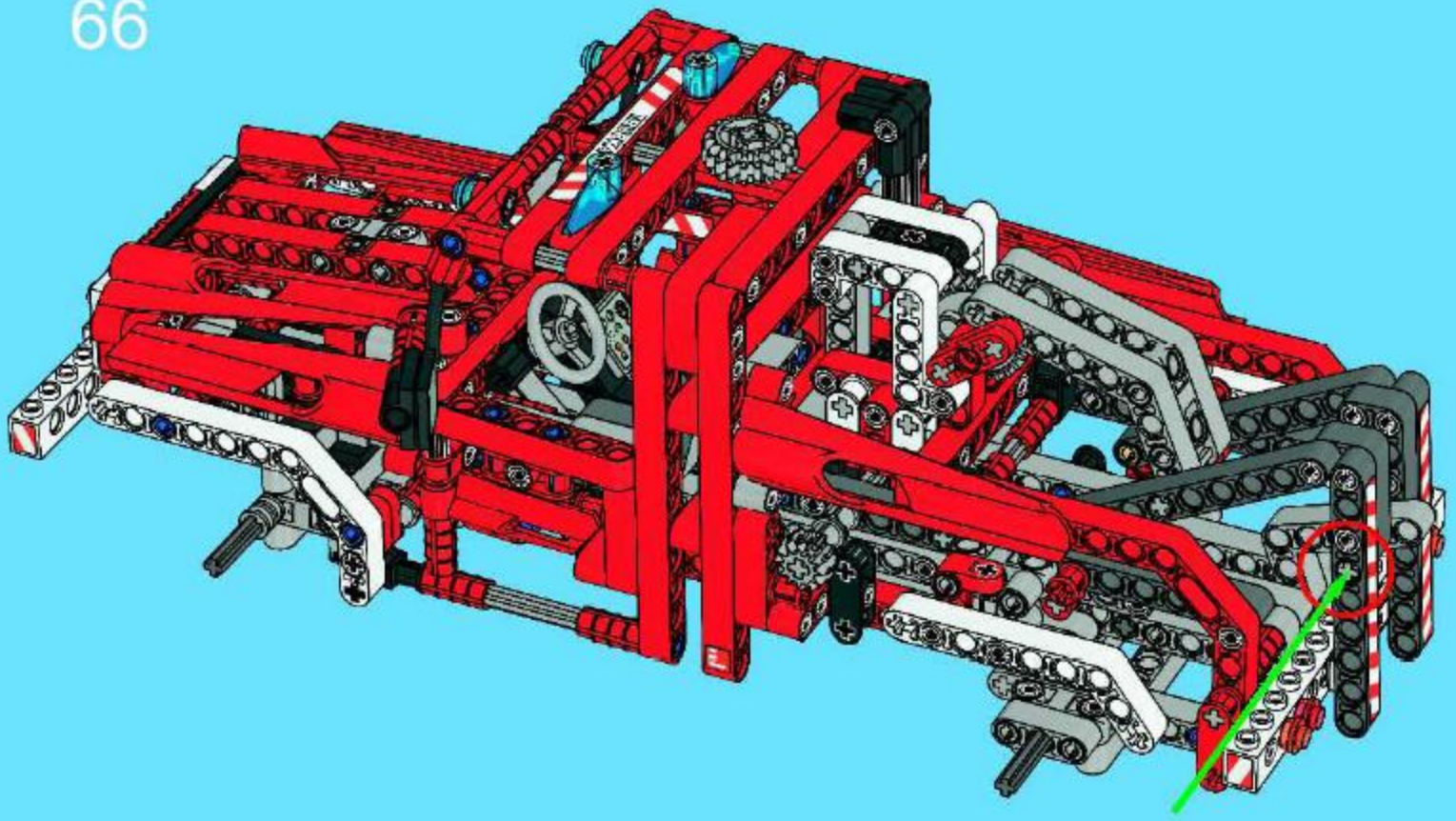

67

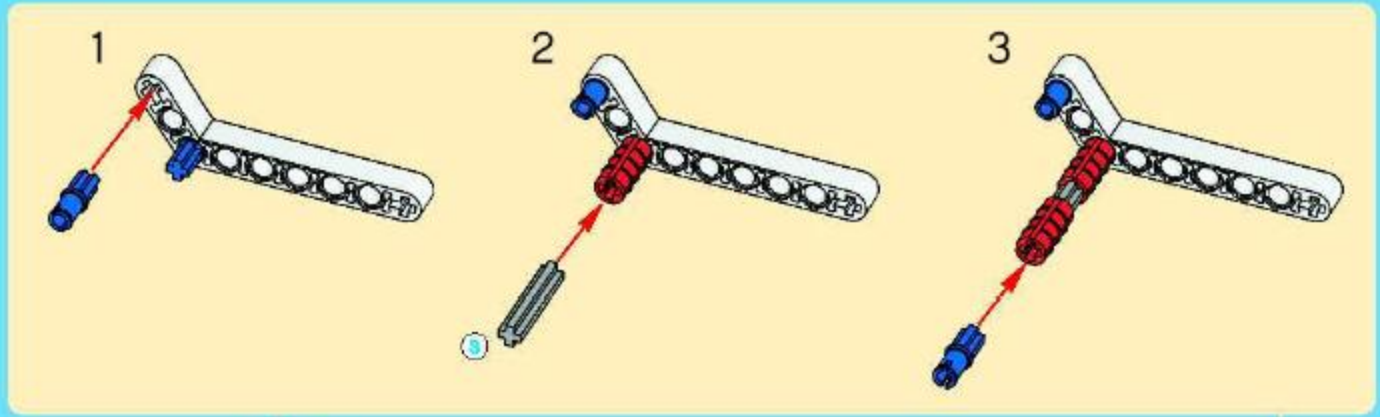

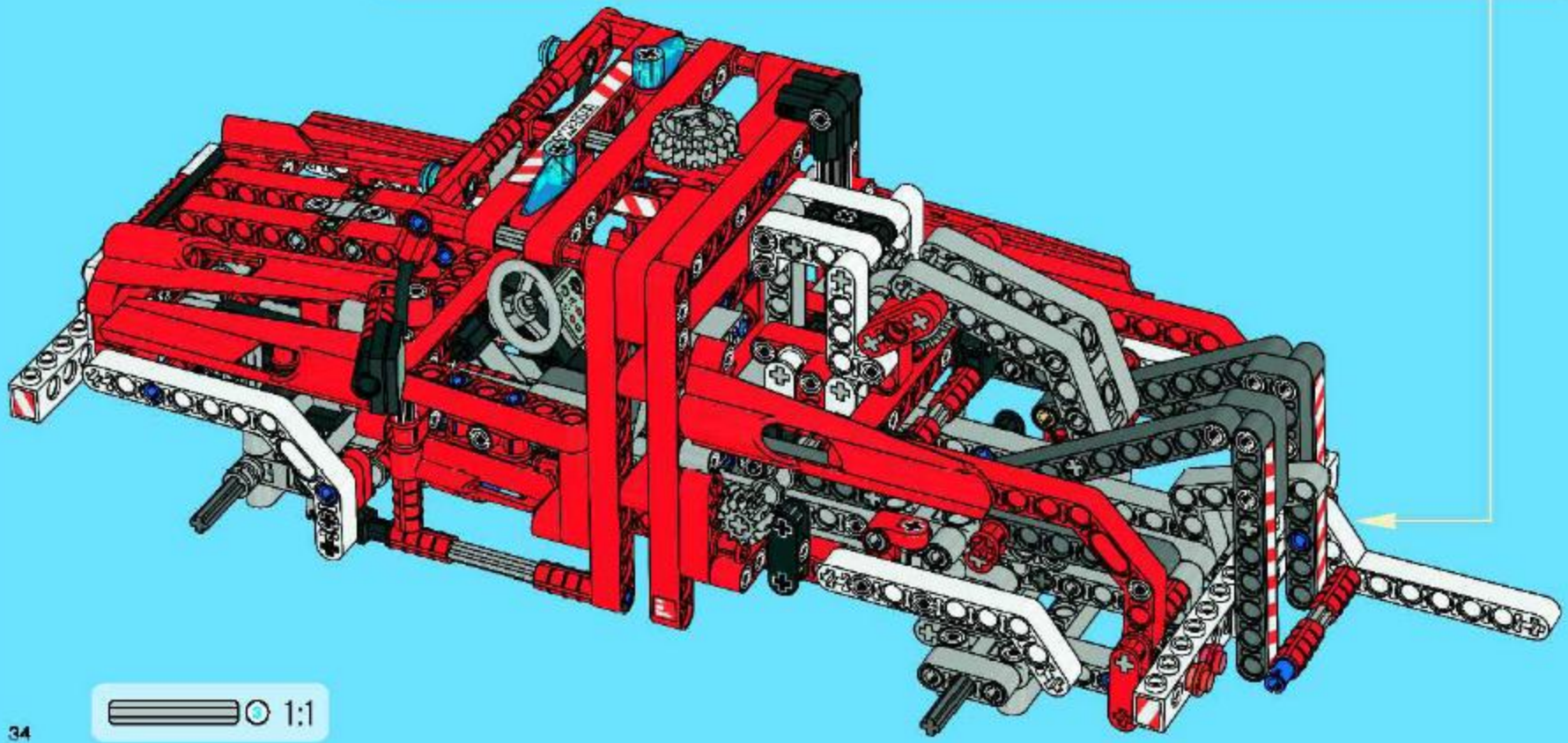

68

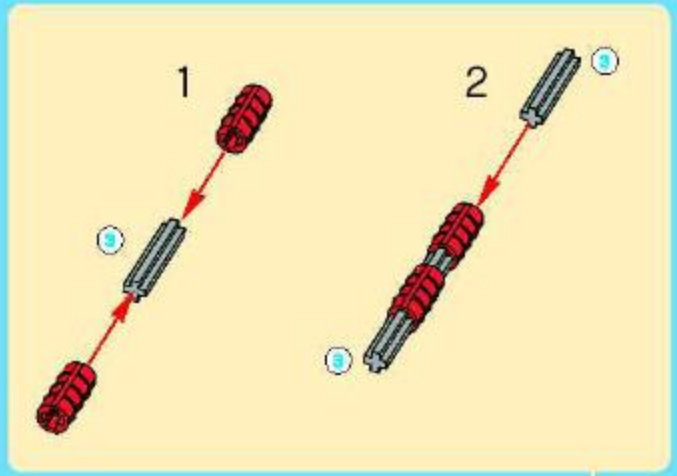

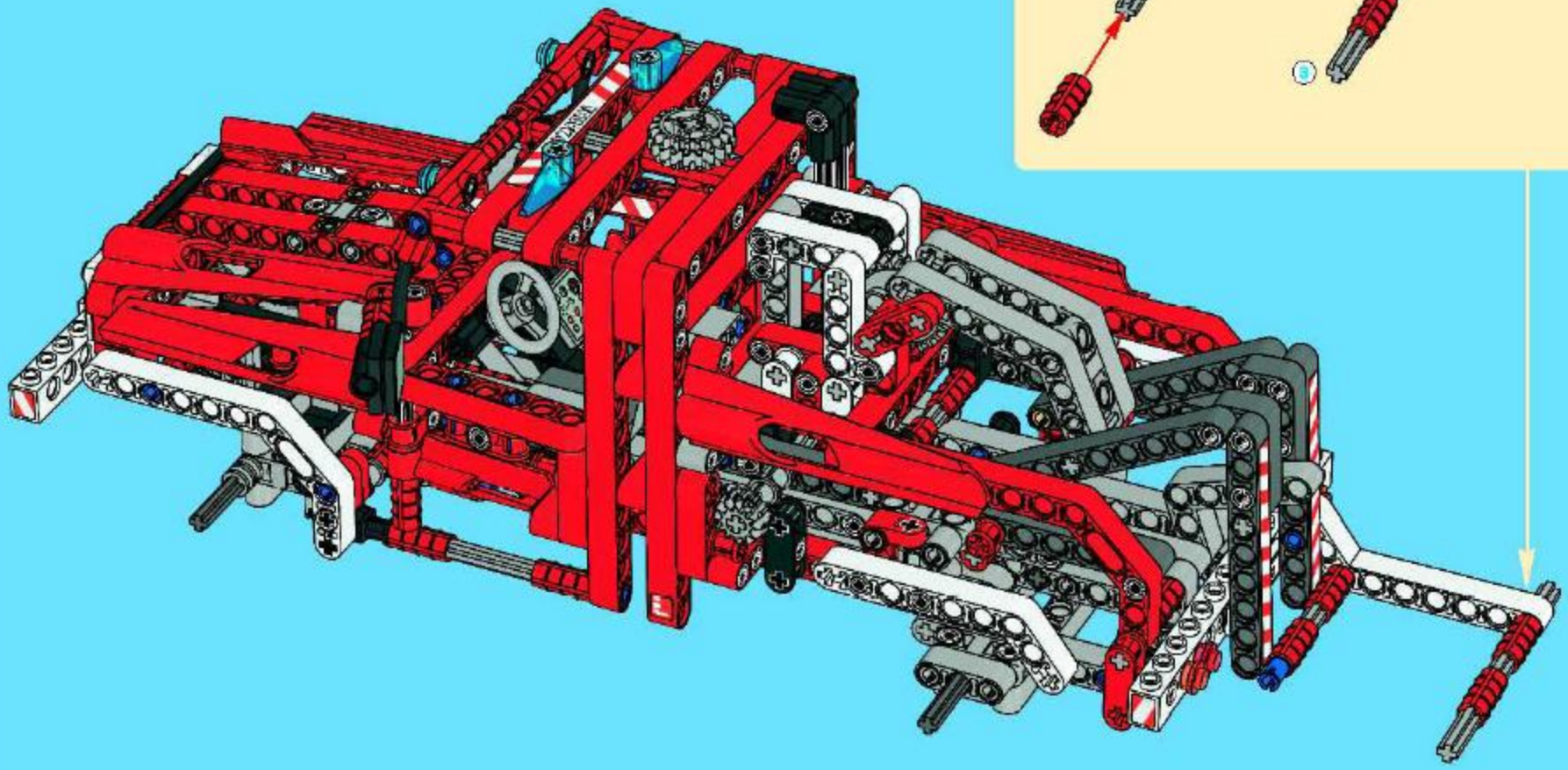

69

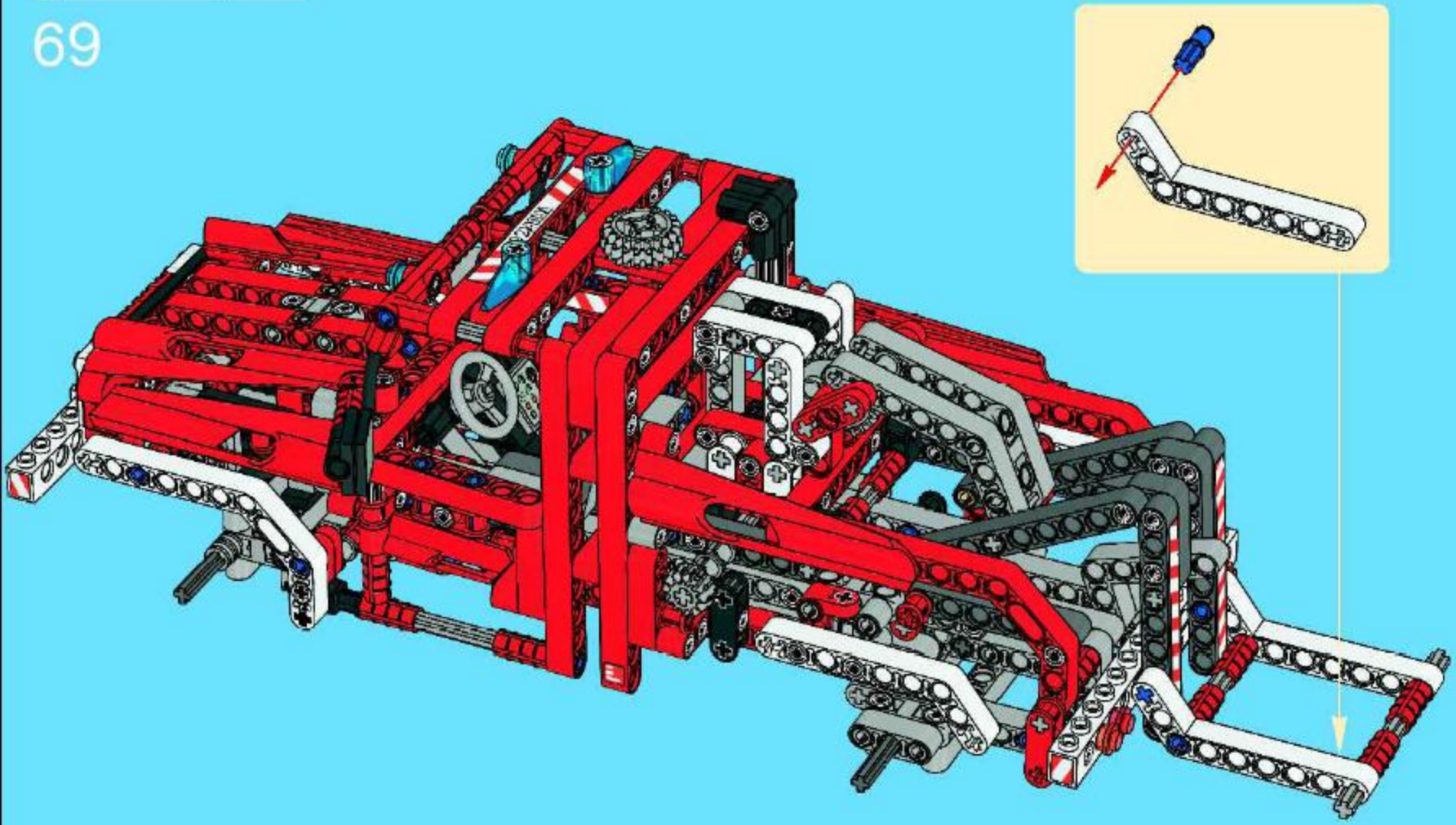

70

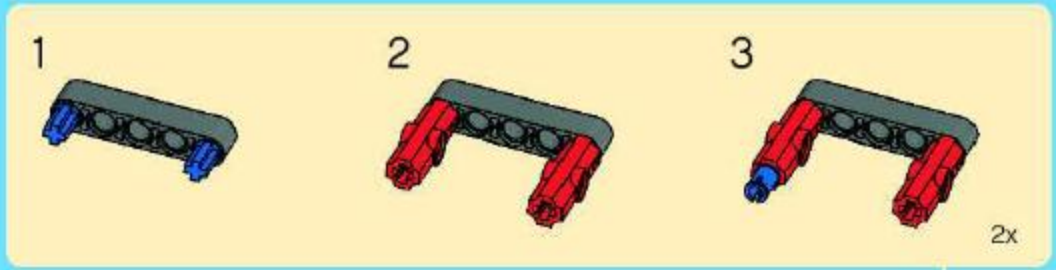

71

1x 4223032

1x 4223033

1x 4125554

8x 4495414

4x 4173670

4x 4244370

2x 243101

2x 416201

1x 4163986

4x 4496197

1x 4495927

1x 4156341

6x 4227533

5x 4118980

4x 4495258

5x 4495412

2x 4161723

4x 4254606

2x 4227544

15x 4234429

2x 4118897

51x 4125189

10x 4188298

4x 654121

2x 4173975

8x 4186678

4x 4114741

4x 4107824

42x 4140806

2x 307021

4x 255521

6x 241221

2x 371021

2x 416221

4x 4129831

1x 4218693

1x 4218894

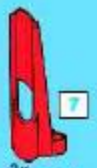

3x 4193846

3x 4193845

2x 273021

8x 4128598

6x 4175442
2x 4268653

10x 4143154

4x 4141270

8x 4153718

5x 4495933

3x 4192225

8x 4205035

12x 4262082

2x 3005741

4x 3005747

61x 4206482

2x 4163569

4x 3005743

8x 4186017

6x 4200490

1x 3005744

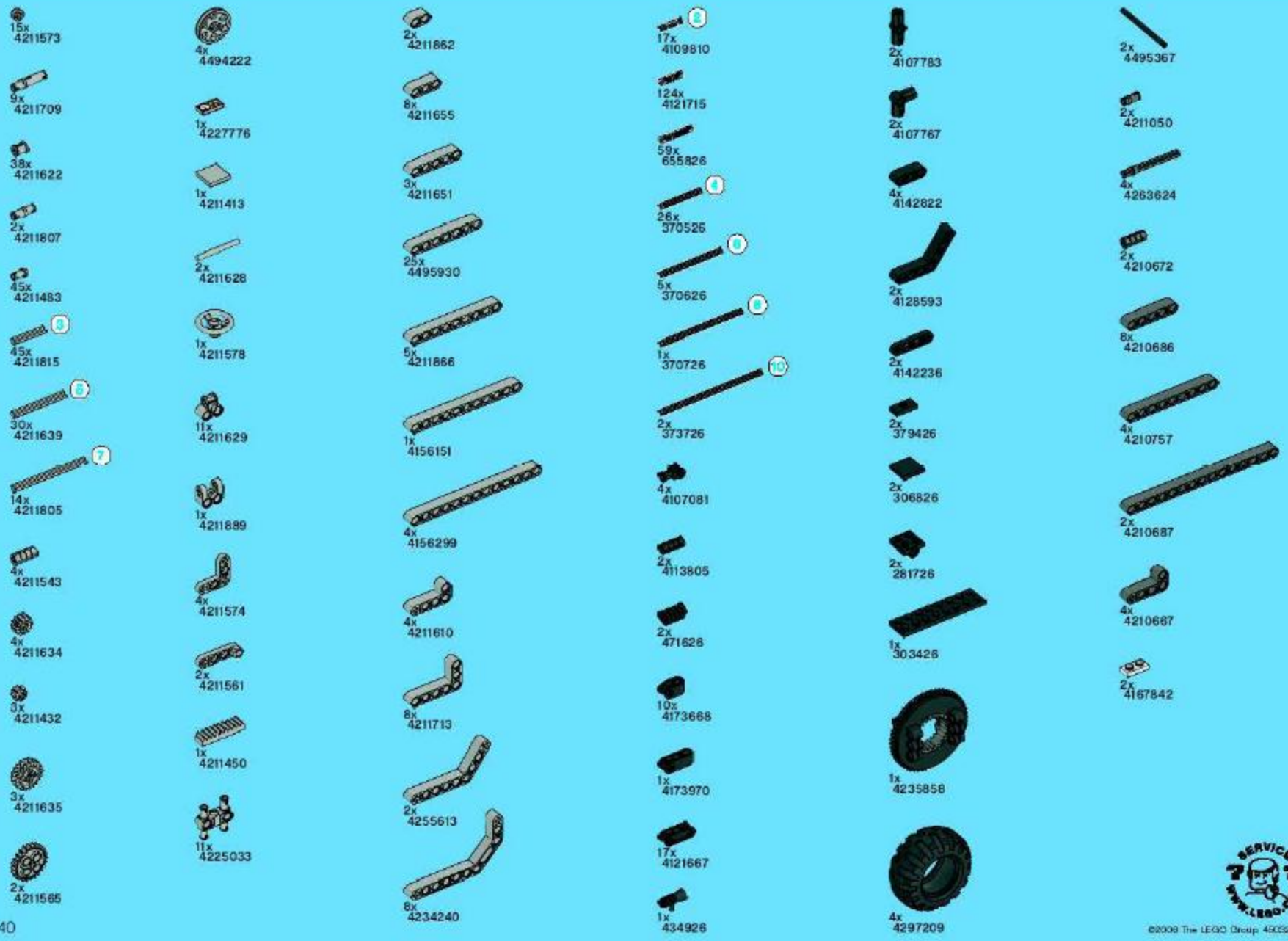

©2008 The LEGO Group 4503946