LEGO

Ages/edades

6-12

7994

1

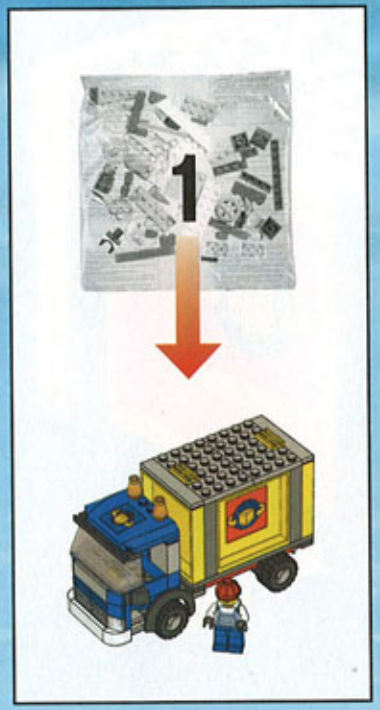
1

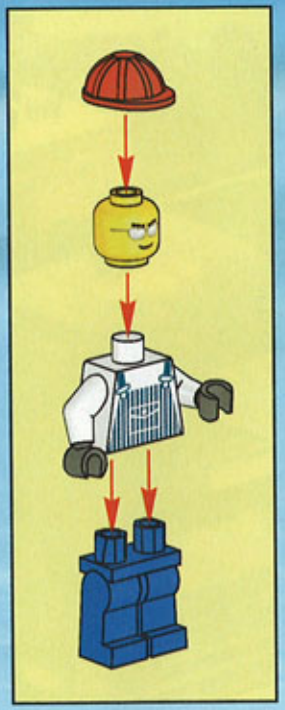

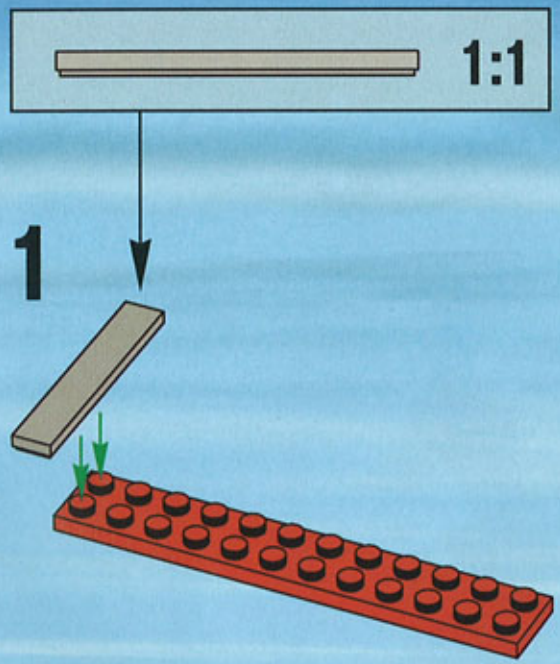
1:1
1

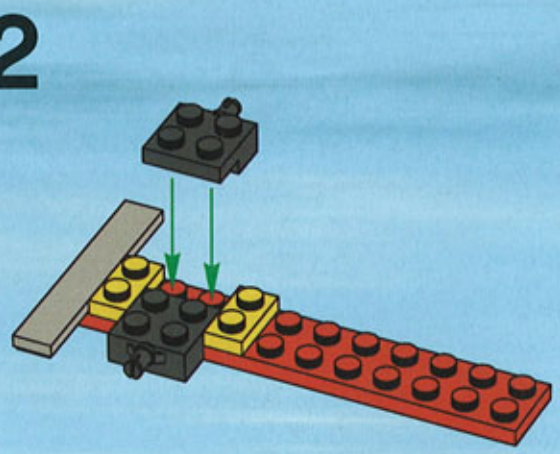
2

3

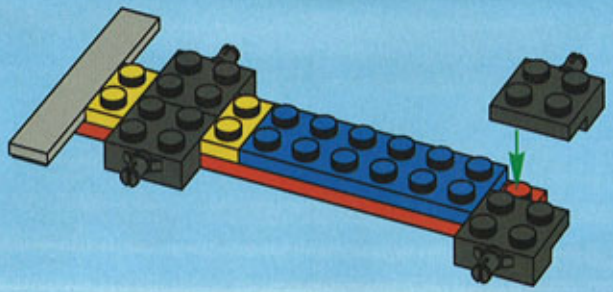

4

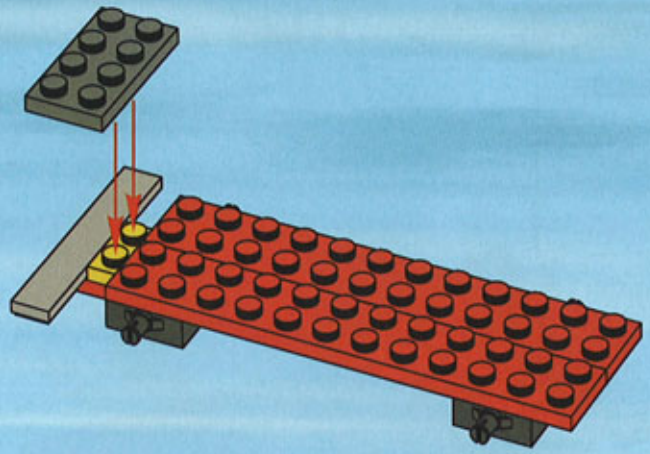

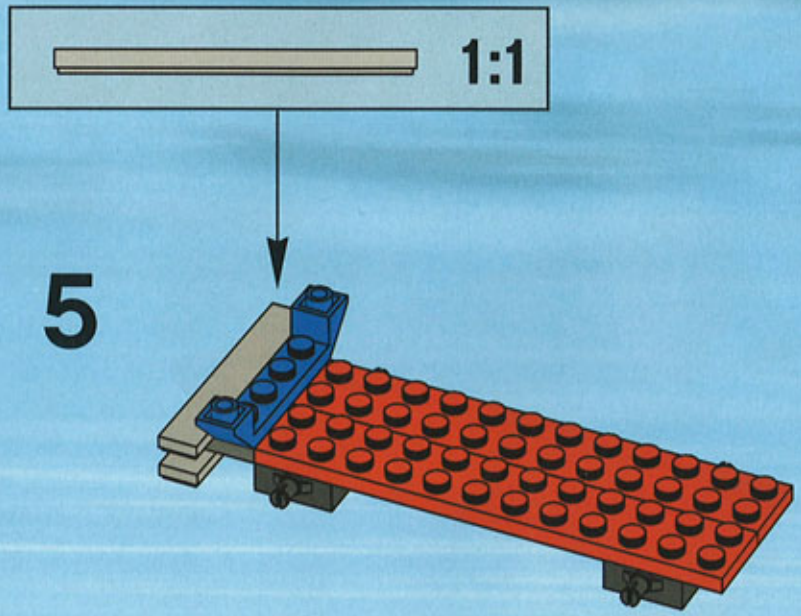

5

6

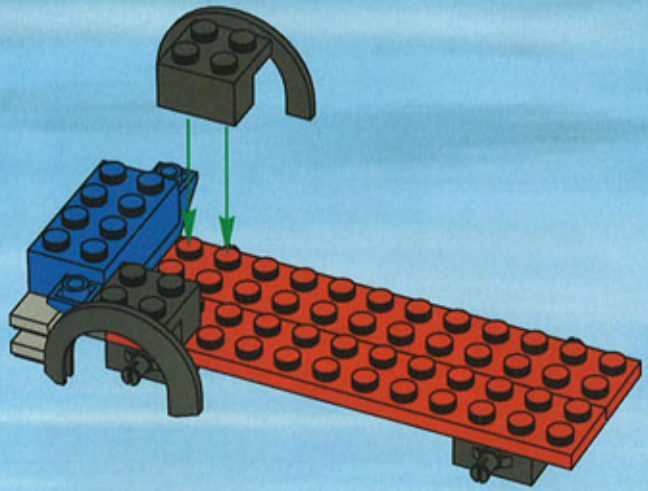

7

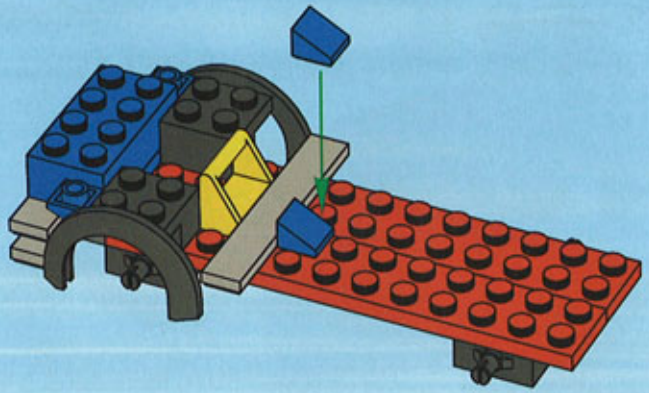

8

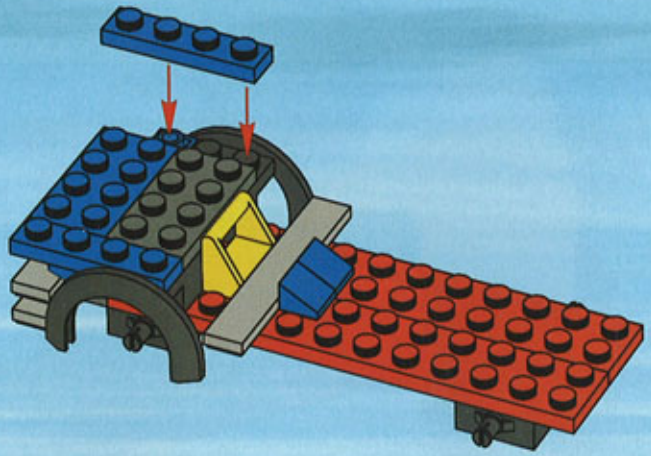

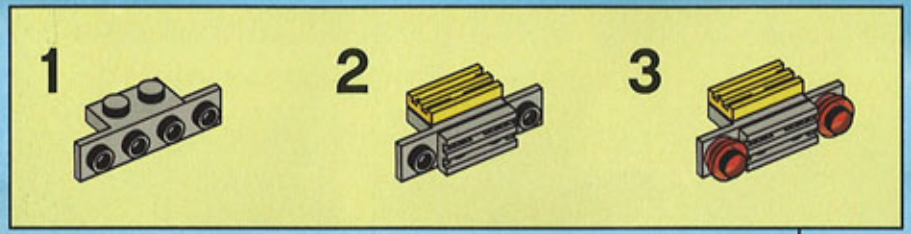

9

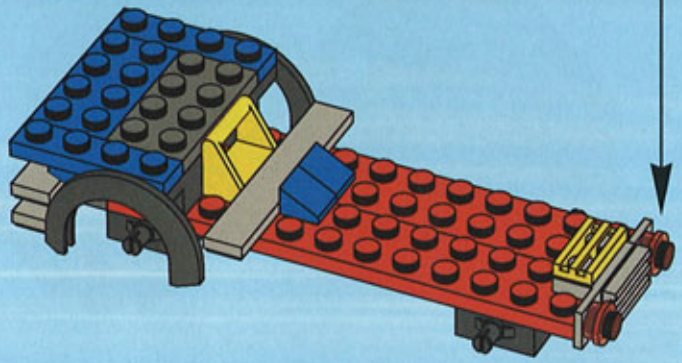

10

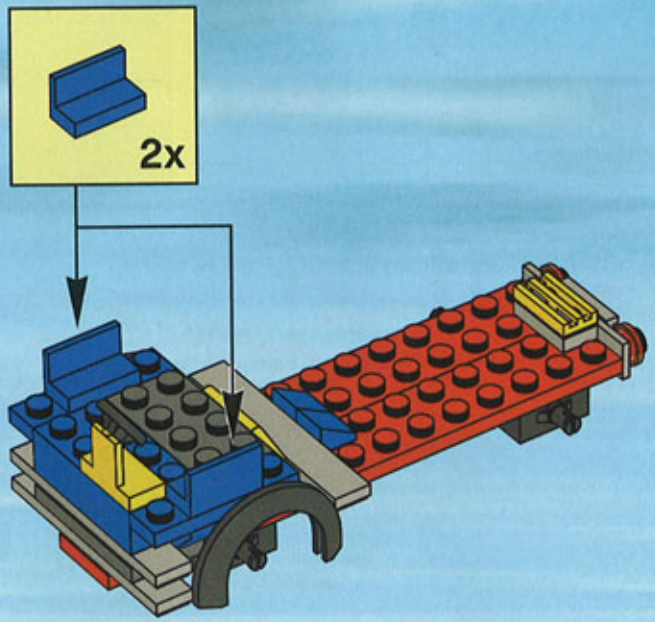

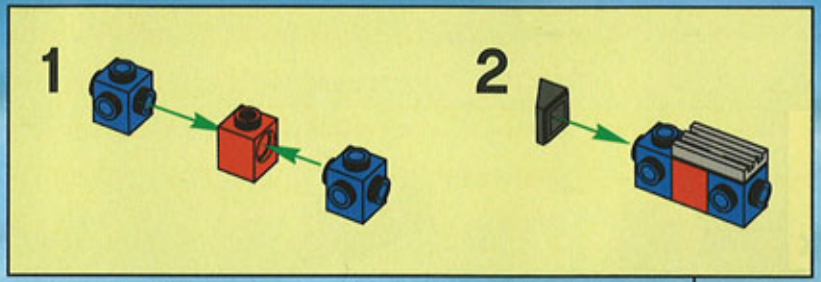

11

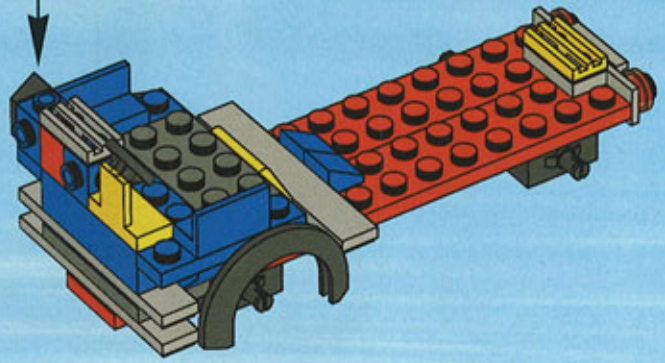

12

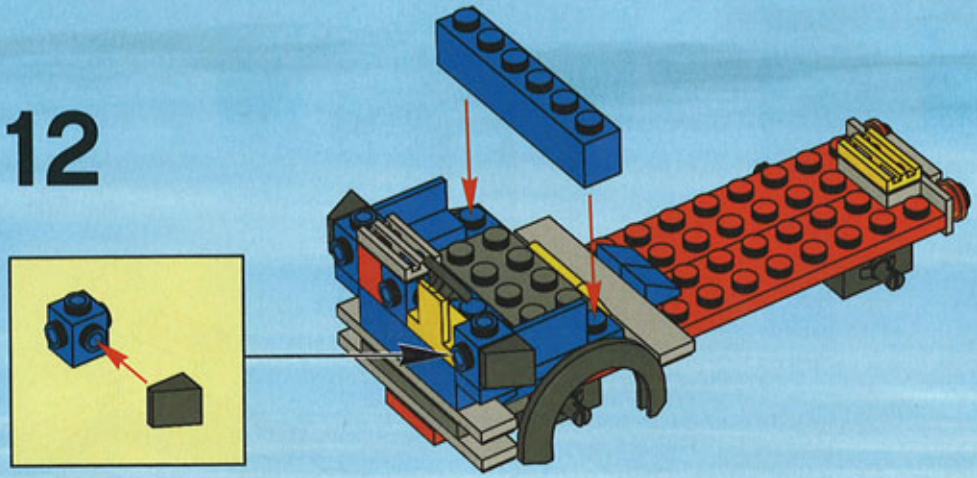

1

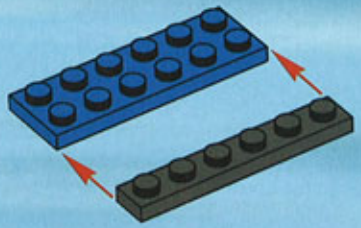

2

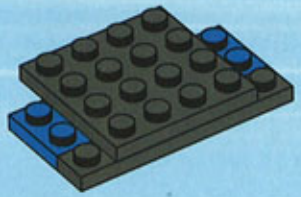

3

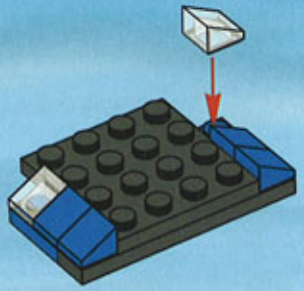

4

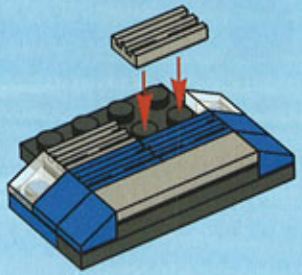

5

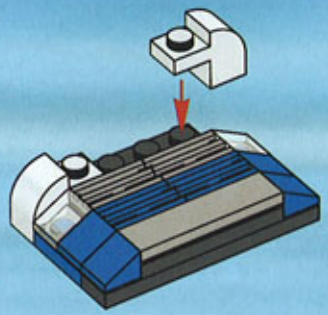

6

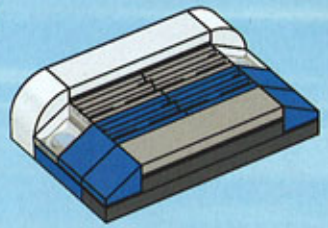

13

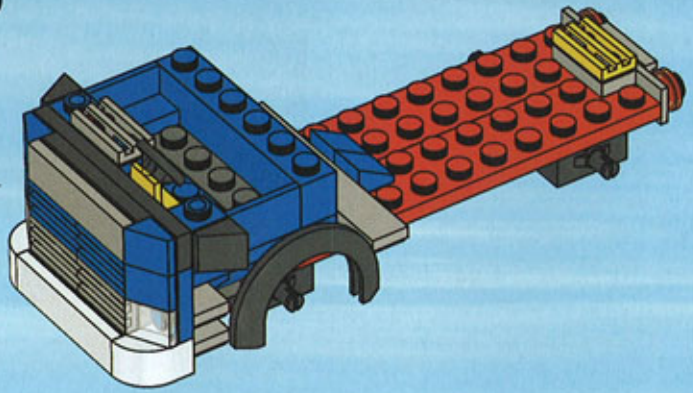

14

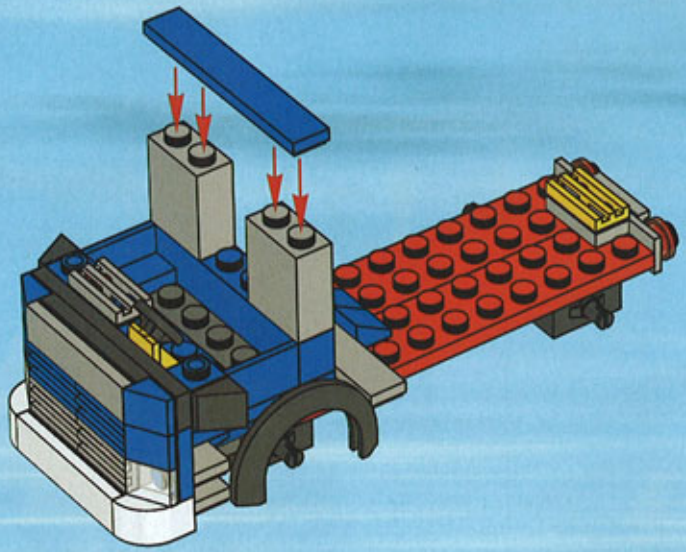

15

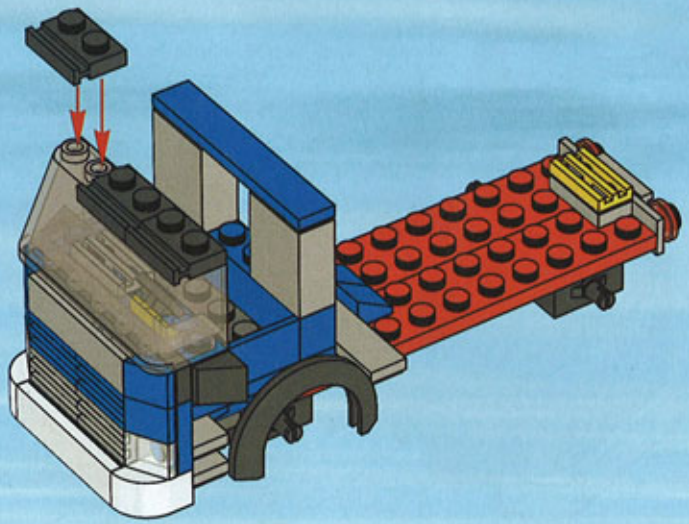

16

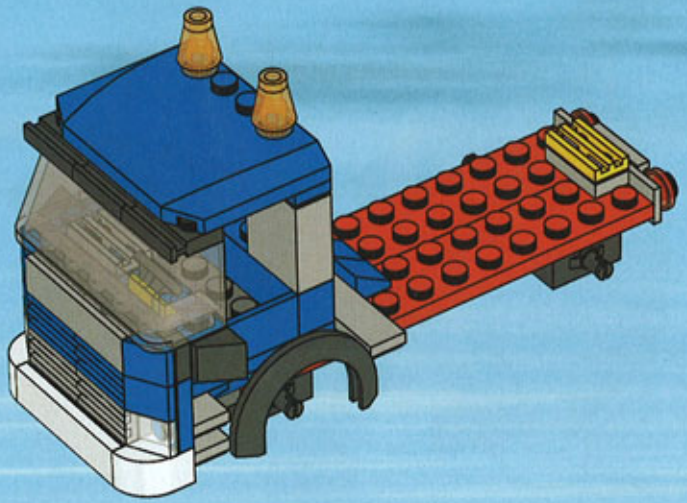

17

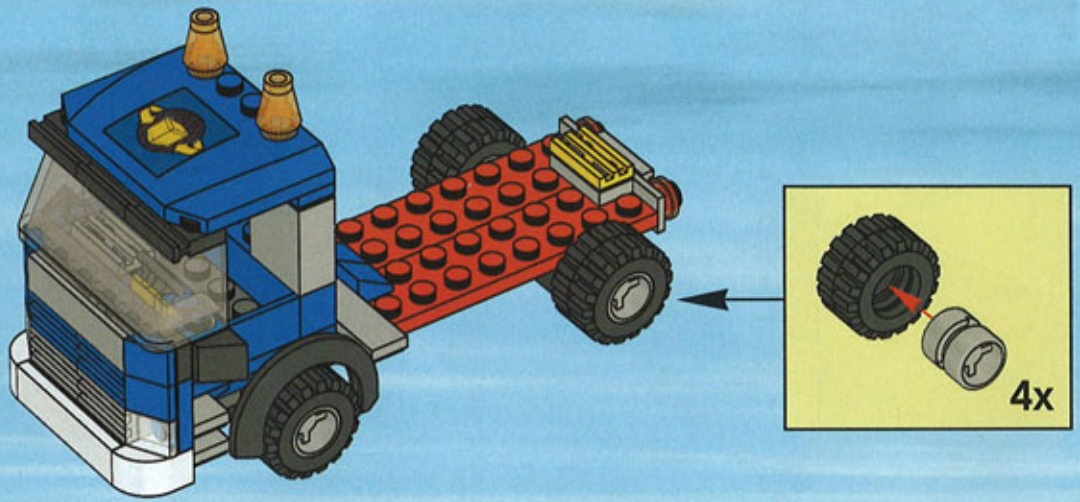

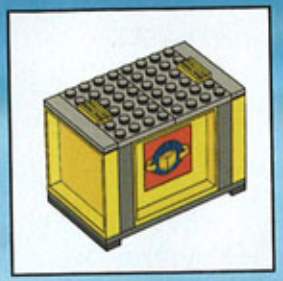

1

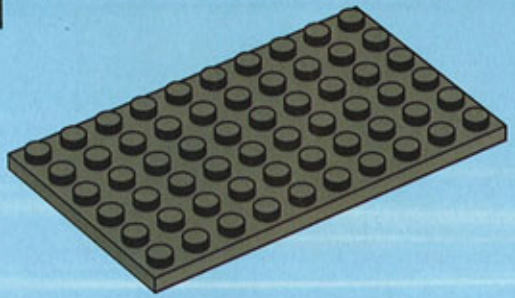

2

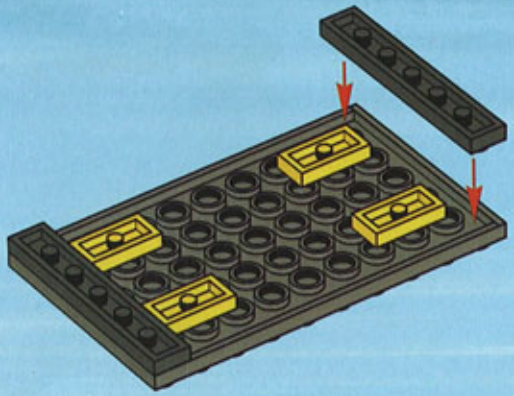

3

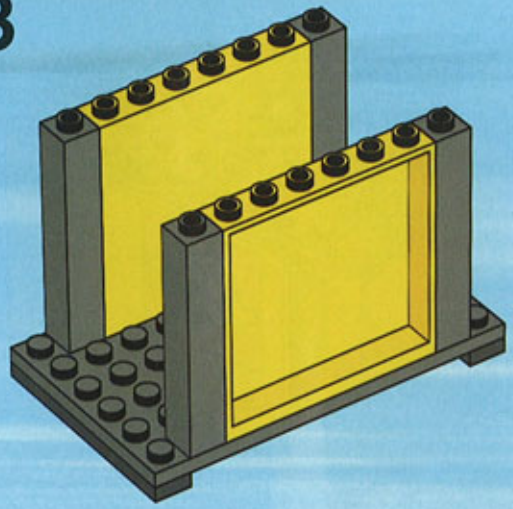

4

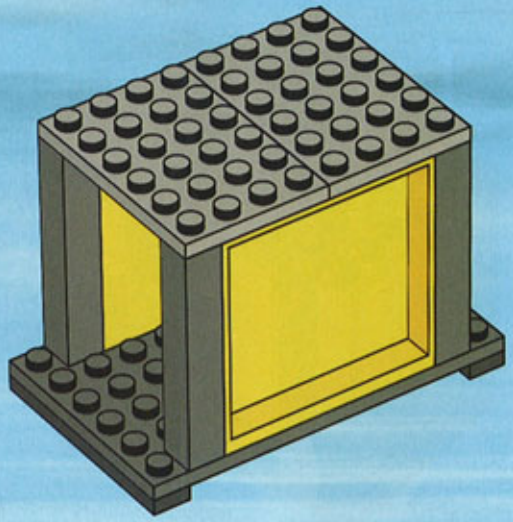

5

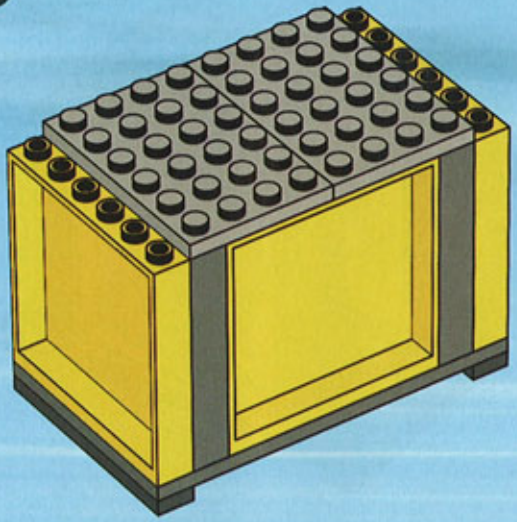

6

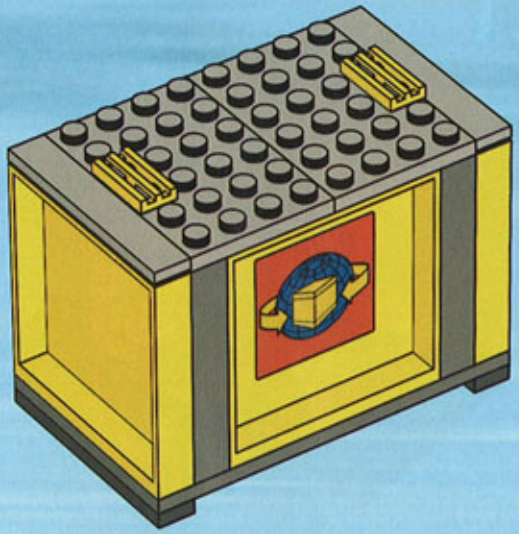

18

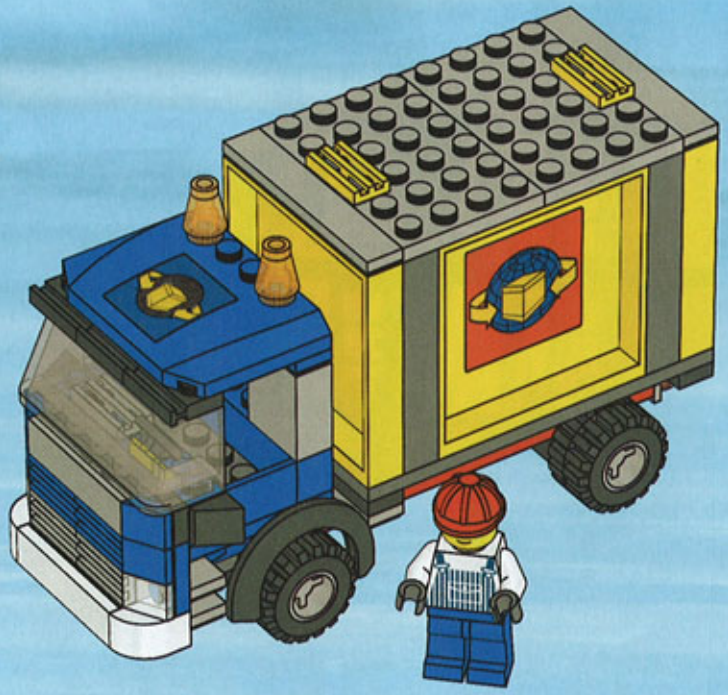

7235

7236

7245

7237

LEGO
CITY
Ages/edades
6-12
7994
CITY LINES
CITY LINES
2+3

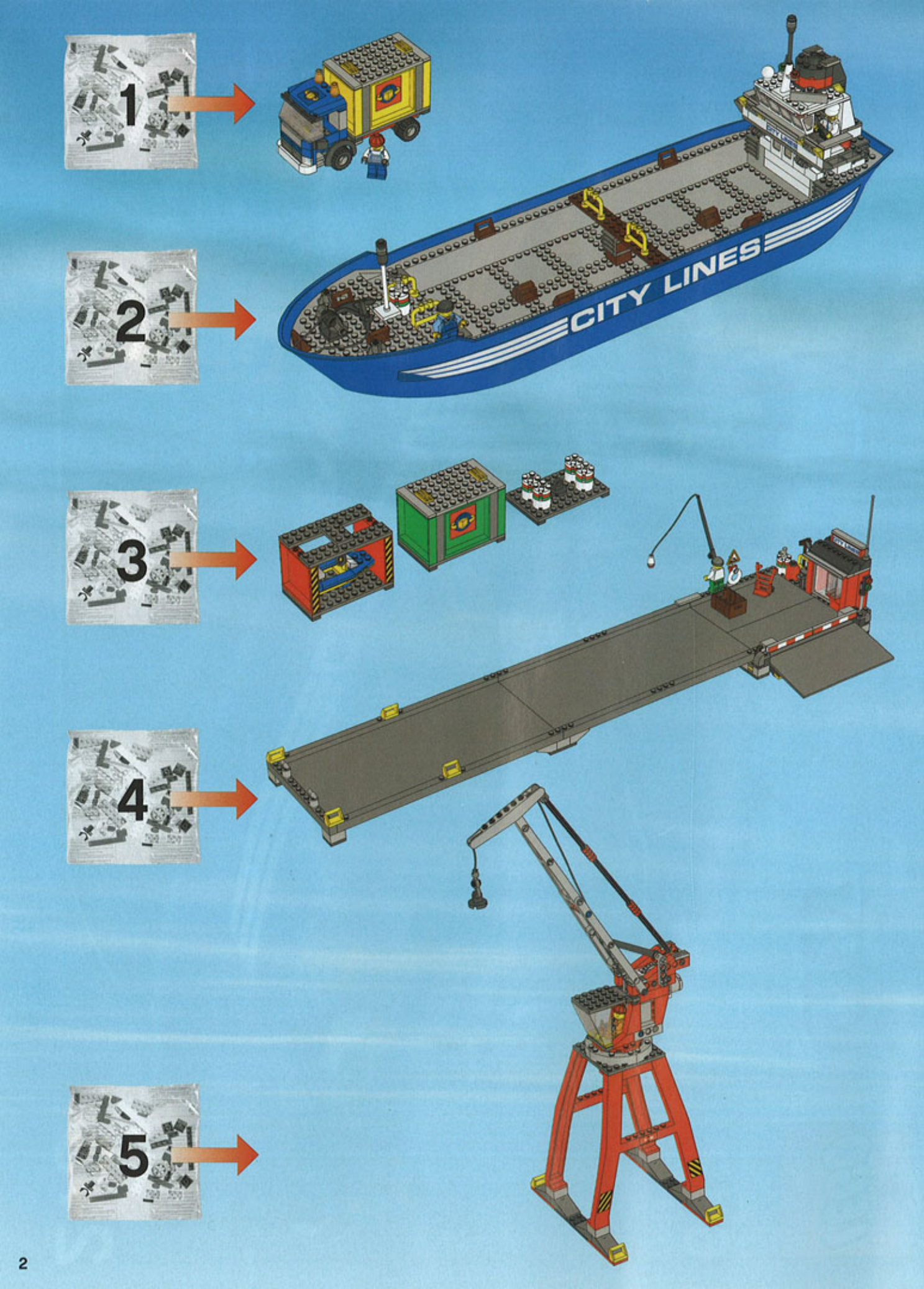
1
2
CITY LINES
3
4
5

1

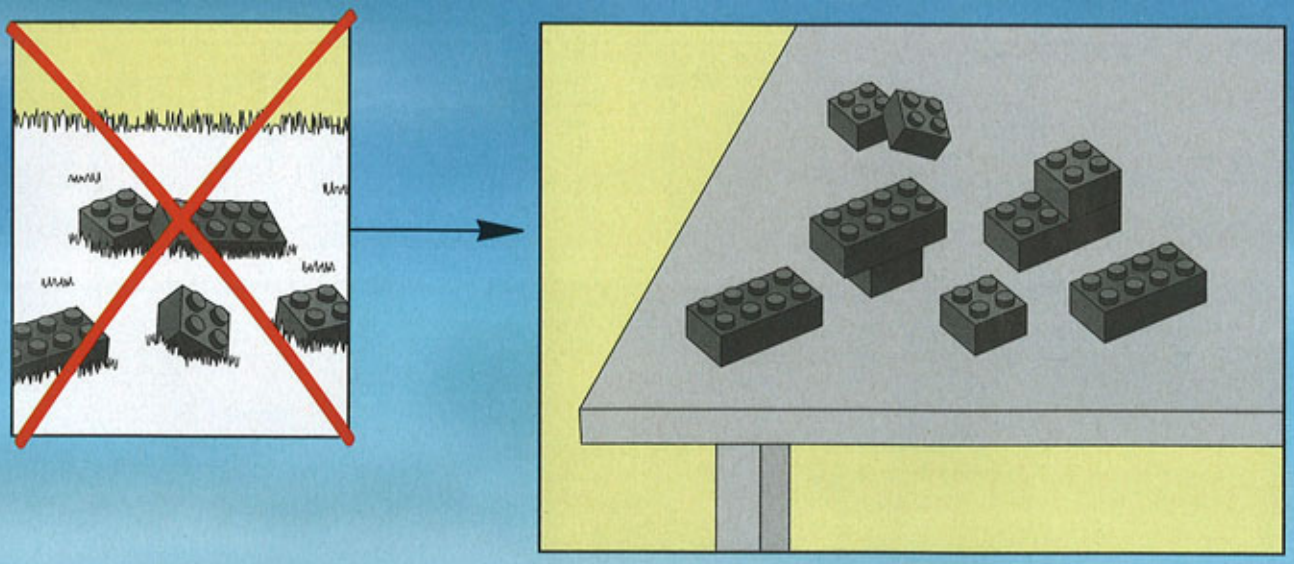

2

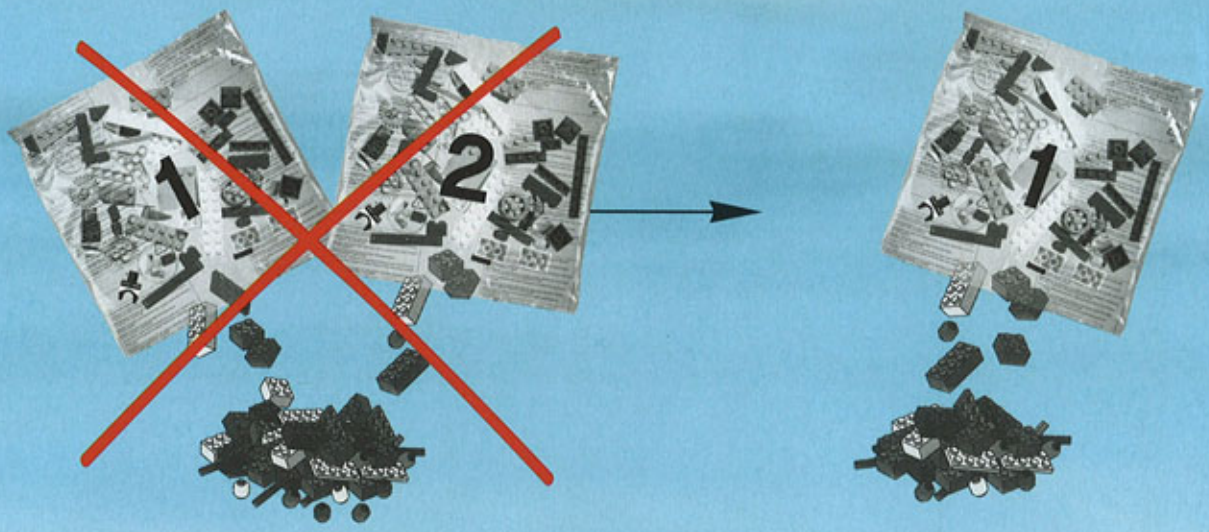

3

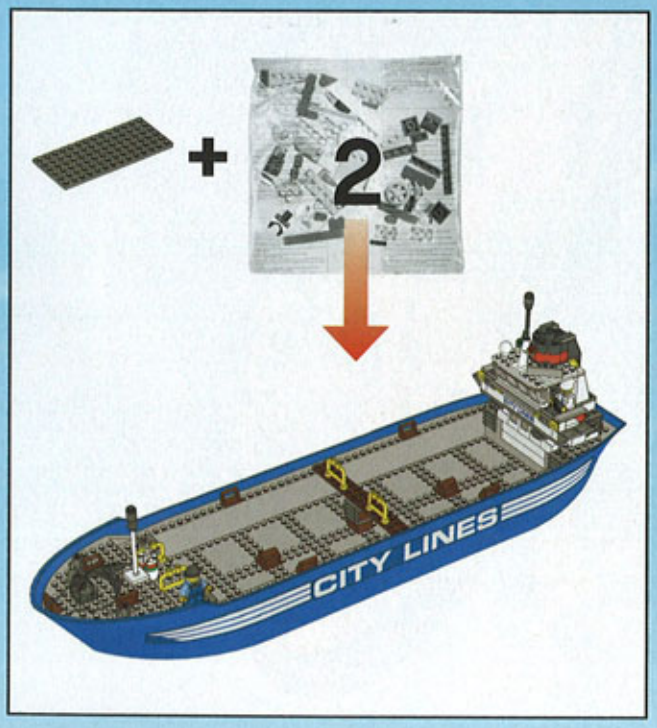

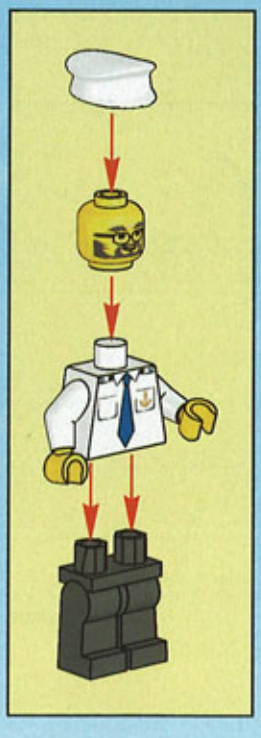

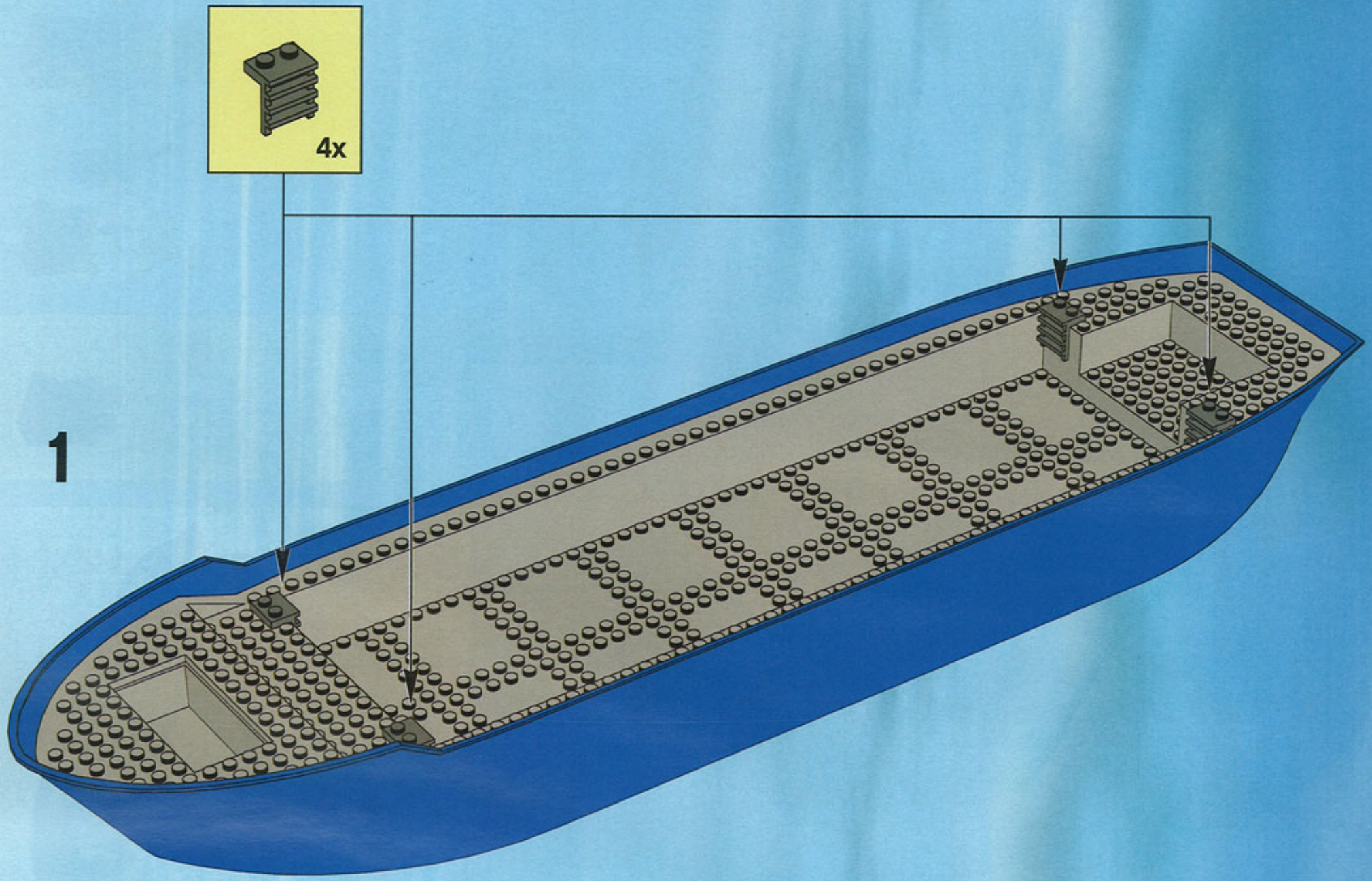
4x
1

2

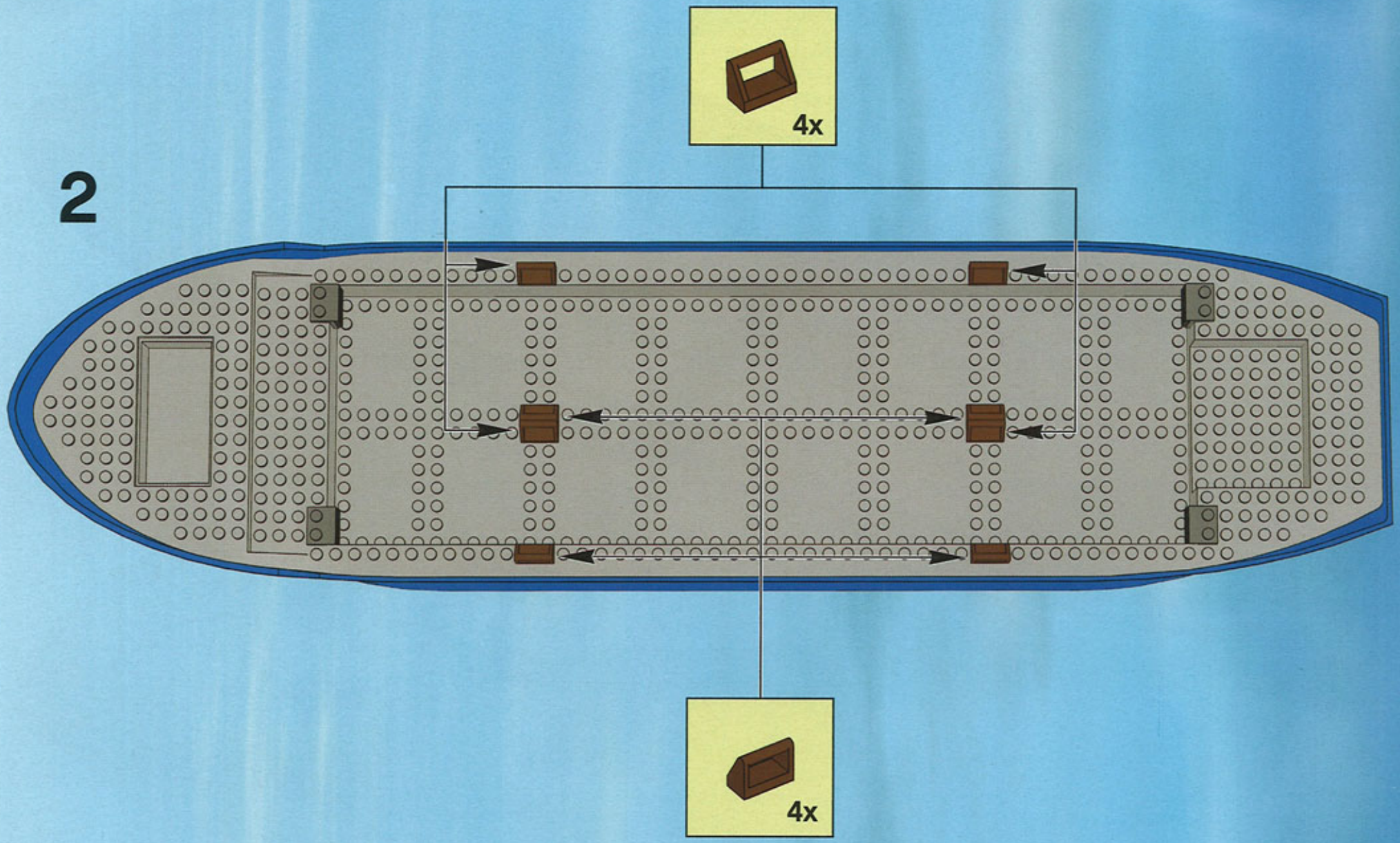

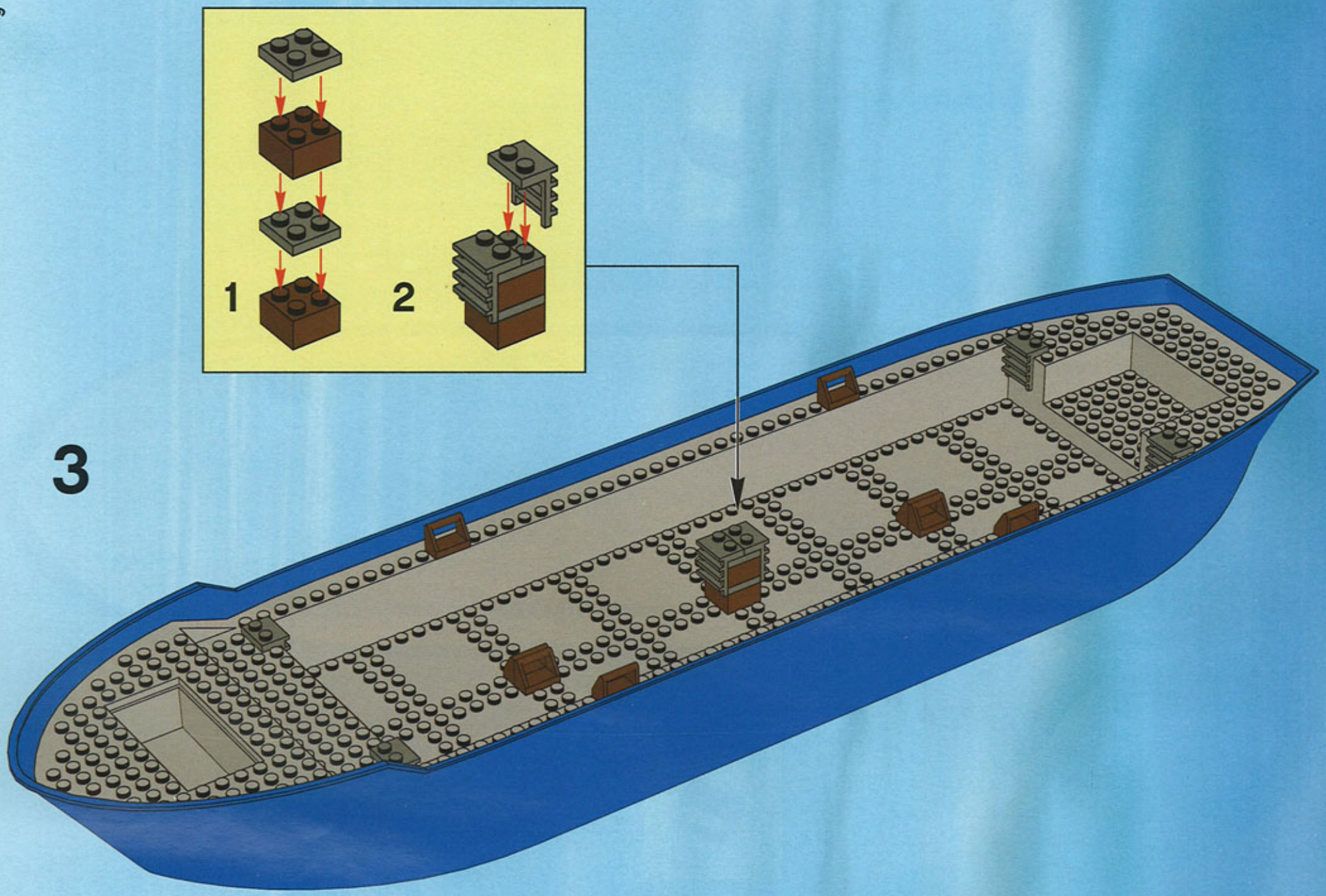
1
2
3

4

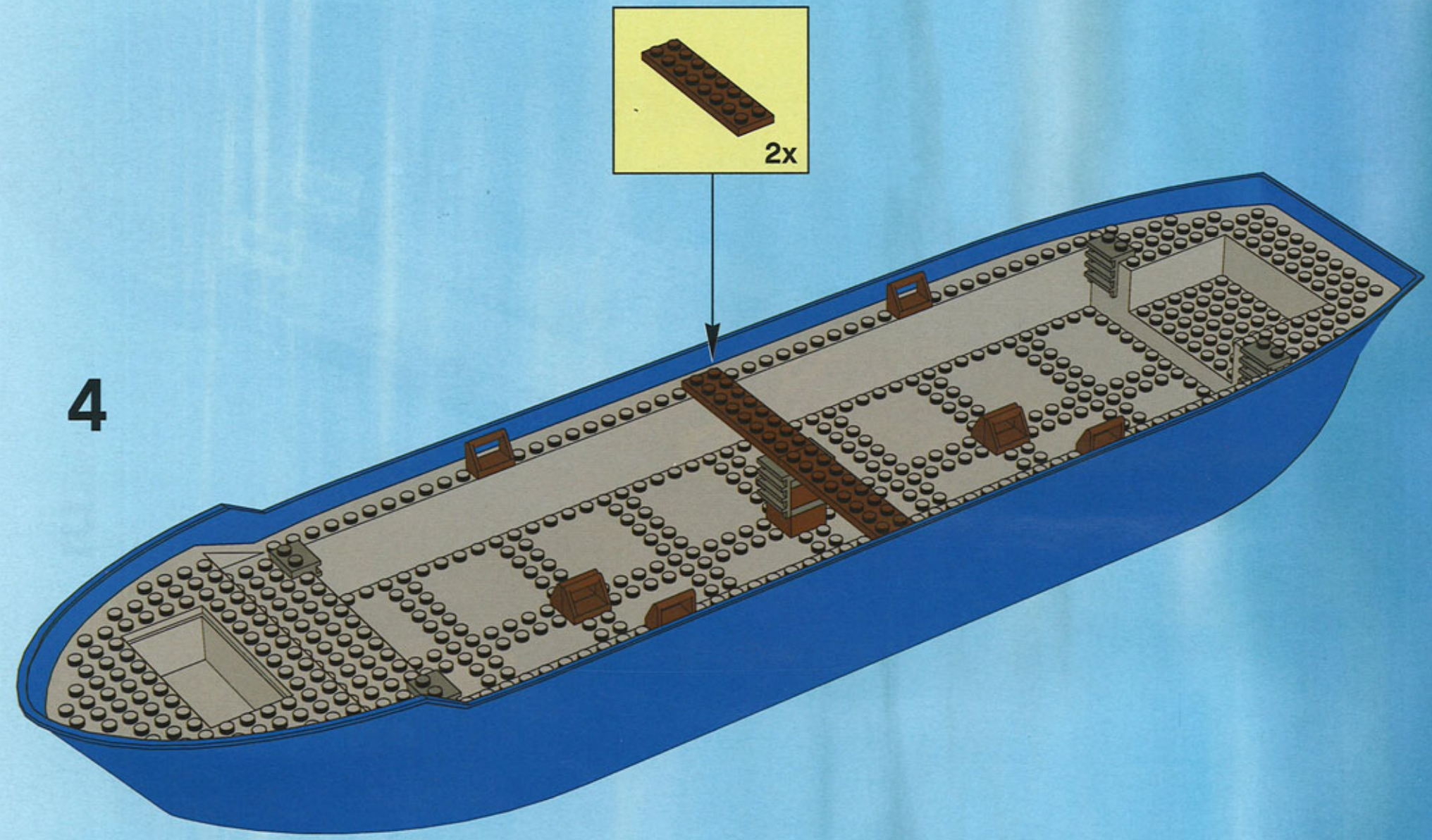

5

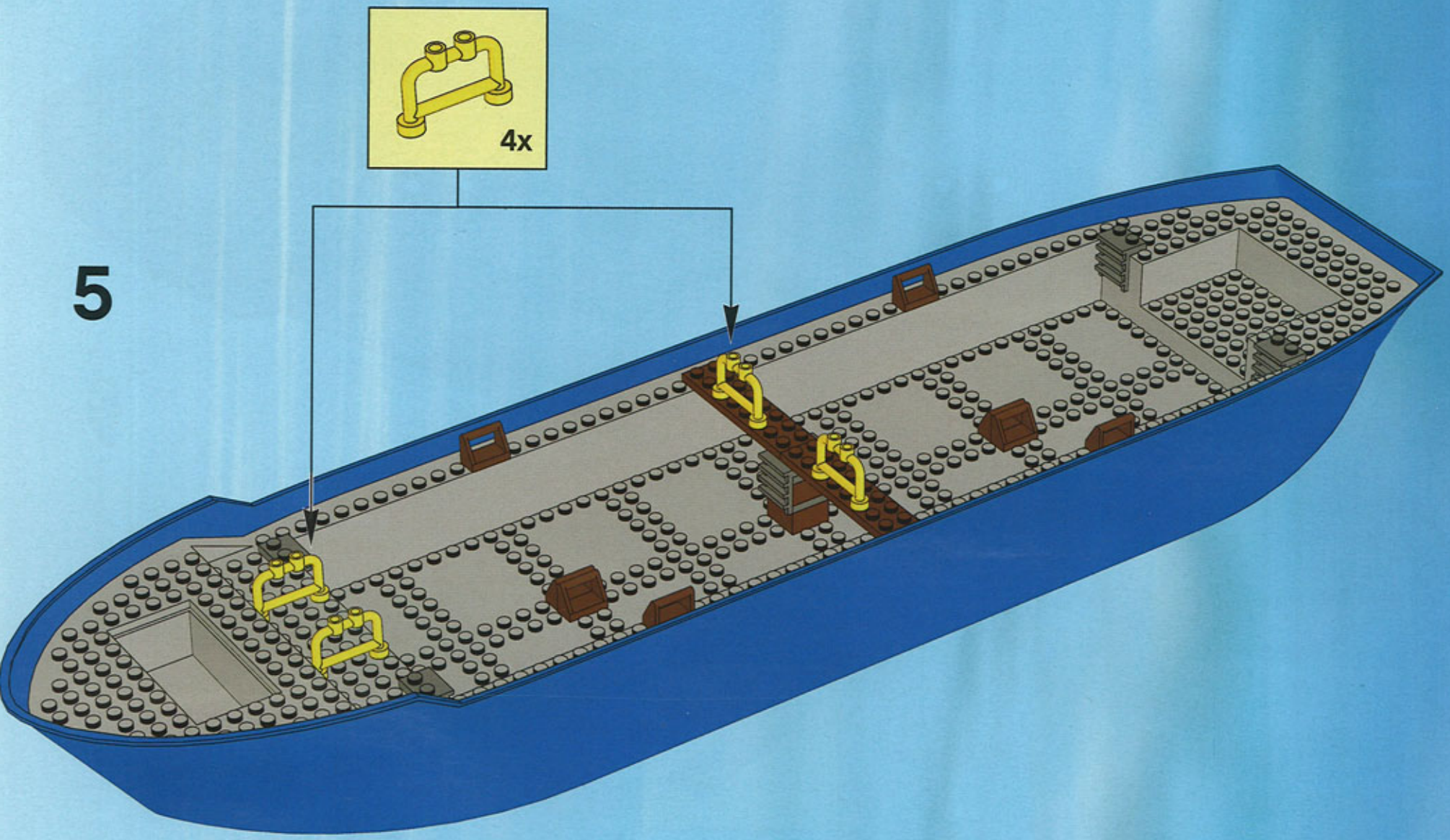

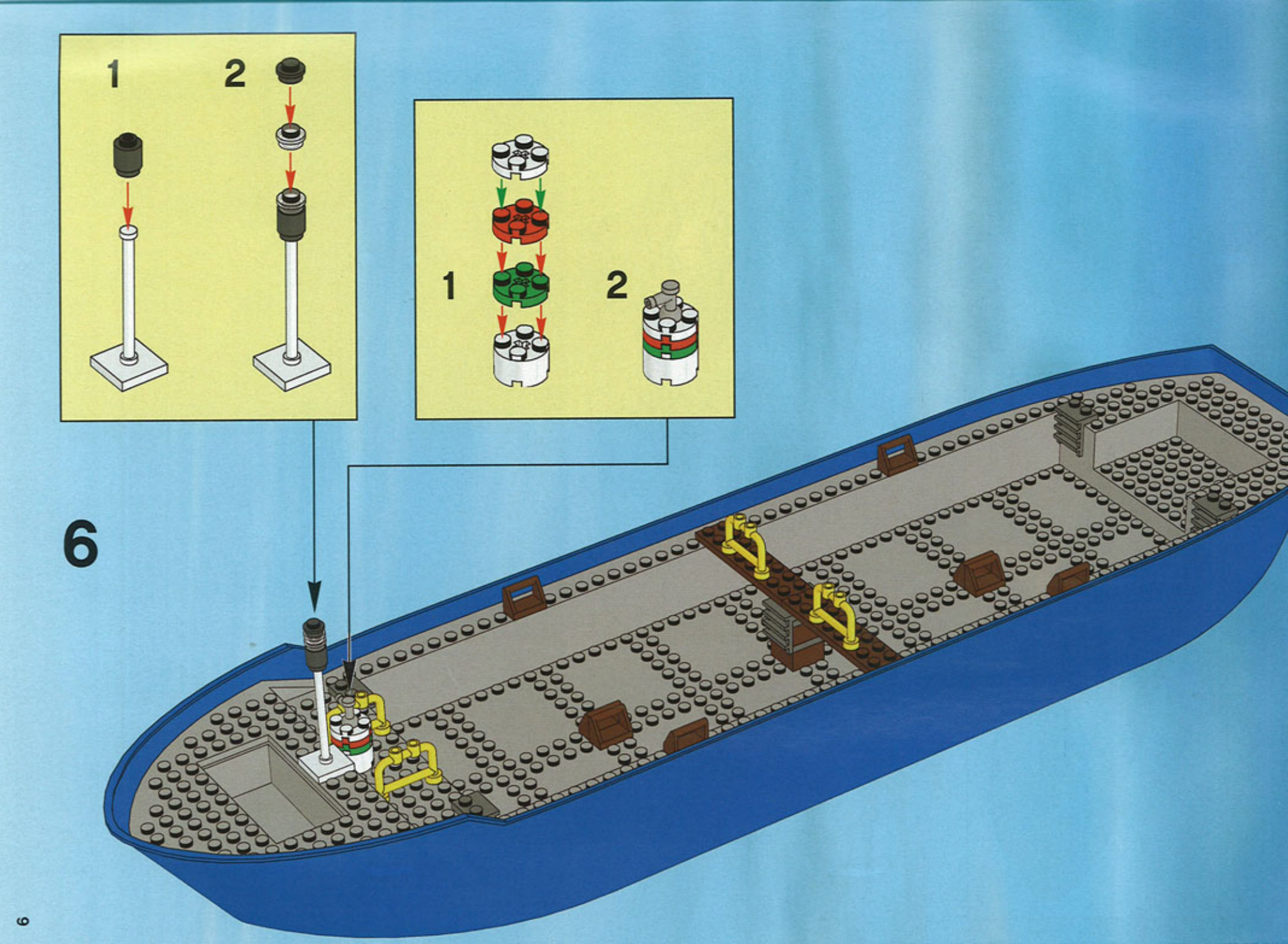
1
2
1
2
6

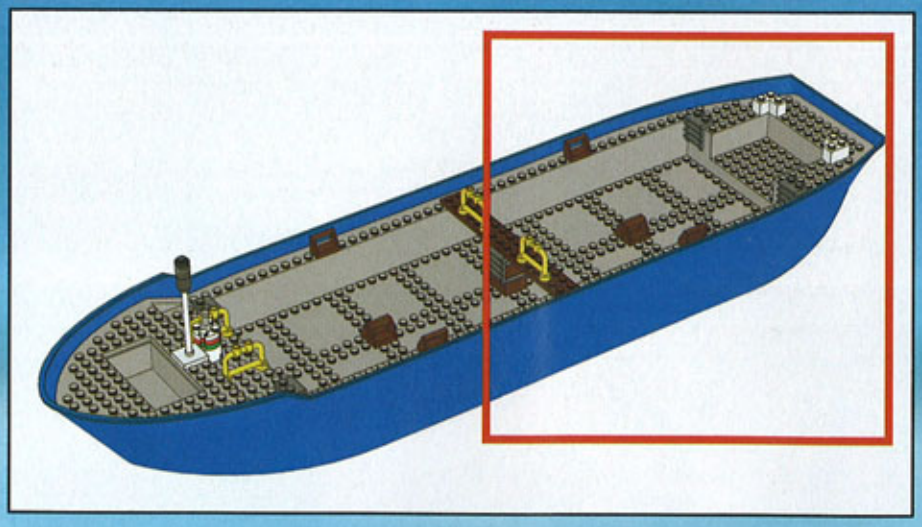

7

8

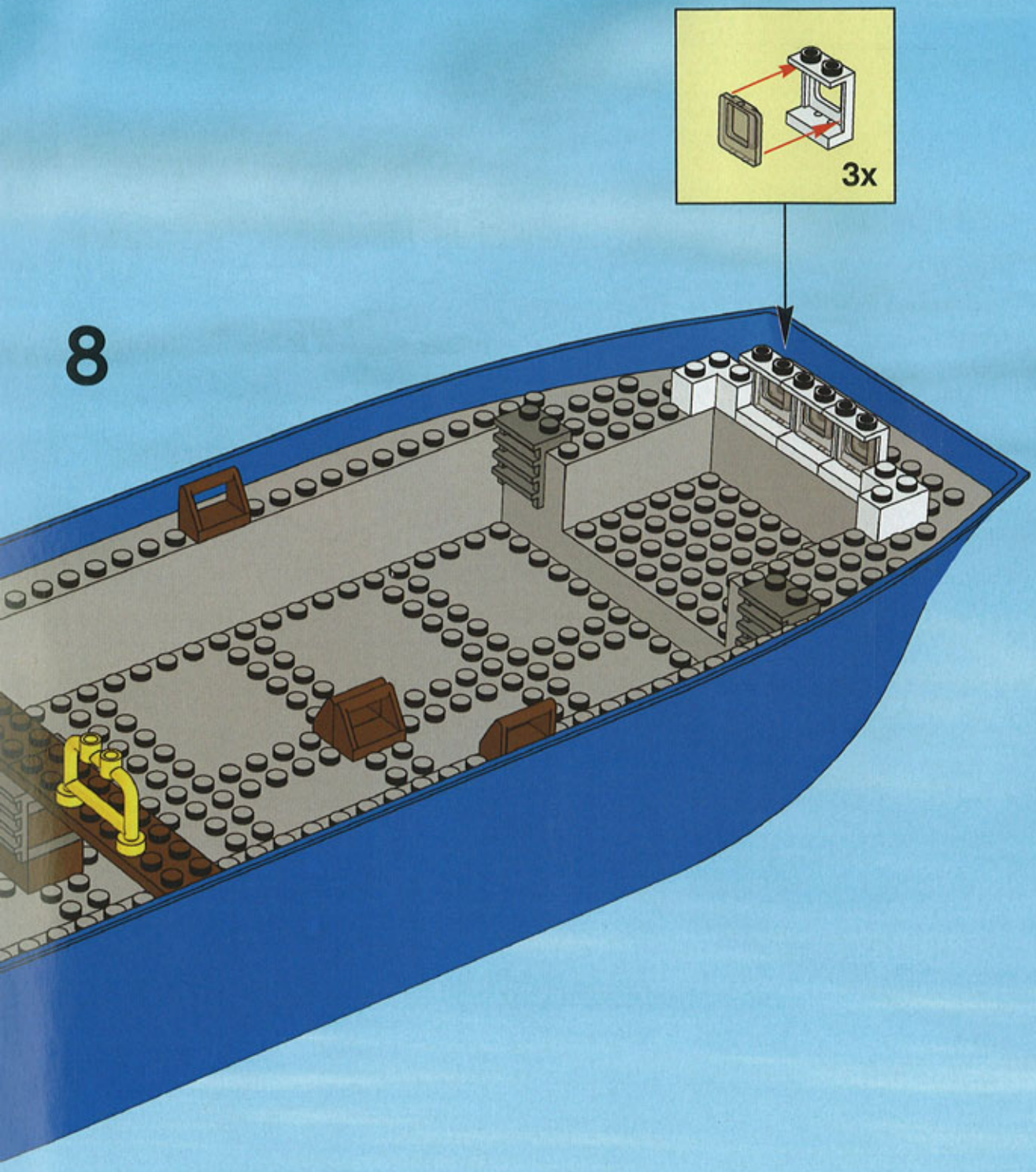

9

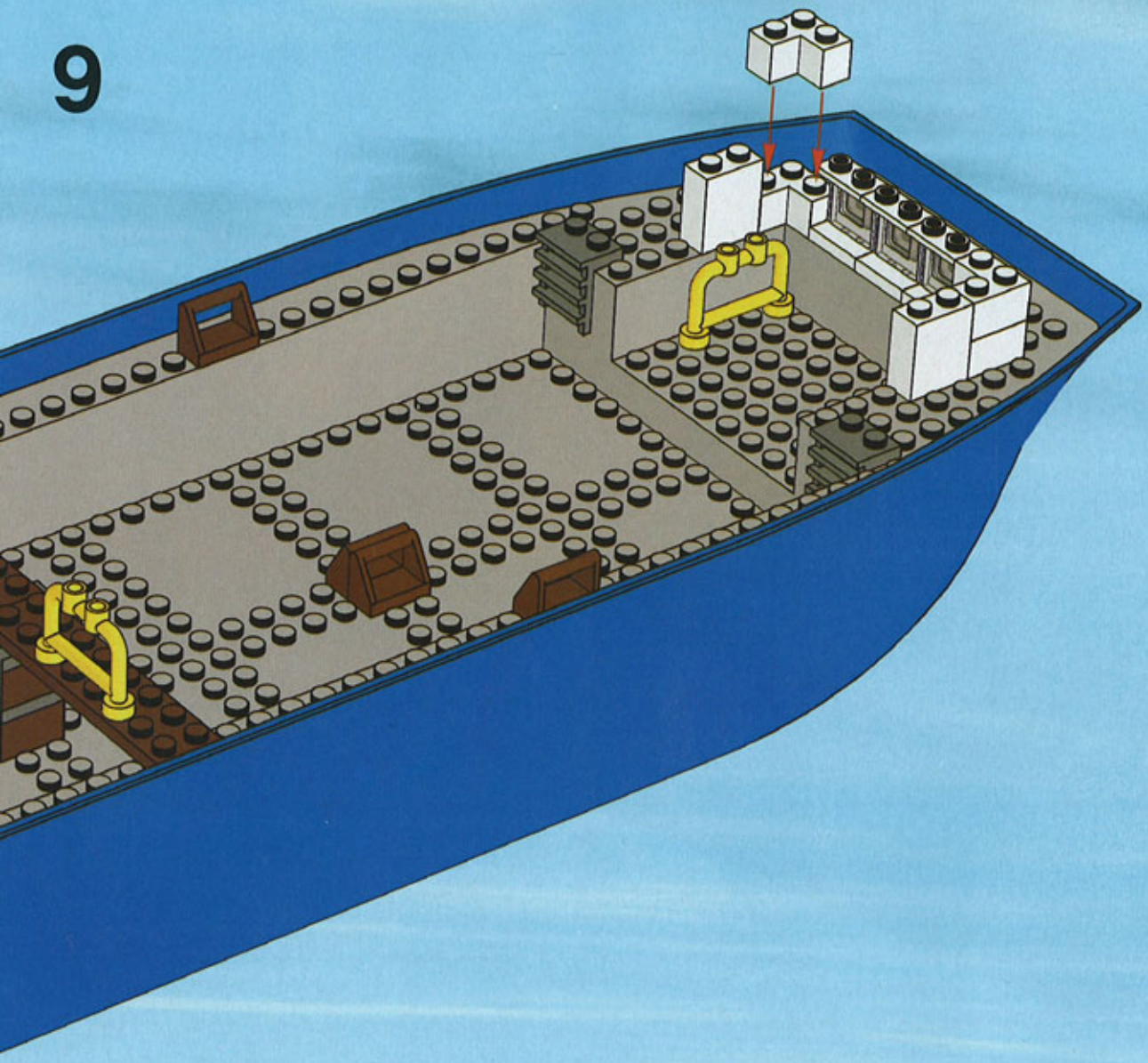

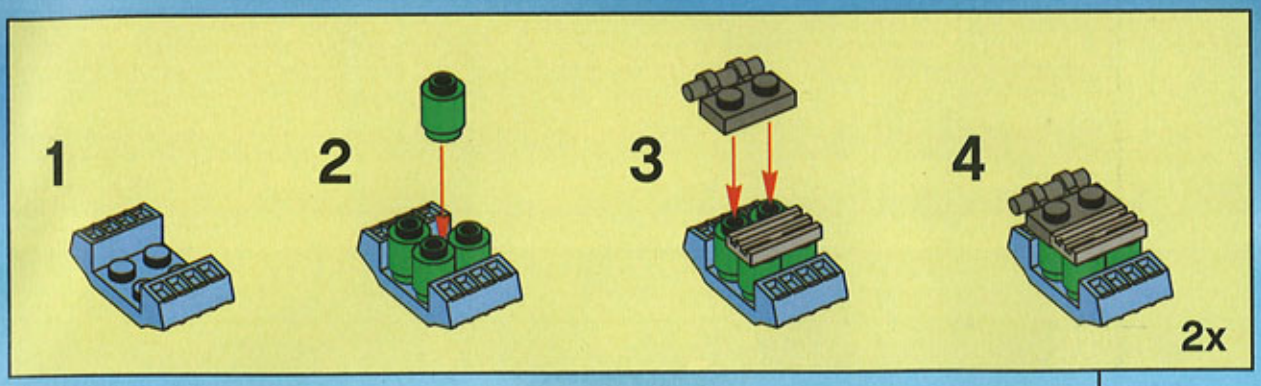

10

11

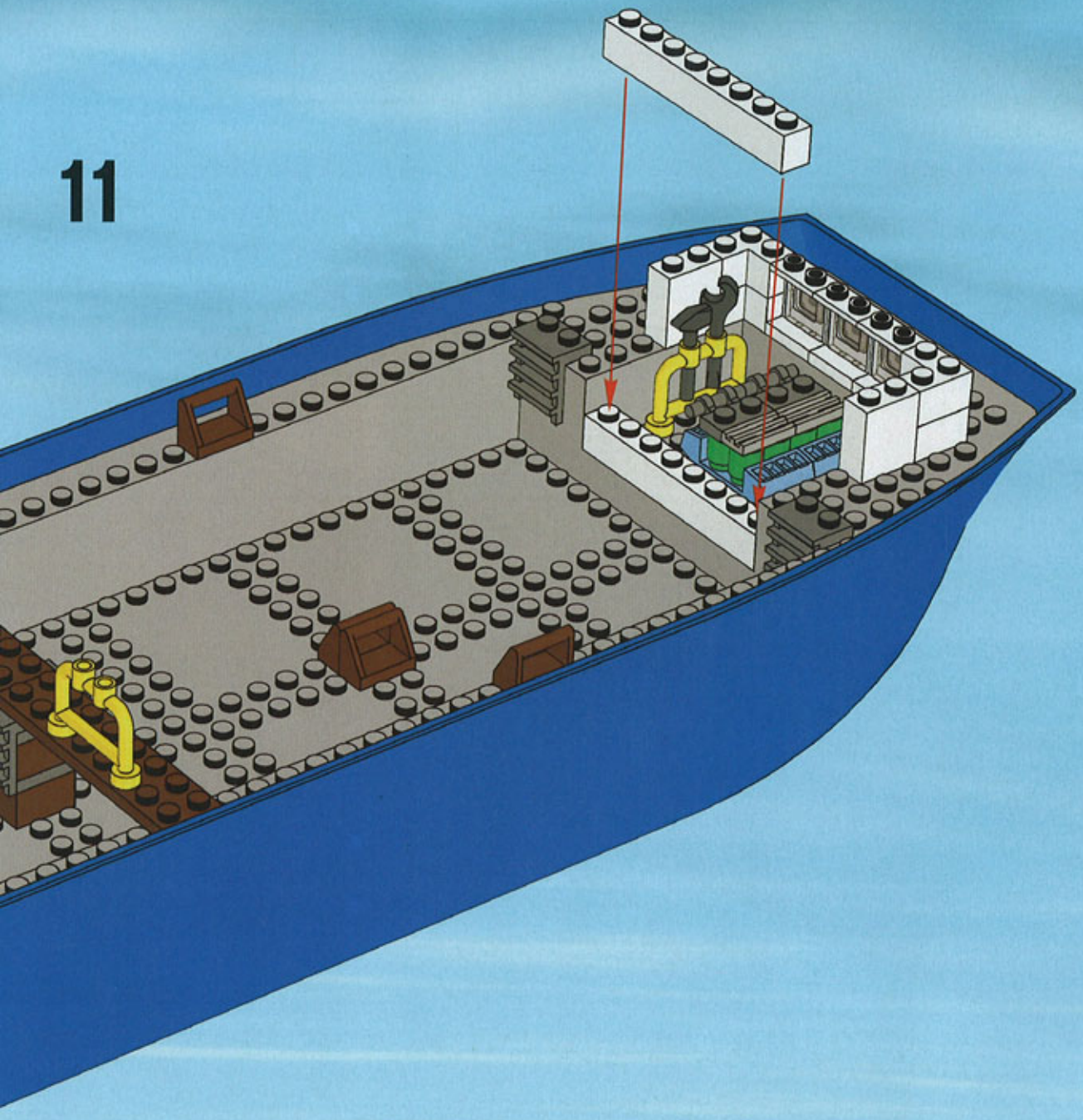

12

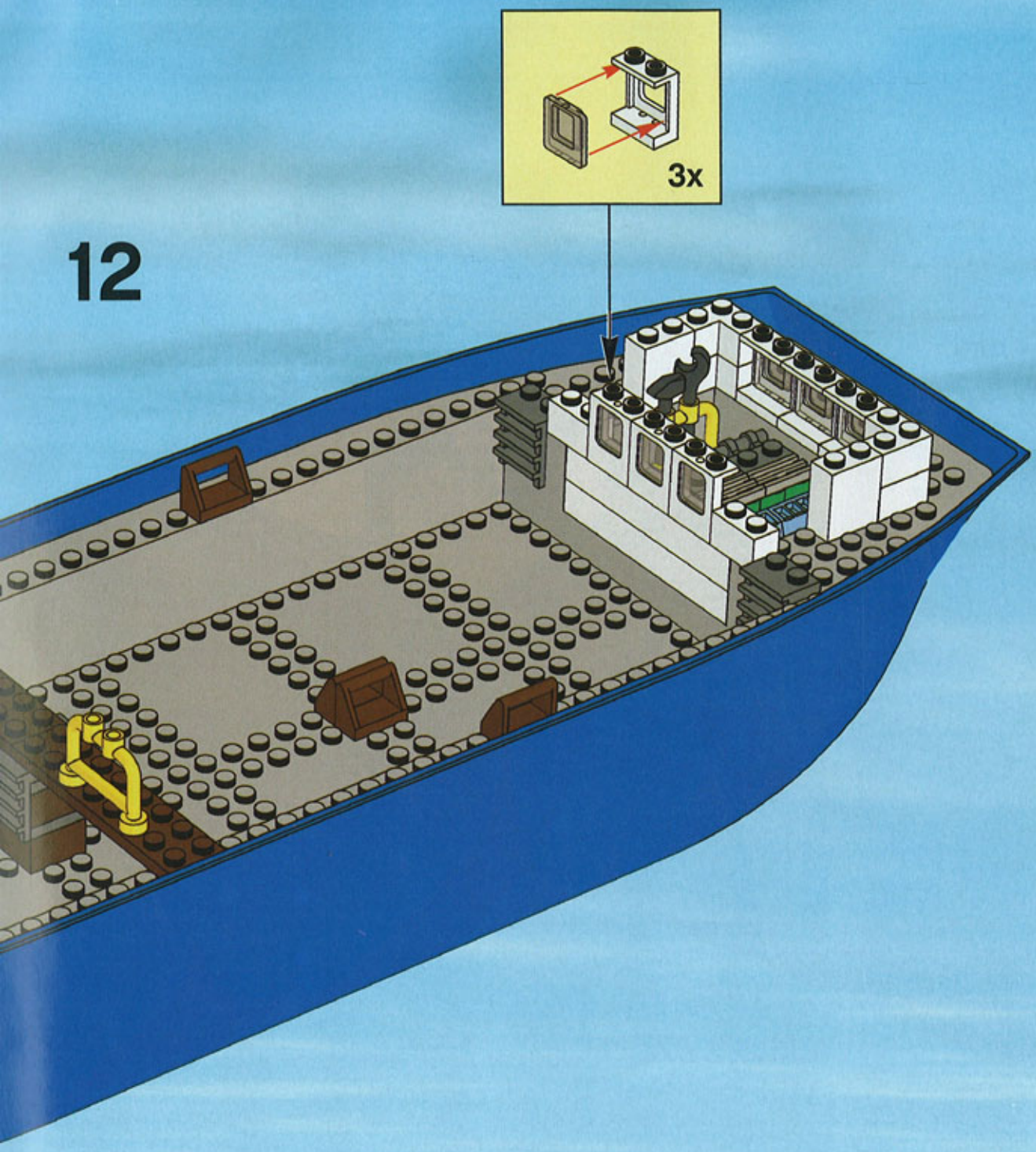

13

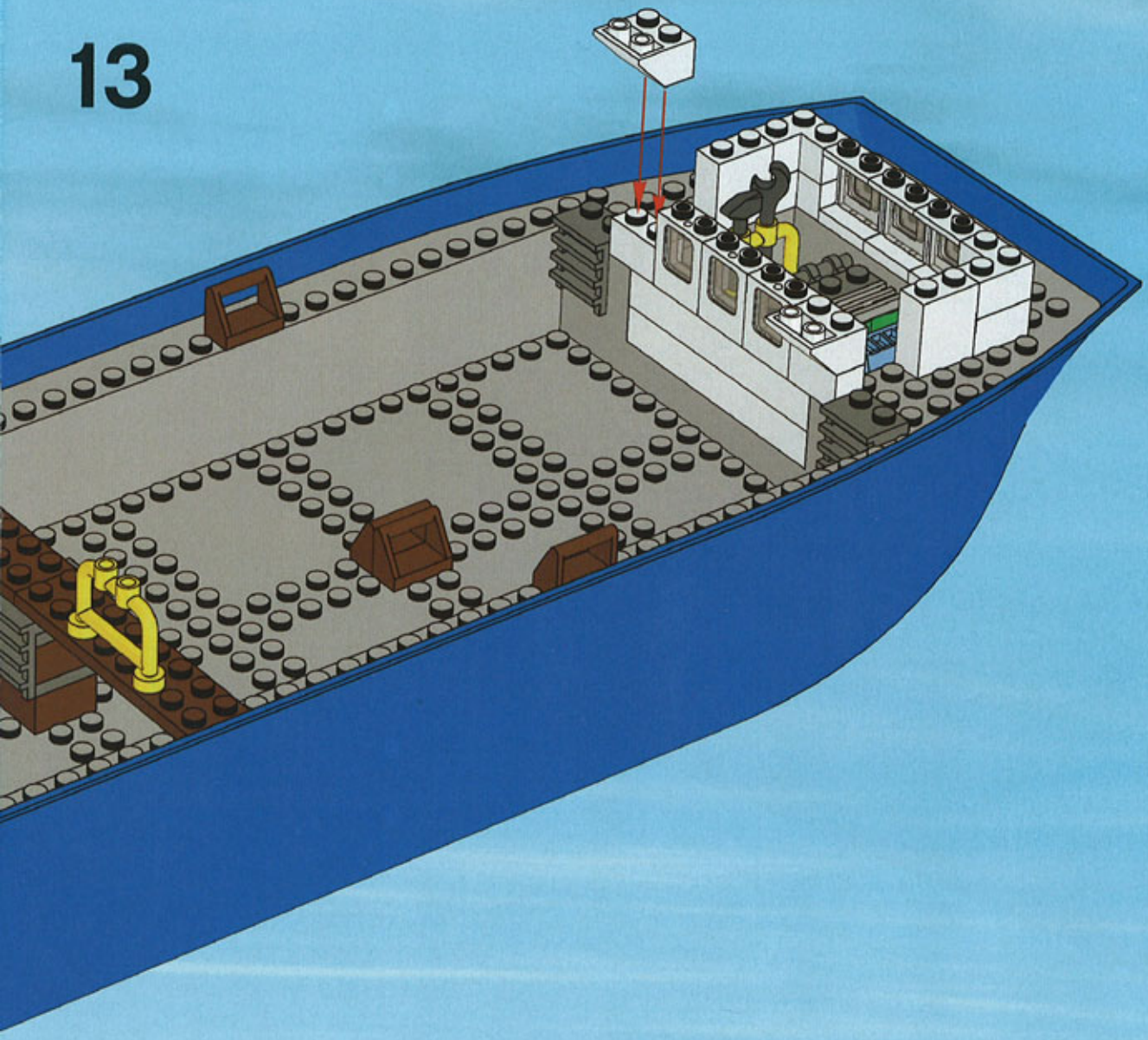

14

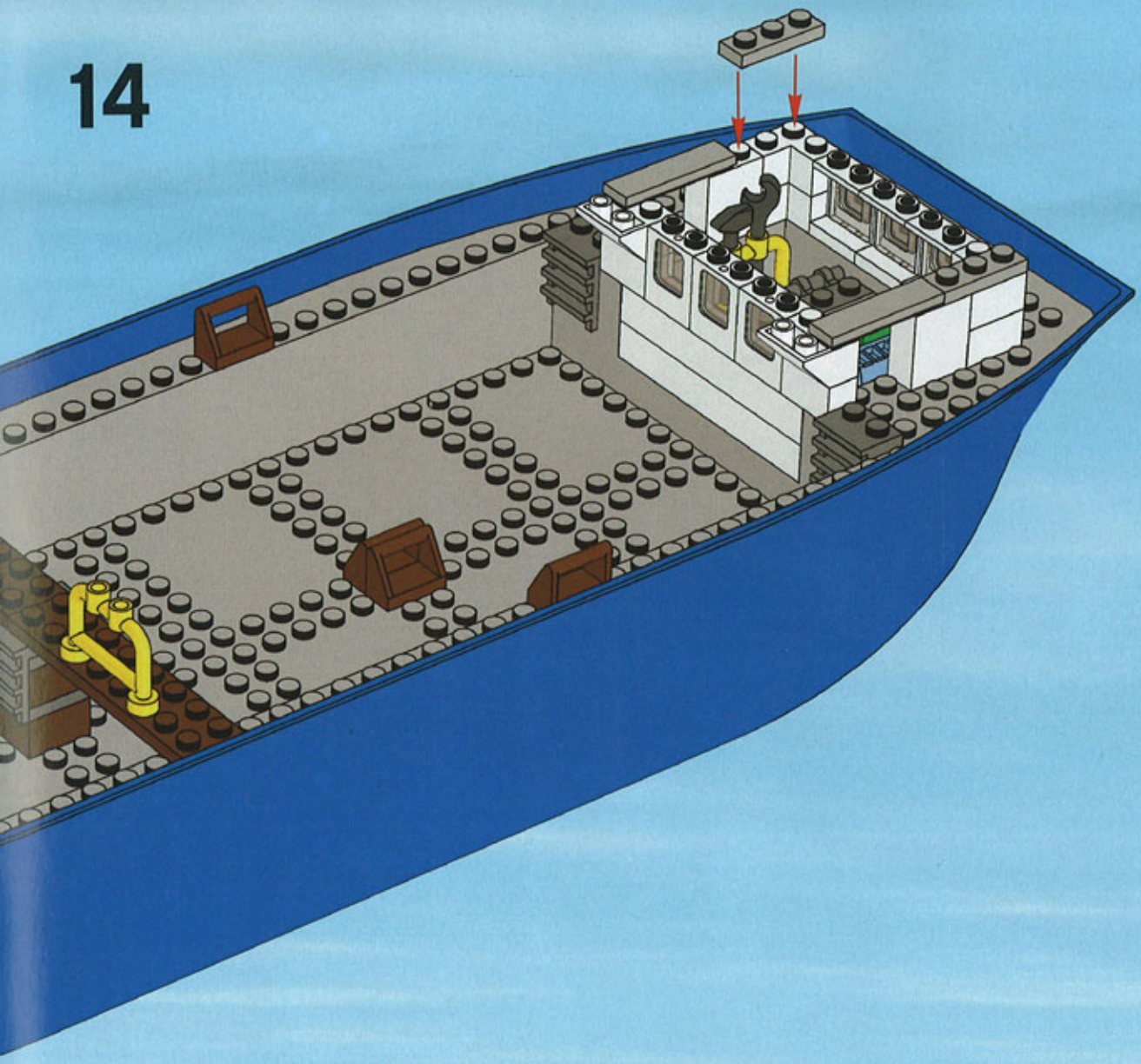

15

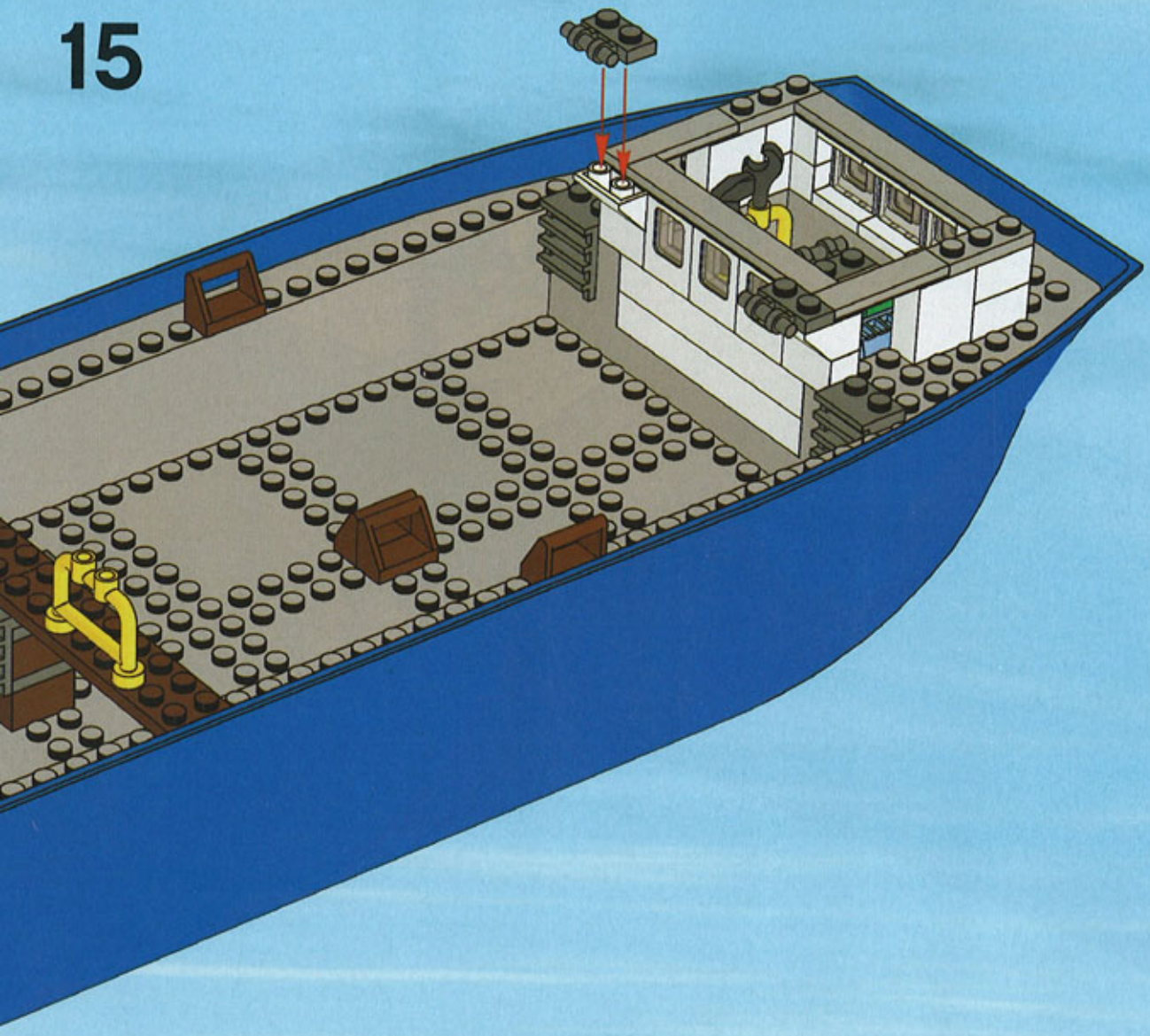

16

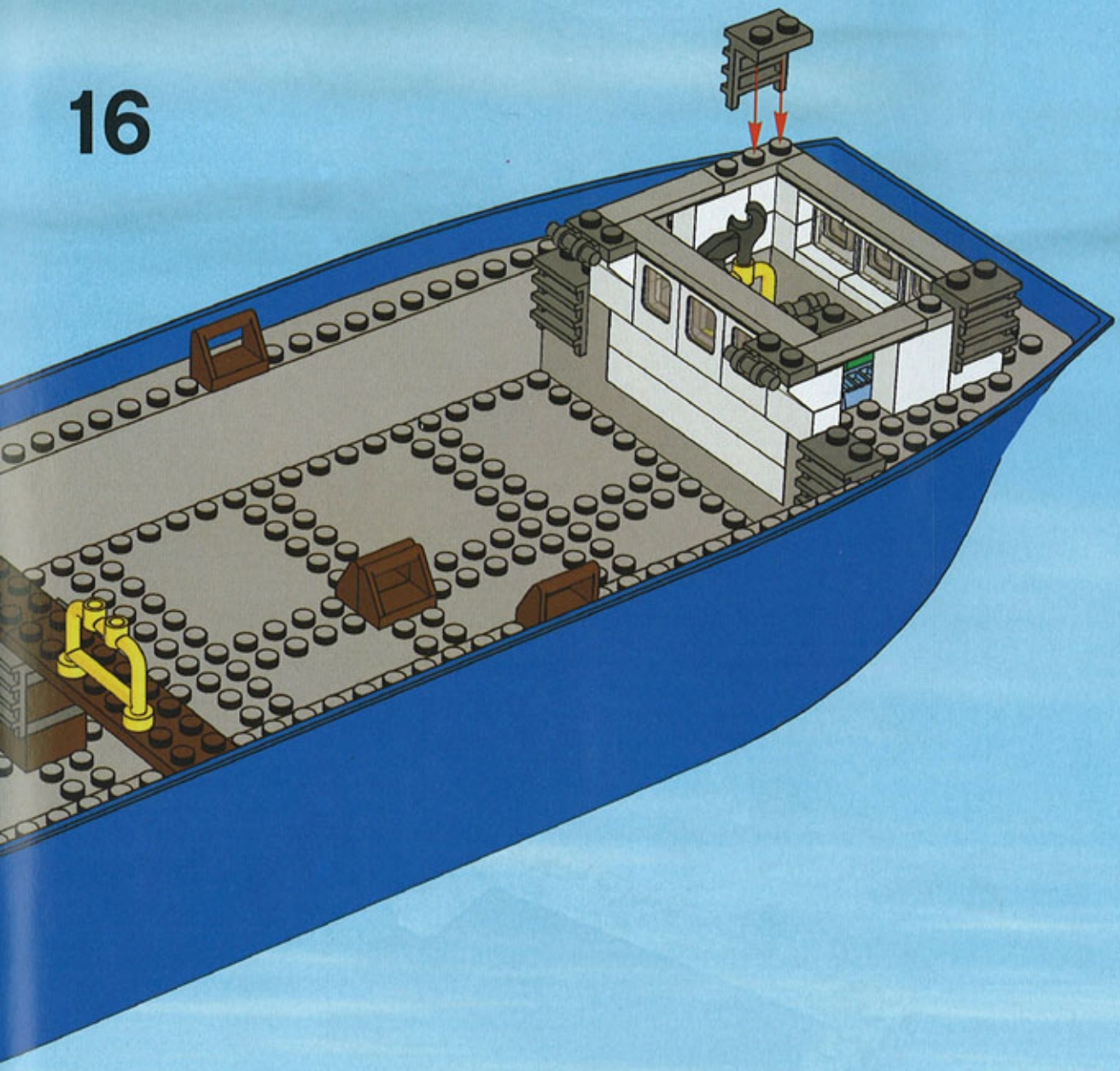

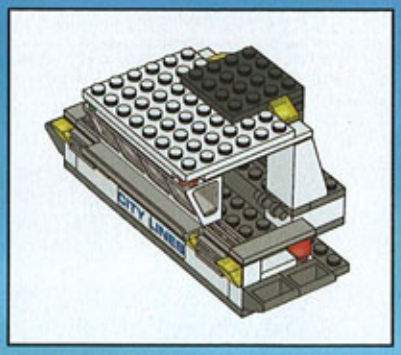

1

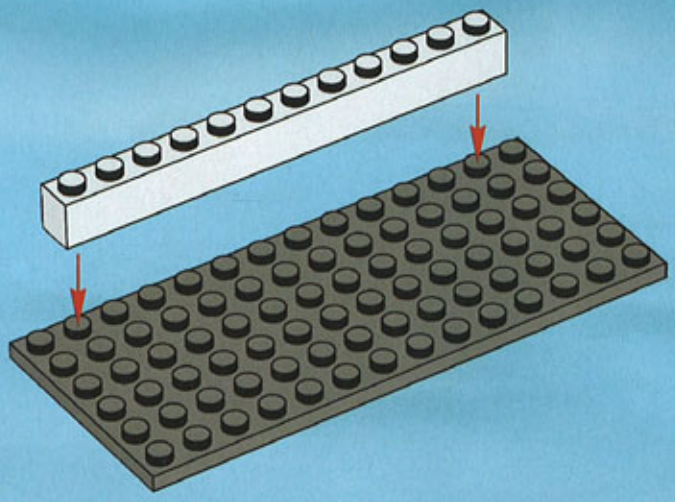

2

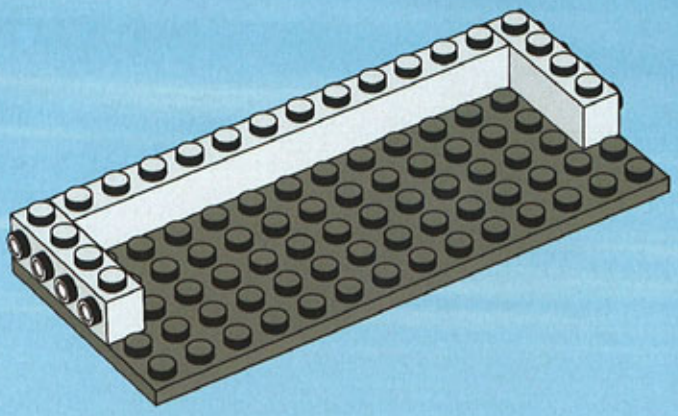

3

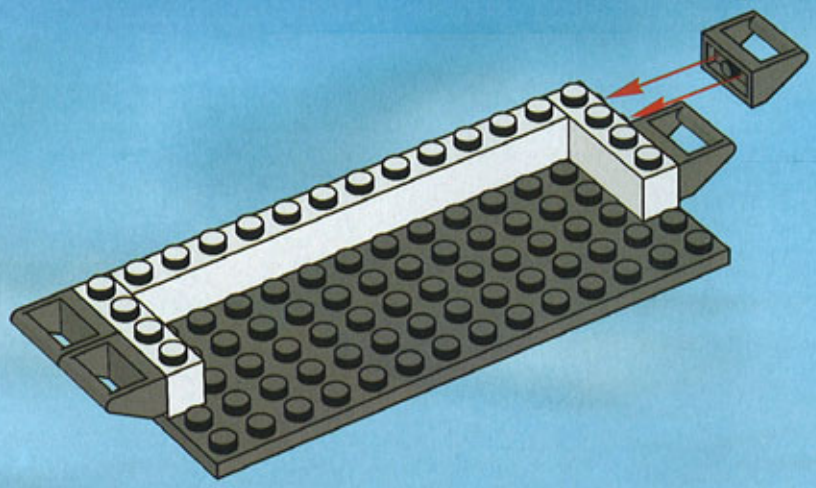

4

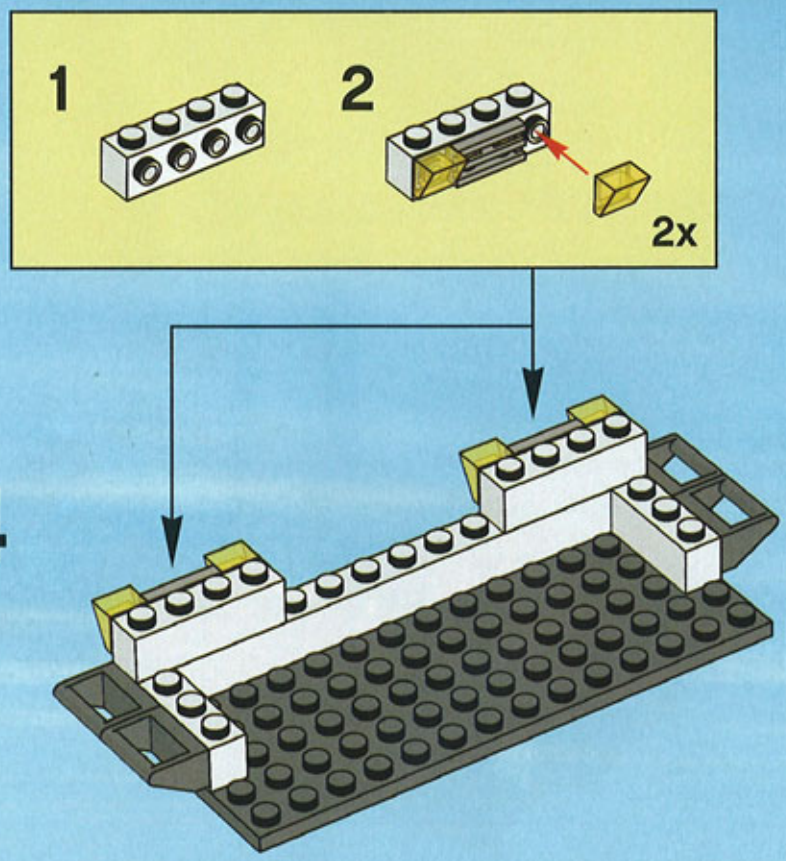

1
2
3

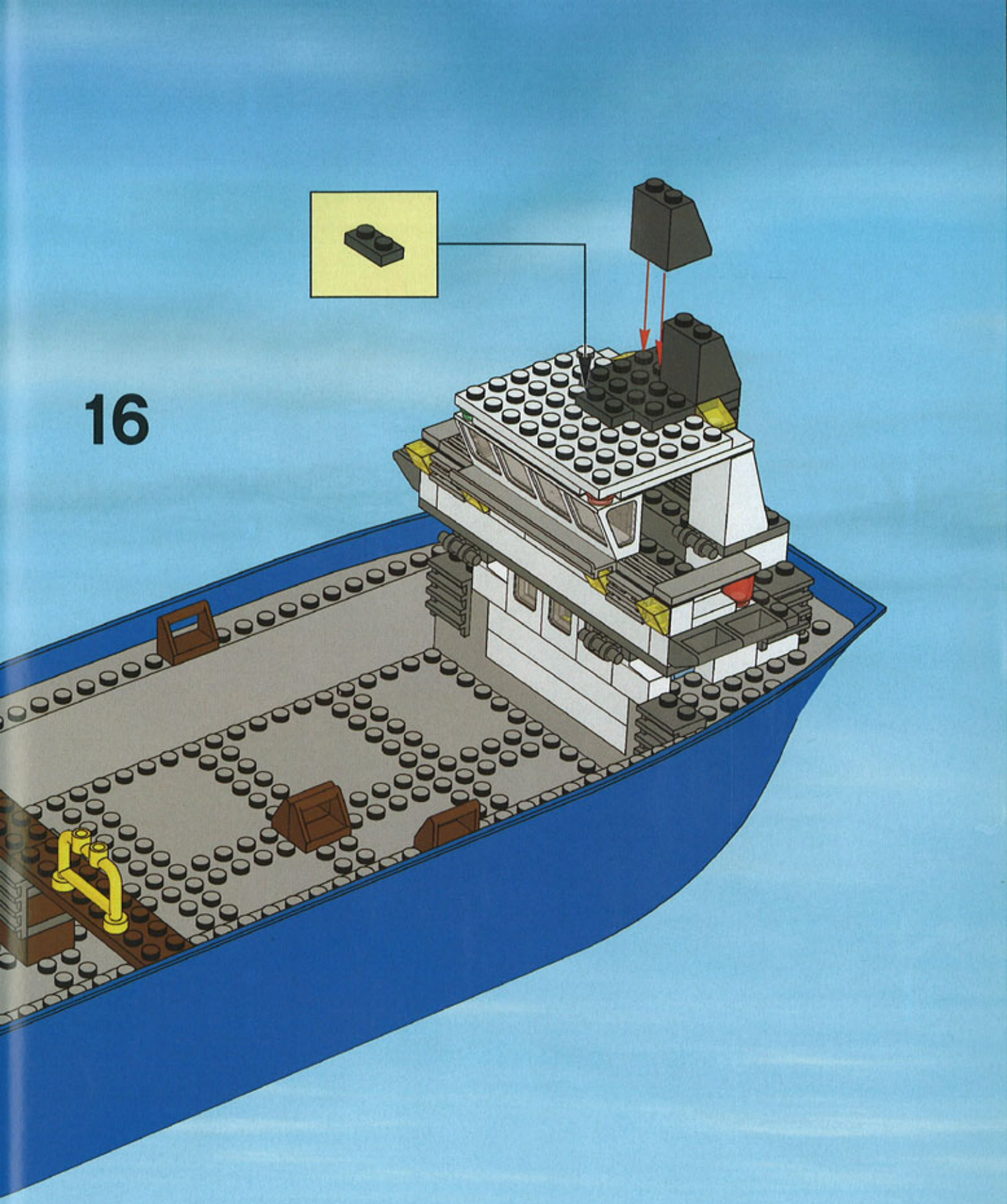
16

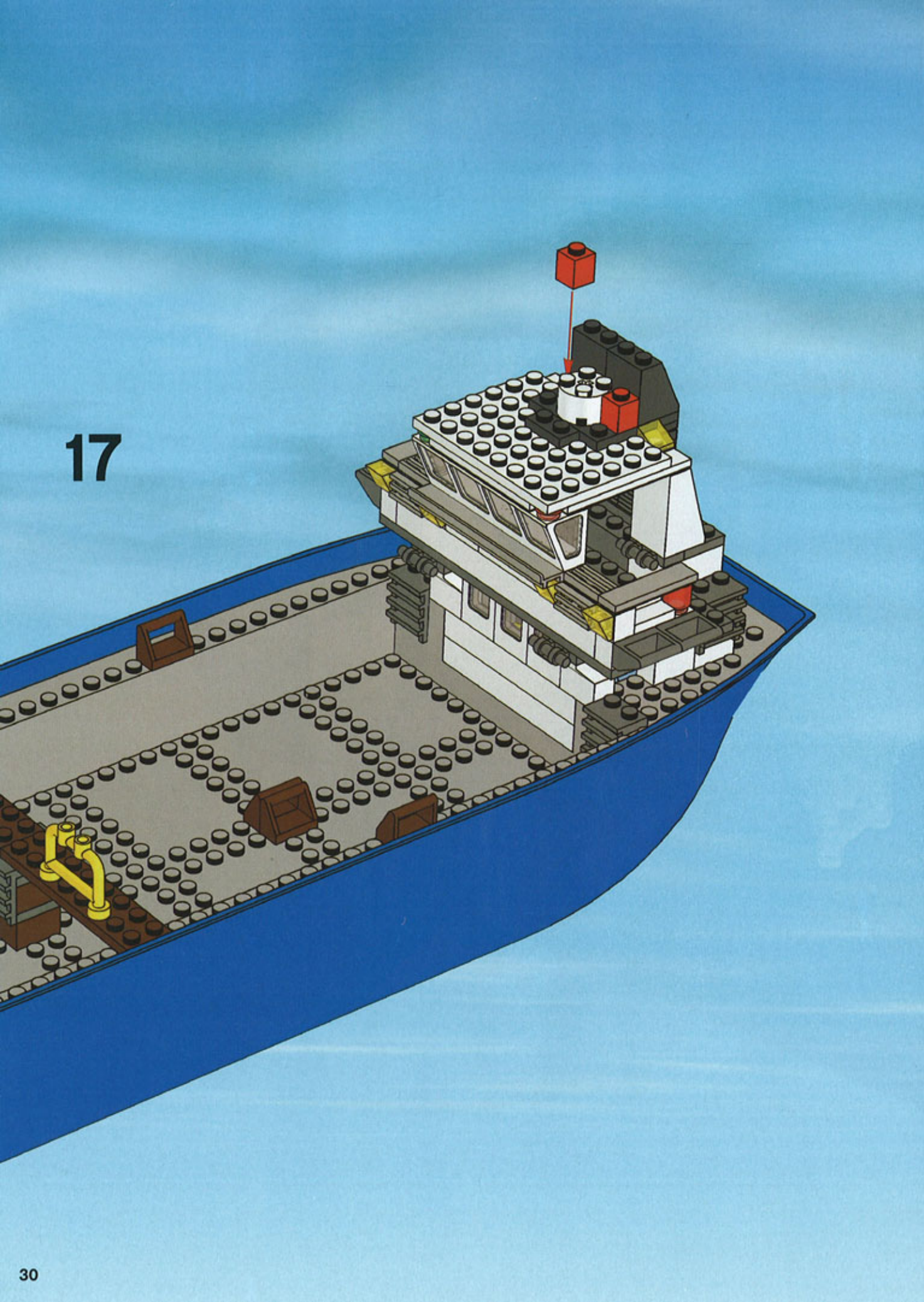
17

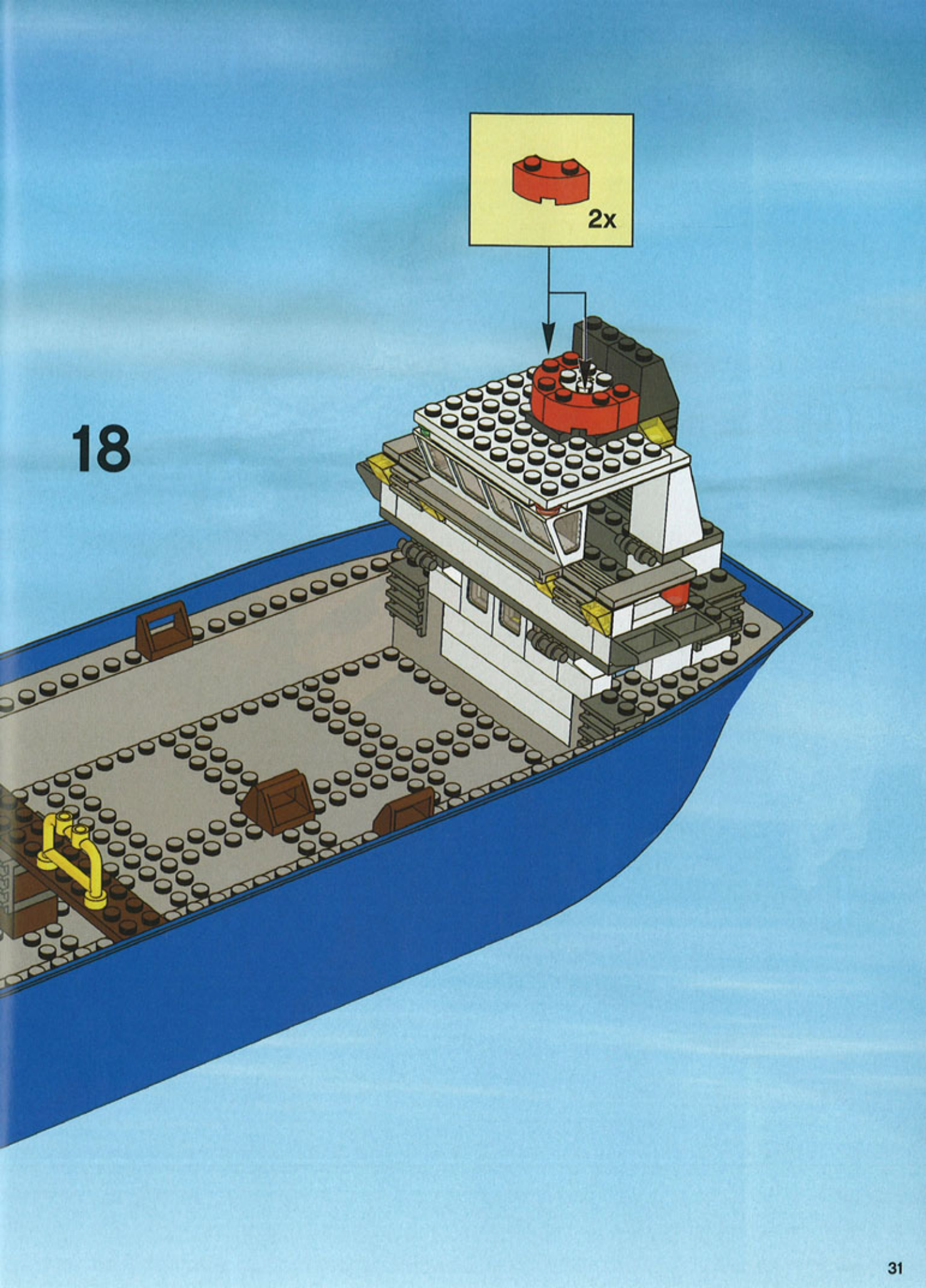
18
2x

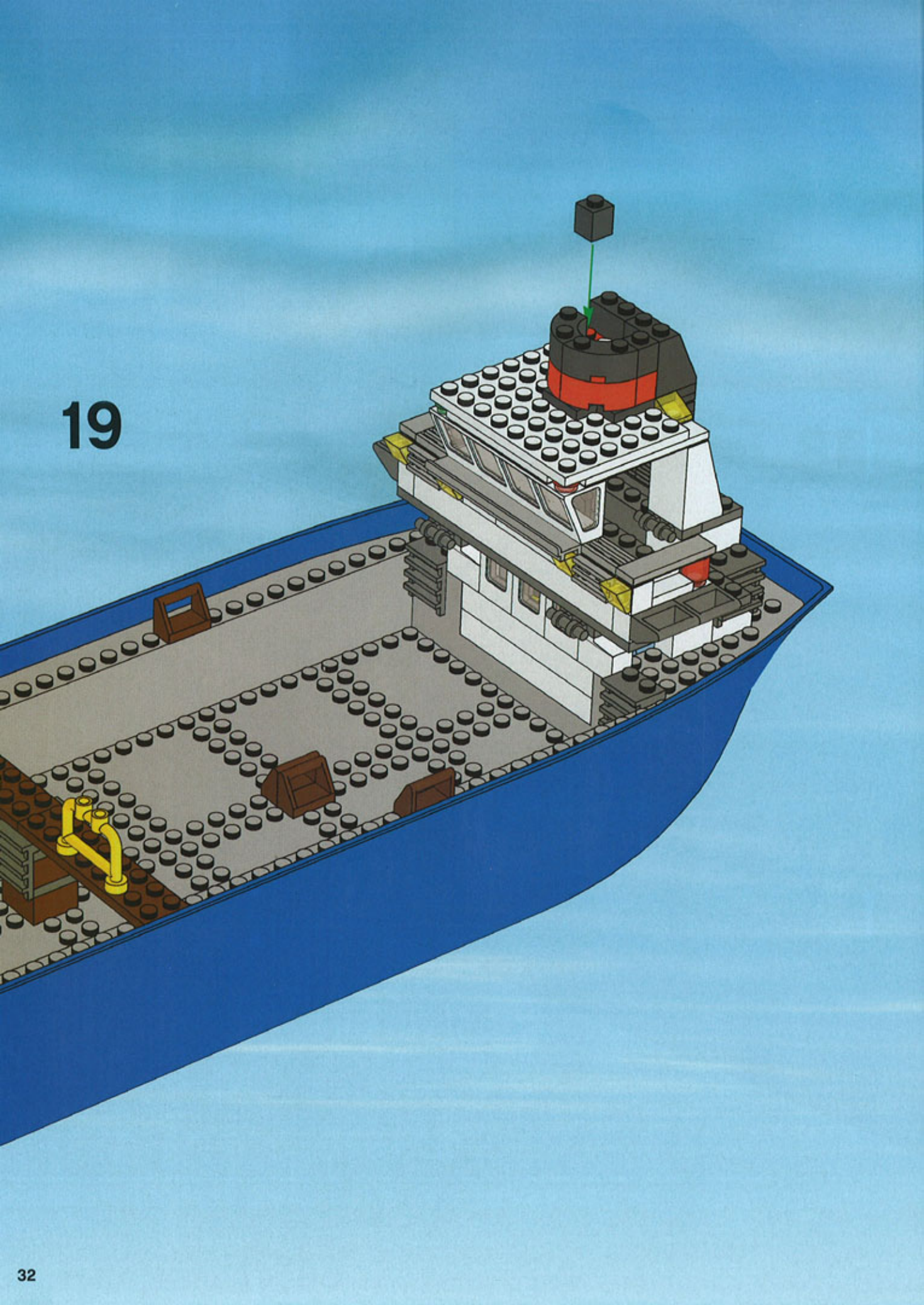
19

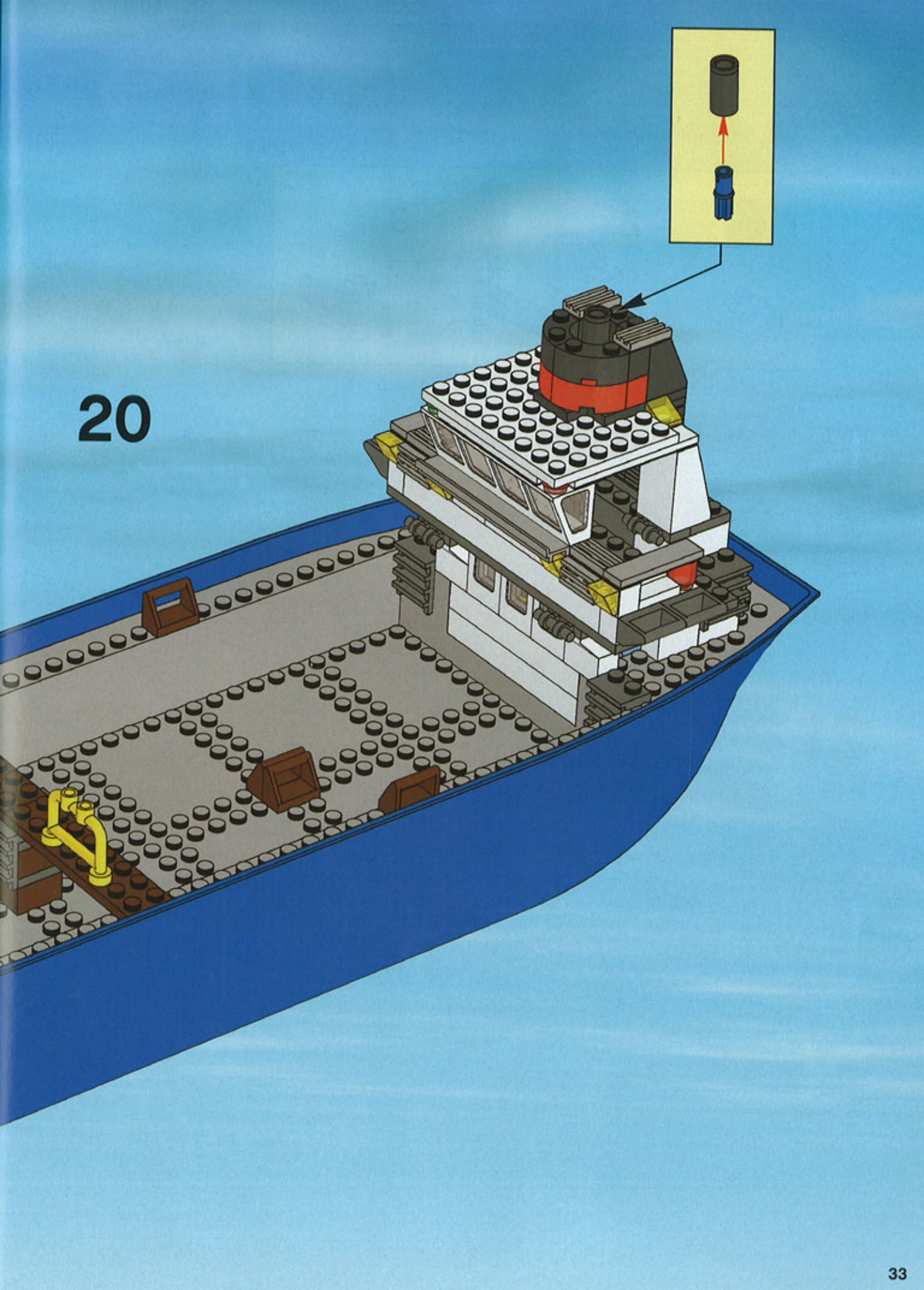
20

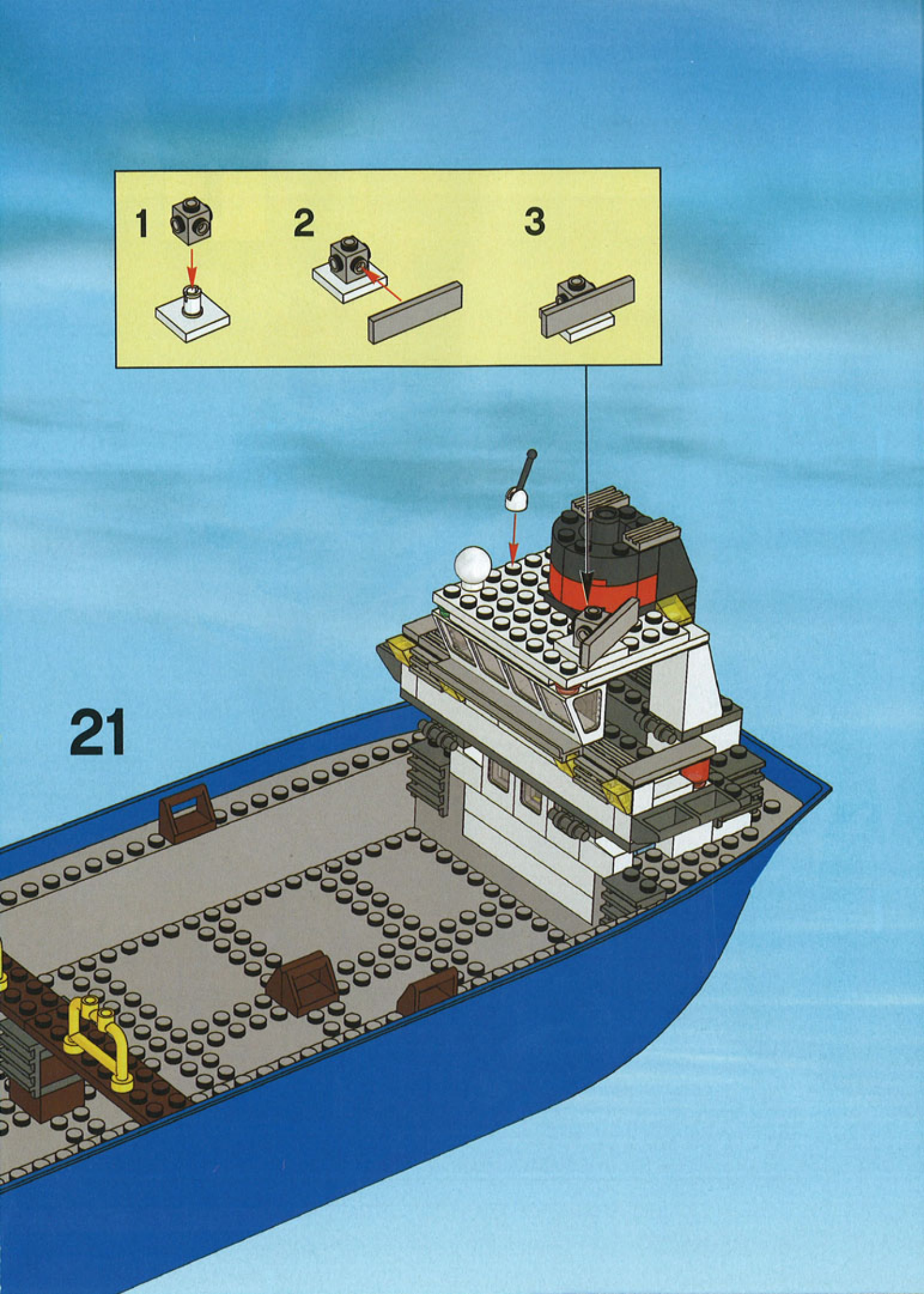
1
2
3

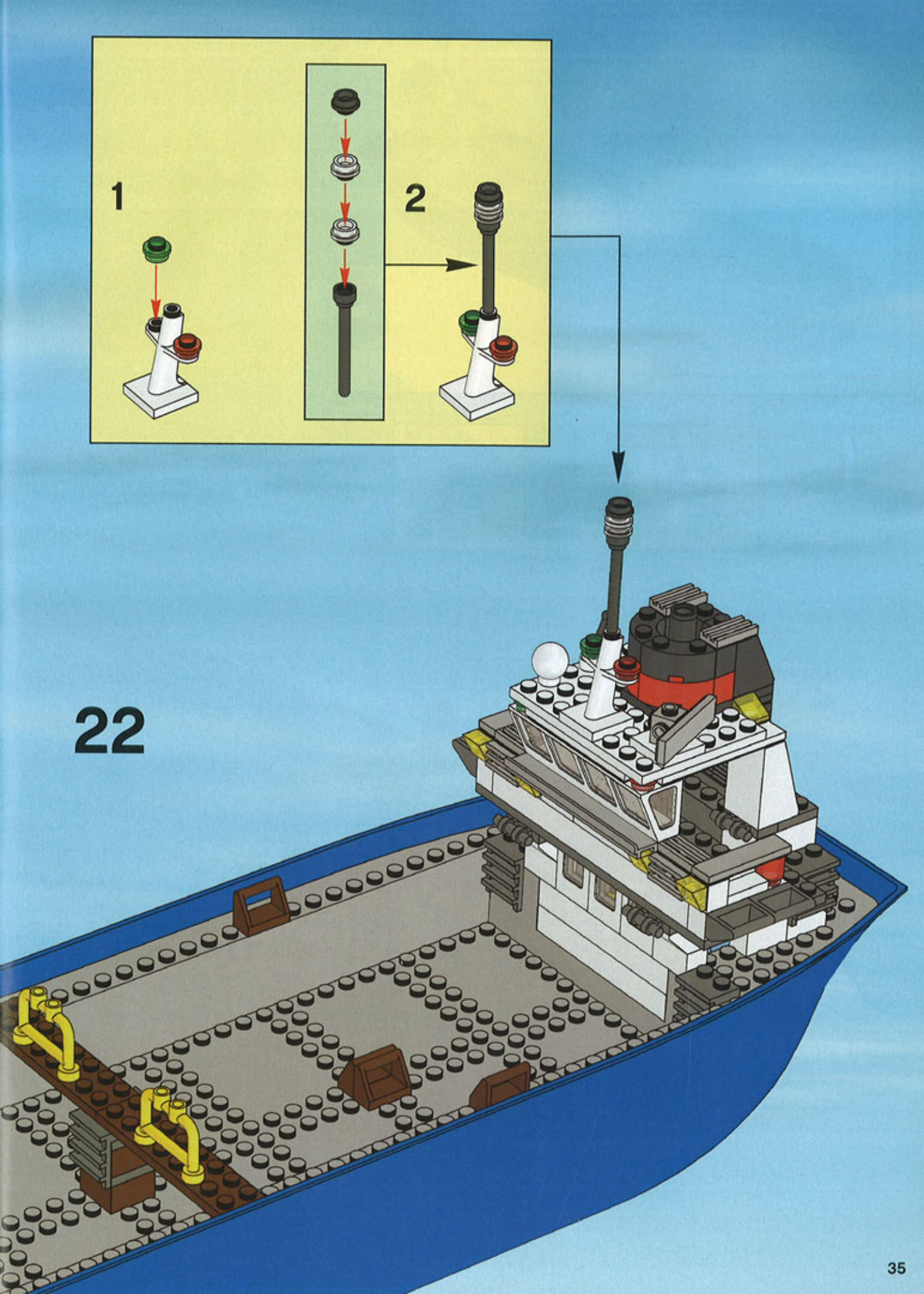
1
2
22

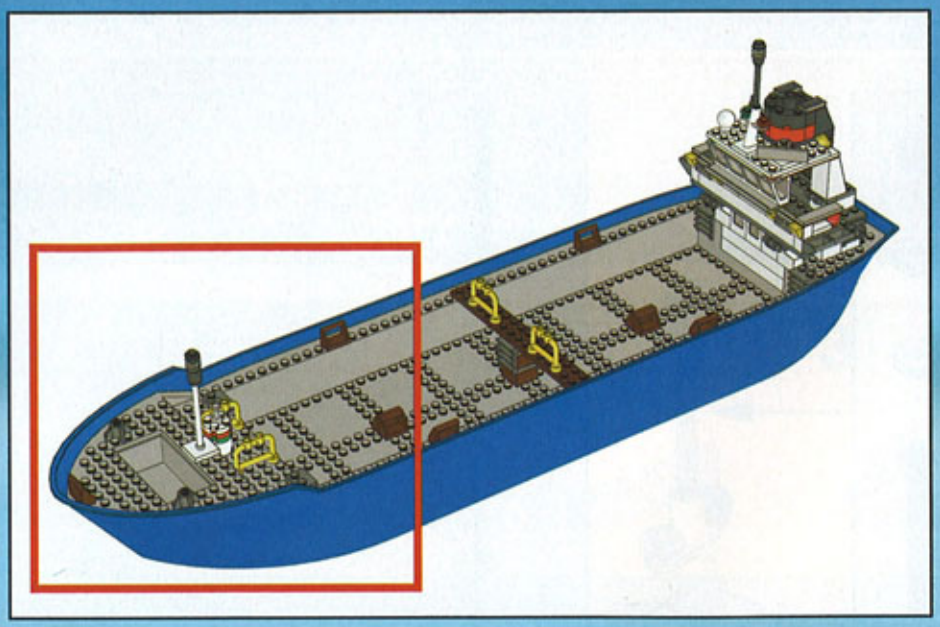

23

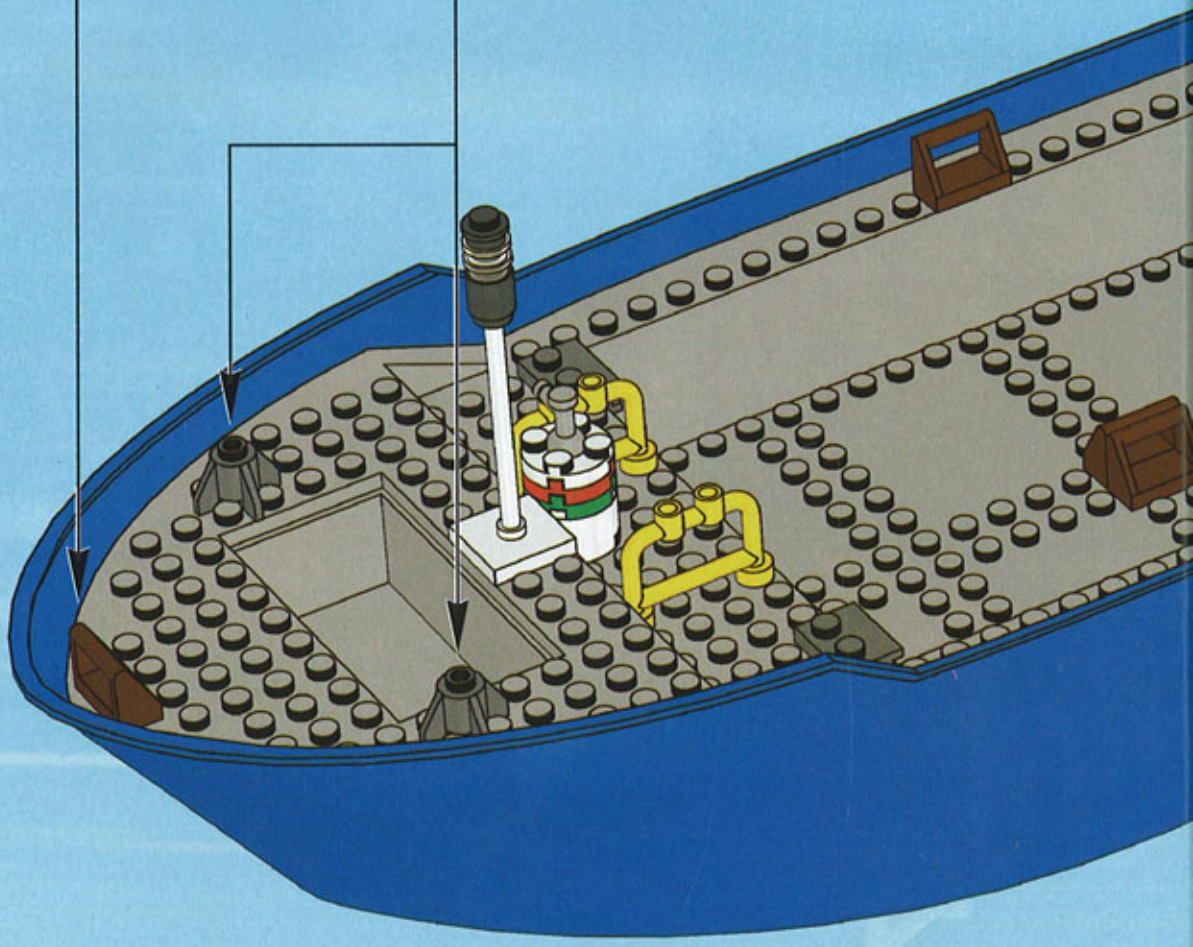

24

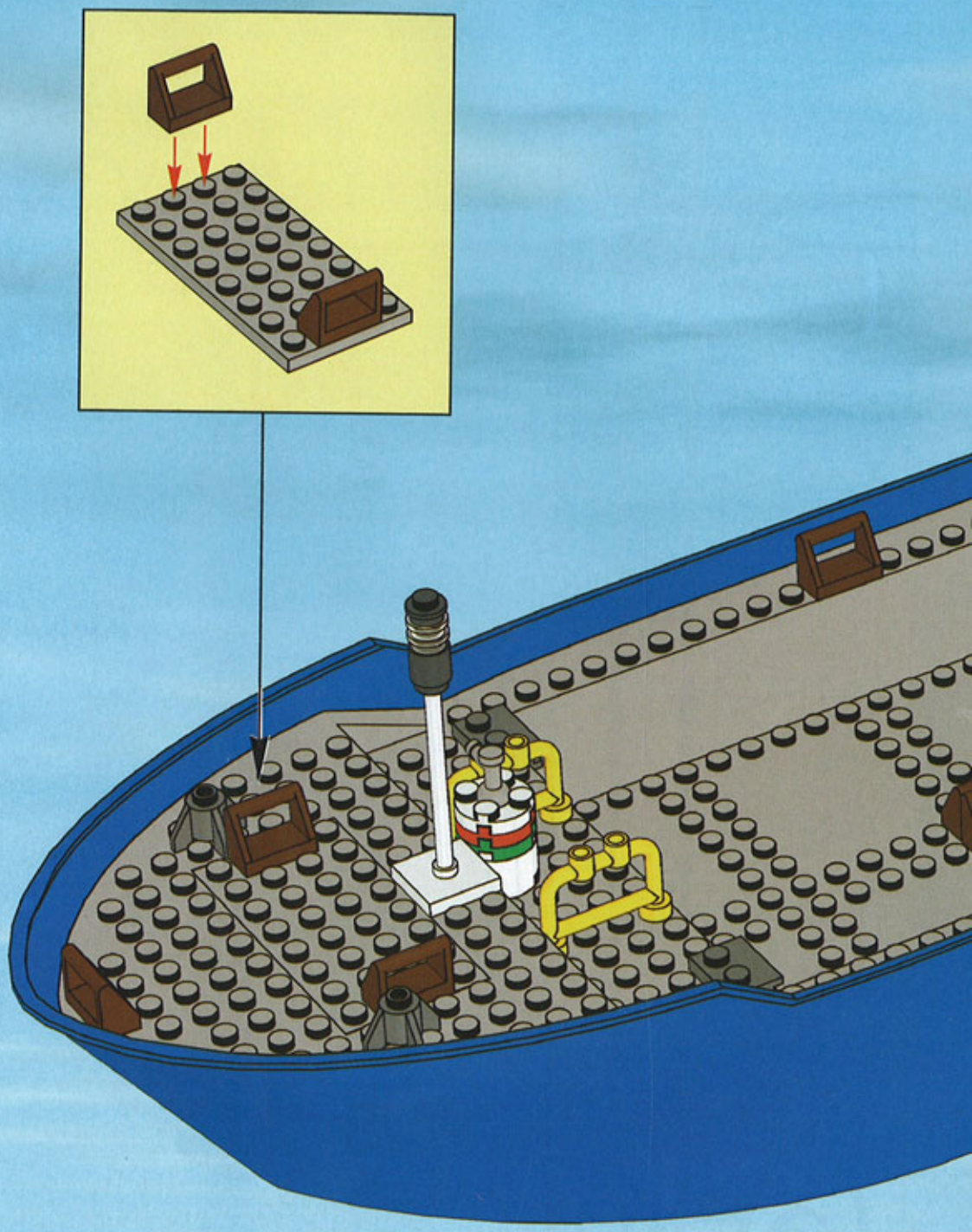

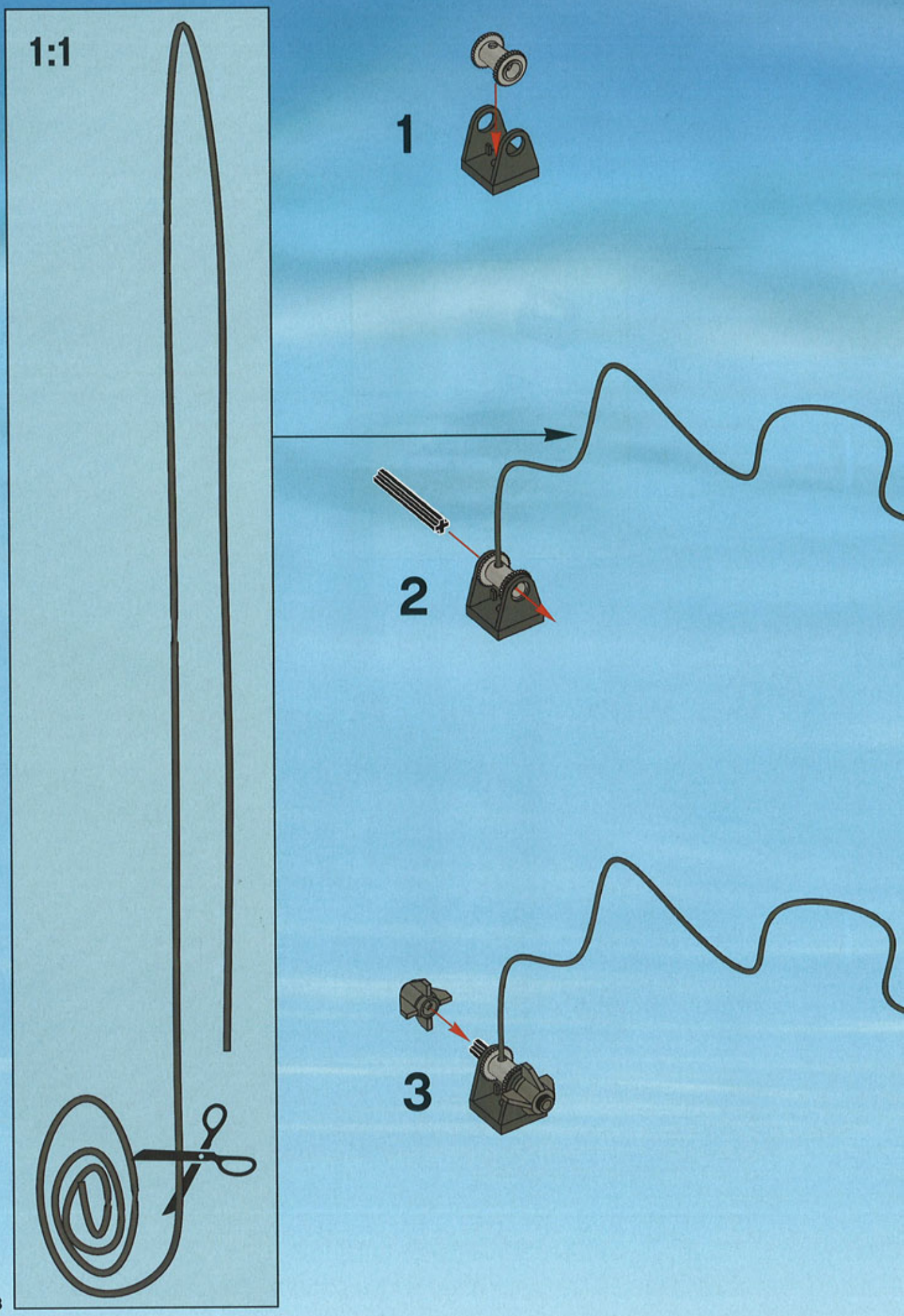
1:1
1
2
3

4

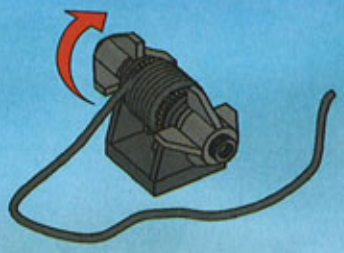

25

26

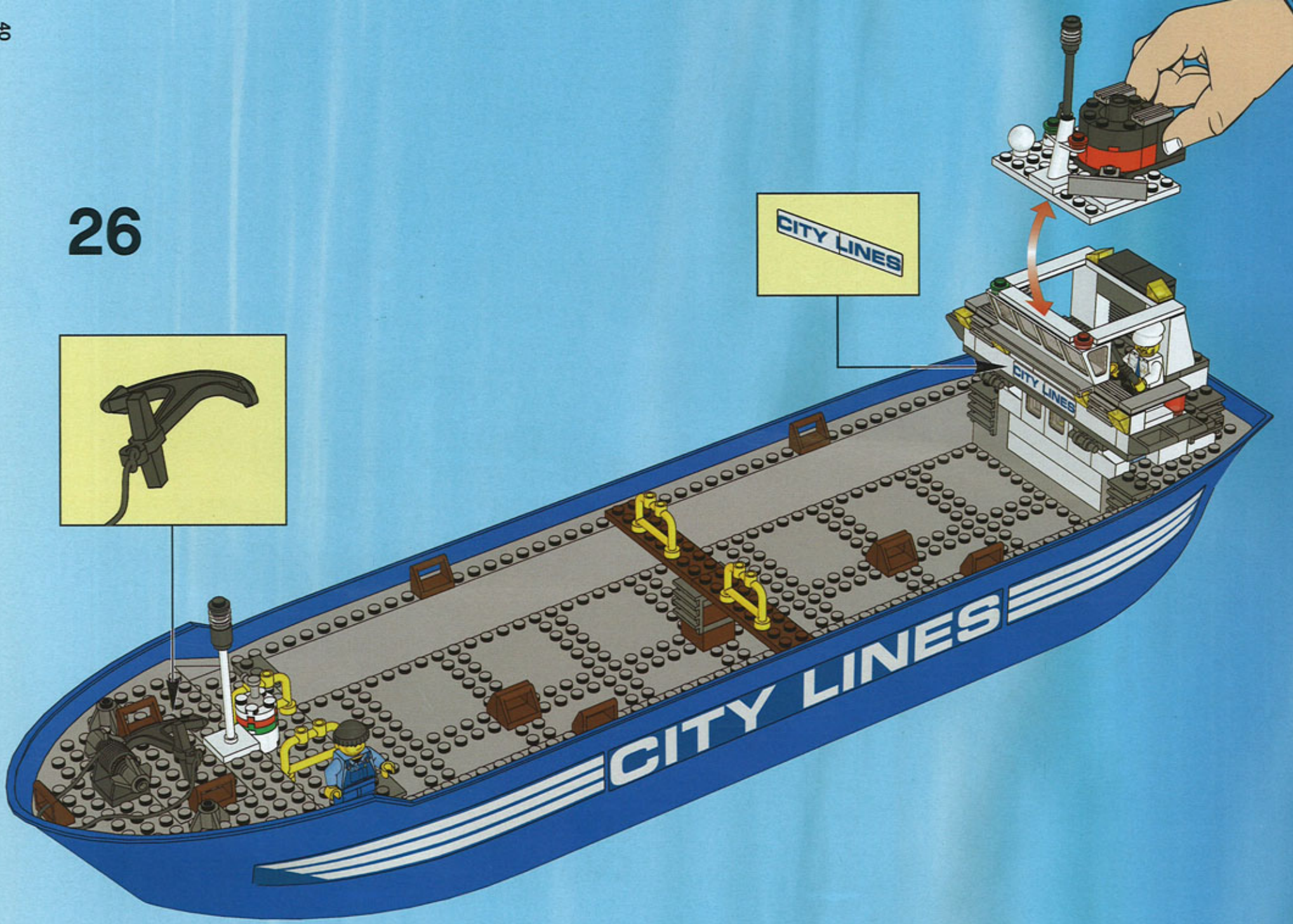

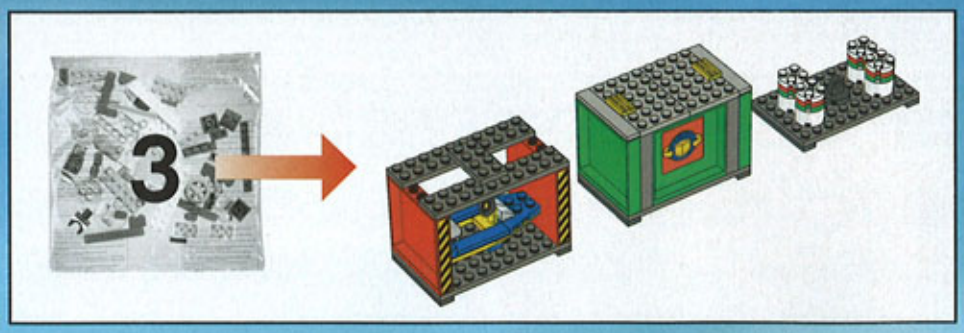

1

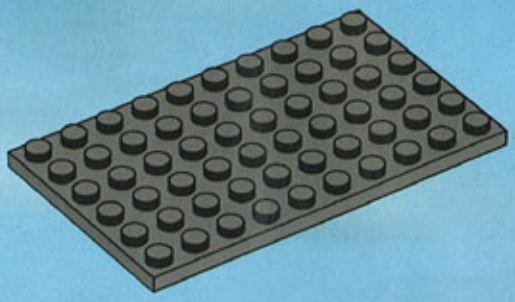

2

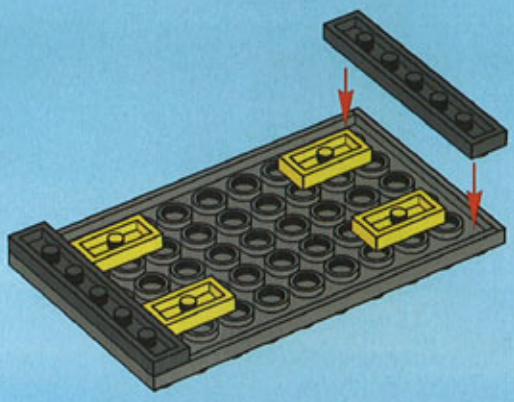

3

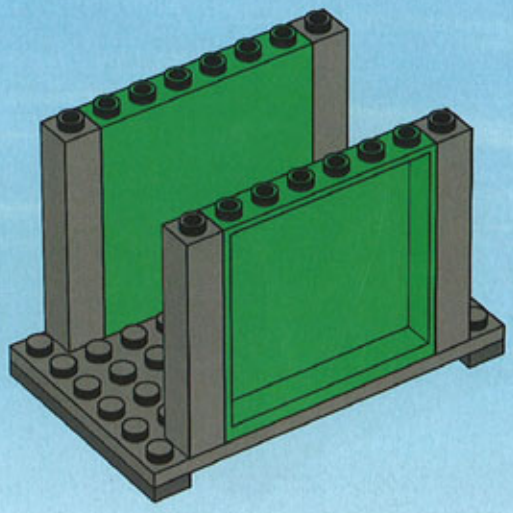

4

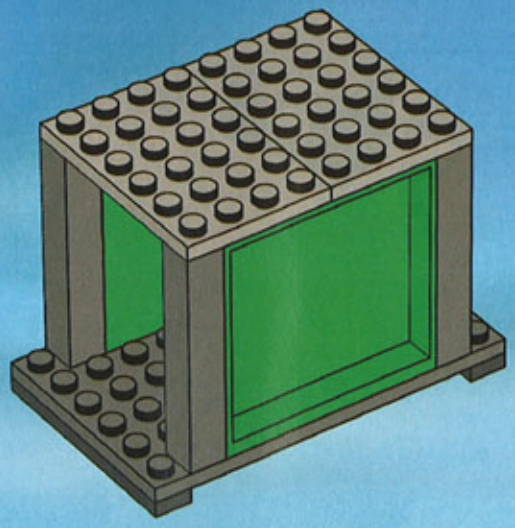

5

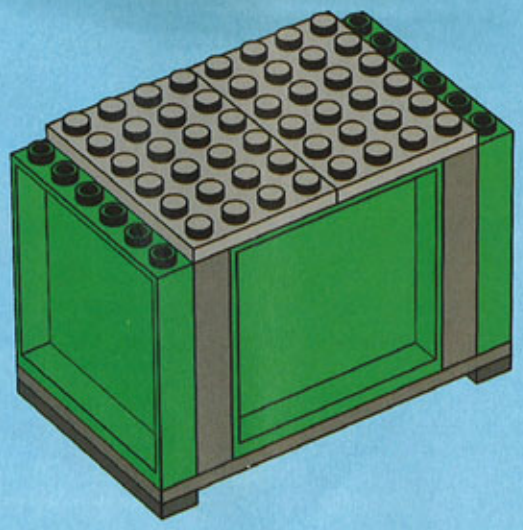

6

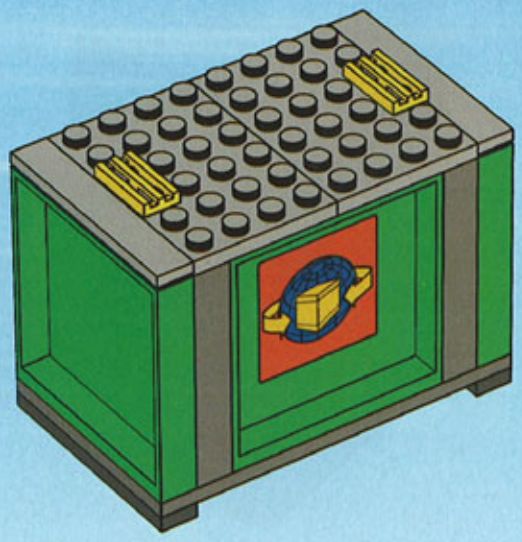

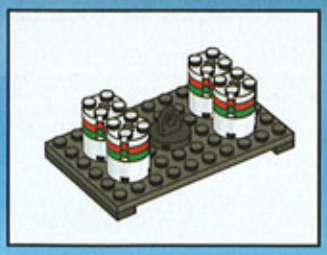

1

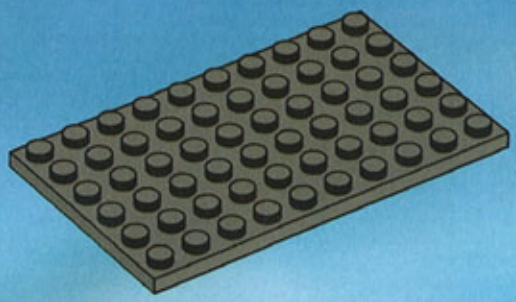

2

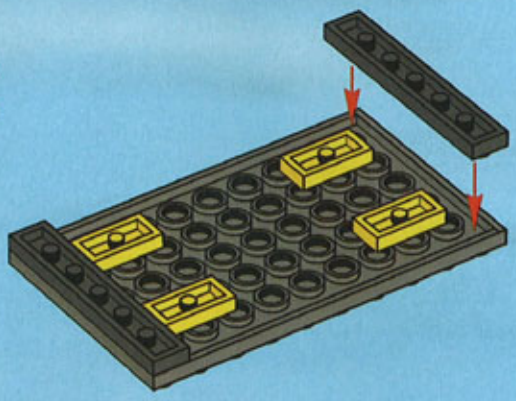

3

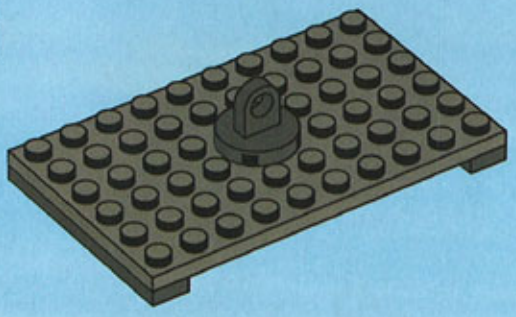

4

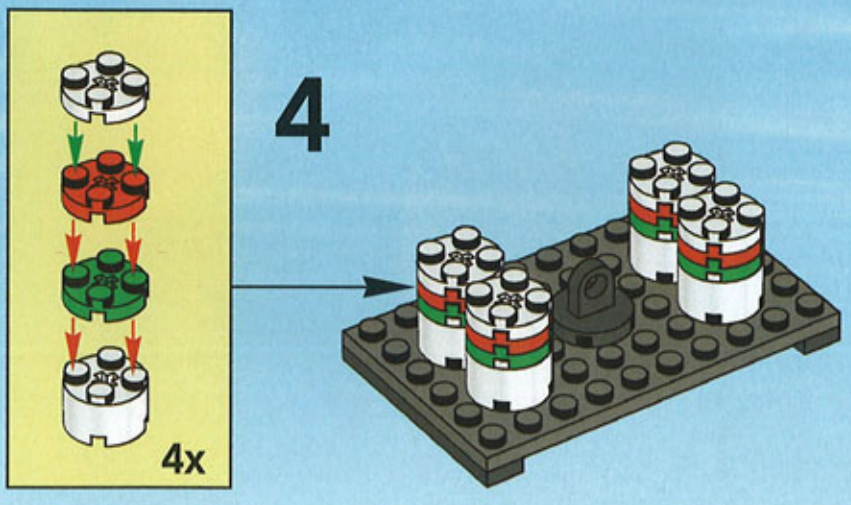

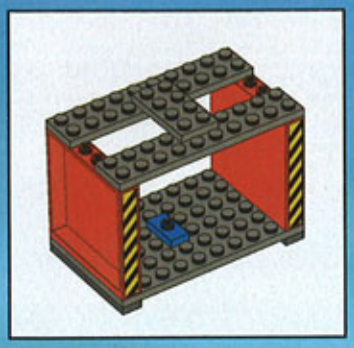

1

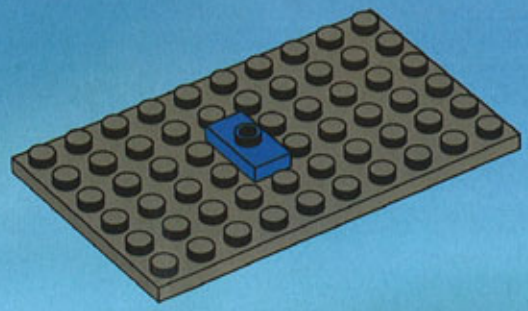

2

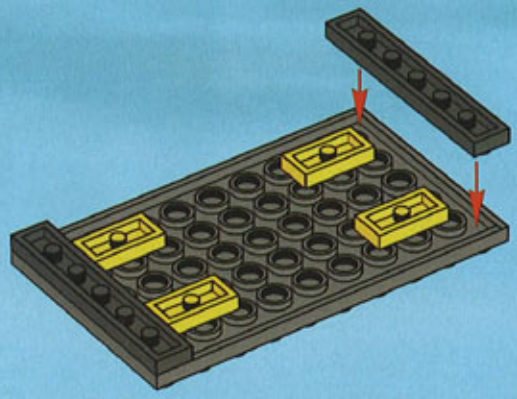

3

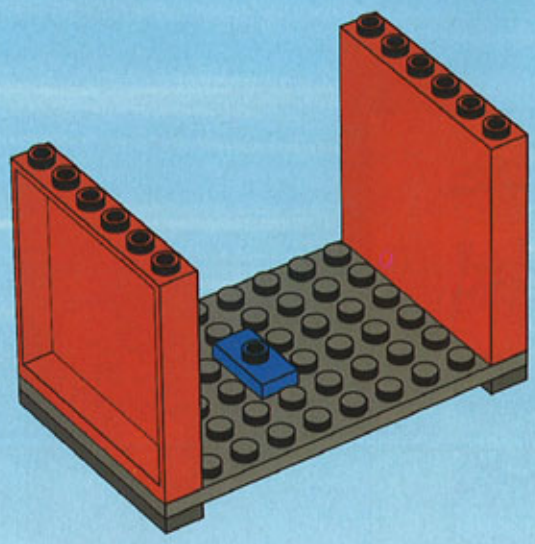

4

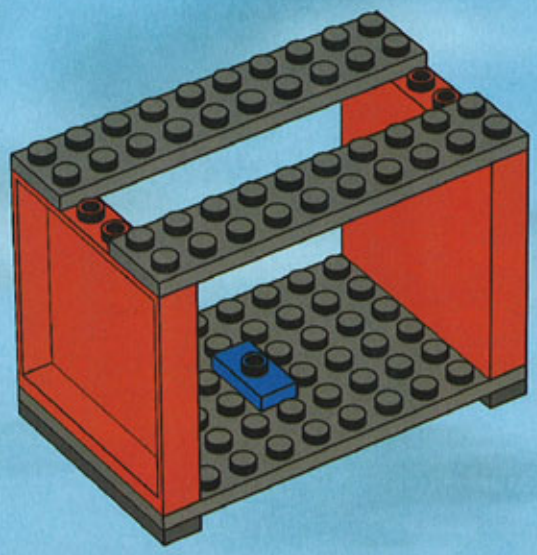

5

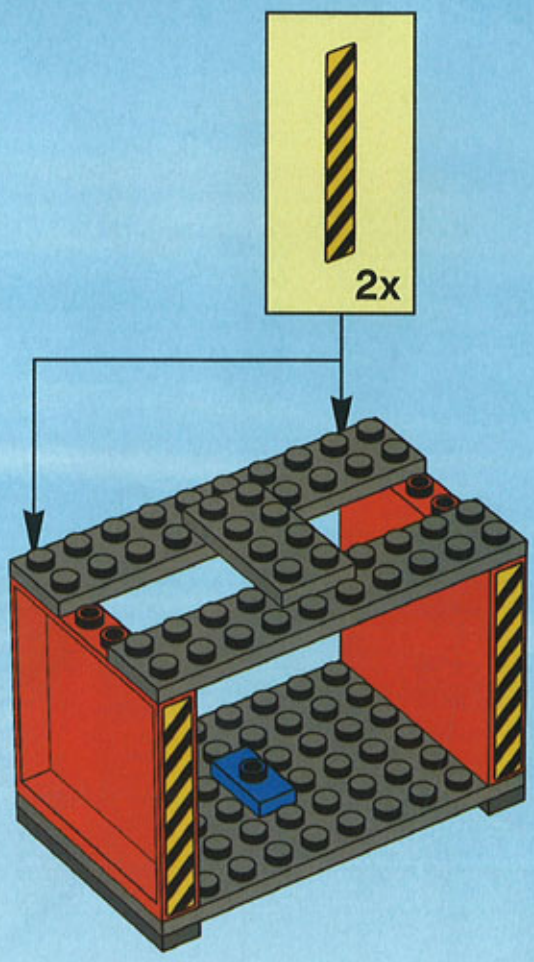

1

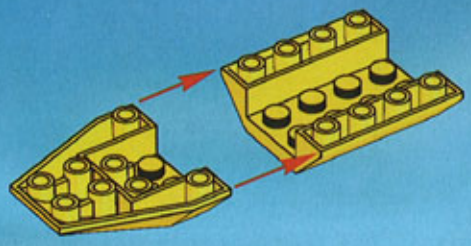

2

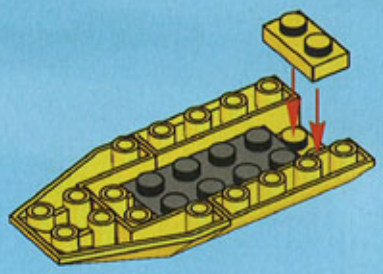

3

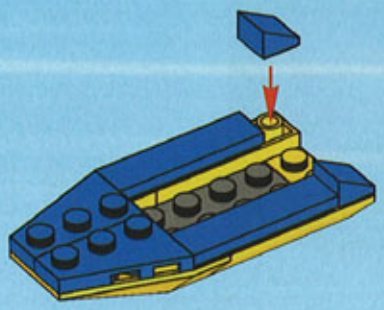

4

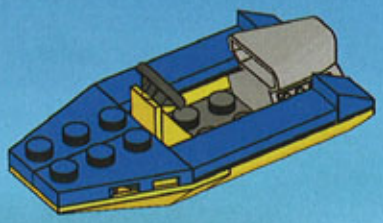

5

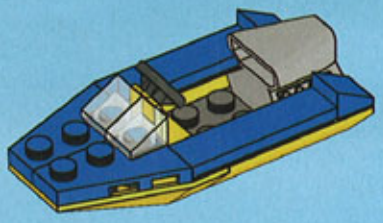

6

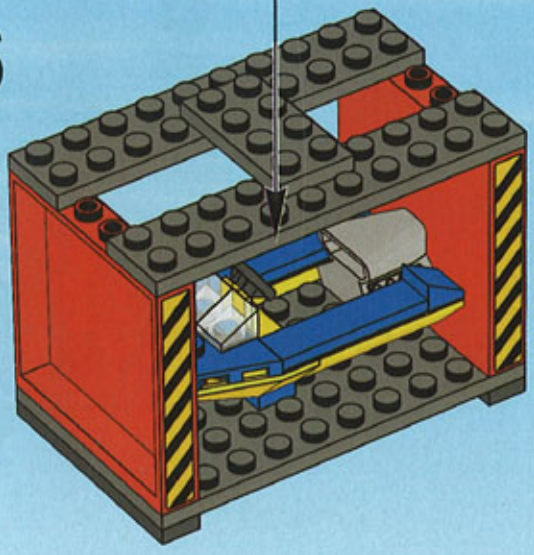

CITY LINES
CITY LINES

SERVICE
WWW.LEGO.COM
©2007 The LEGO Group. 4518447
LEGO CITY
7905
7246
7242
7248
7905
7249

LEGO

Ages/edades

6-12

7994

CITY

4+5

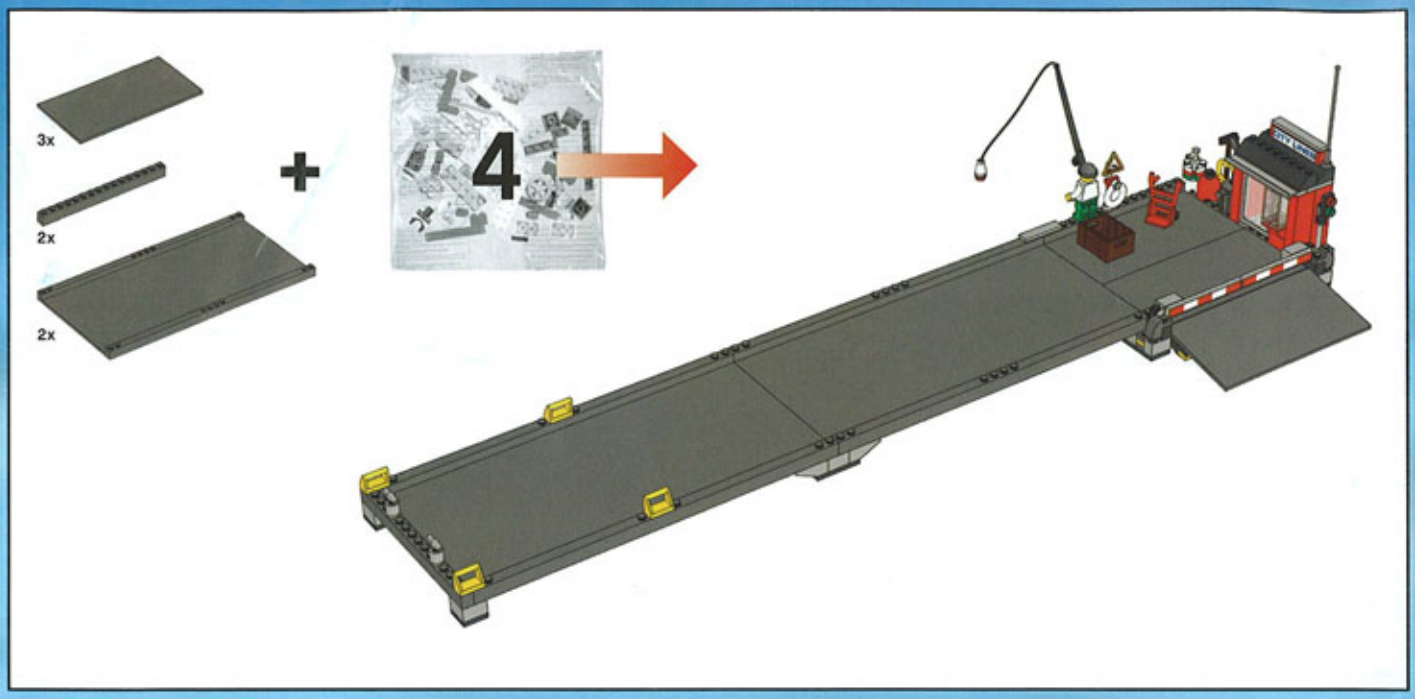
3x
2x
2x
4

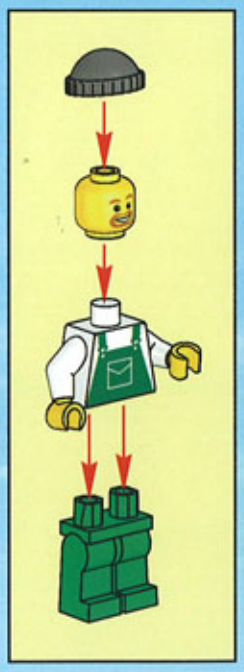

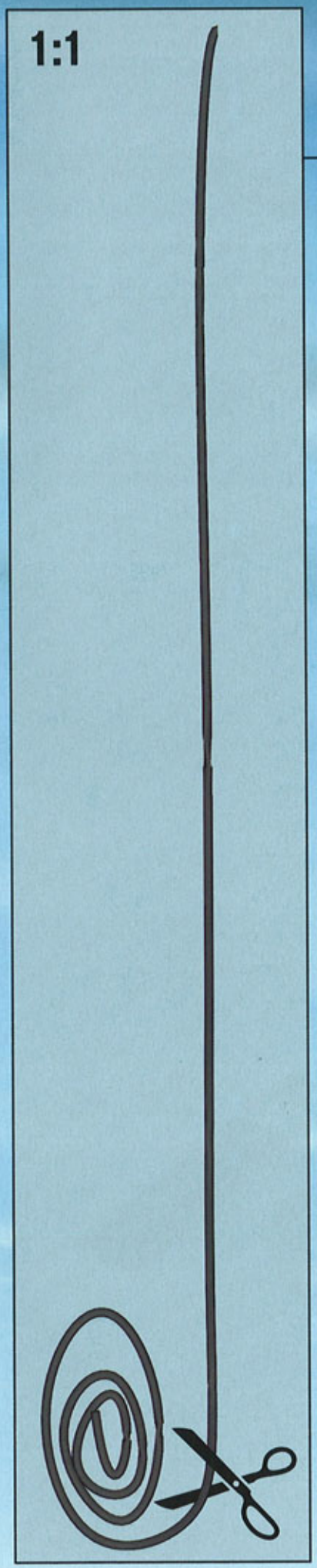

1

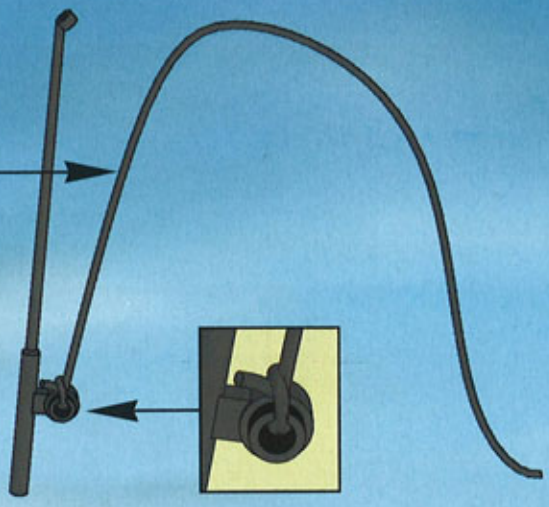

2

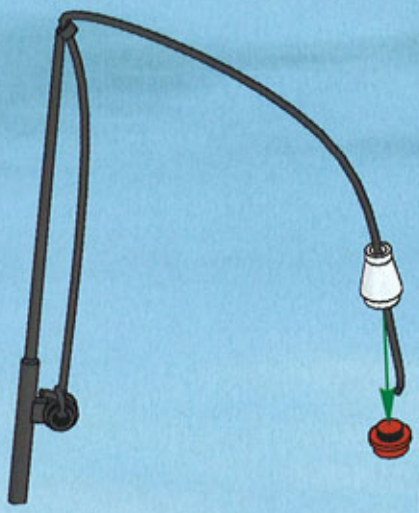

3

1

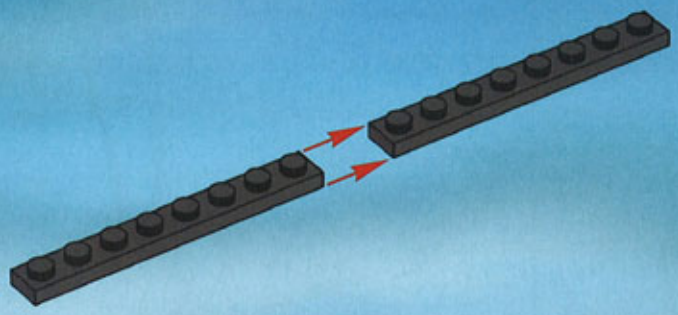

2

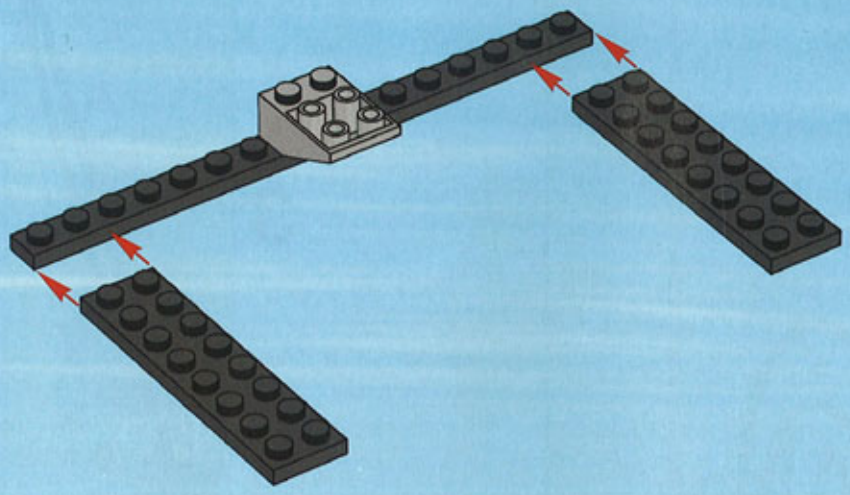

3

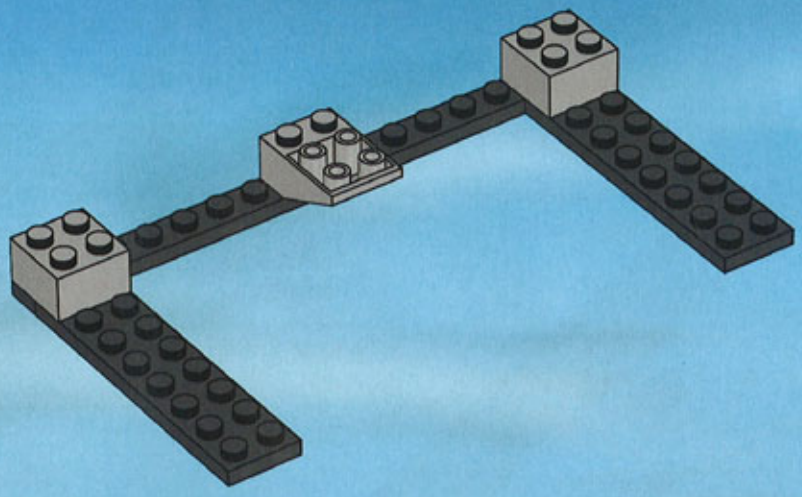

4

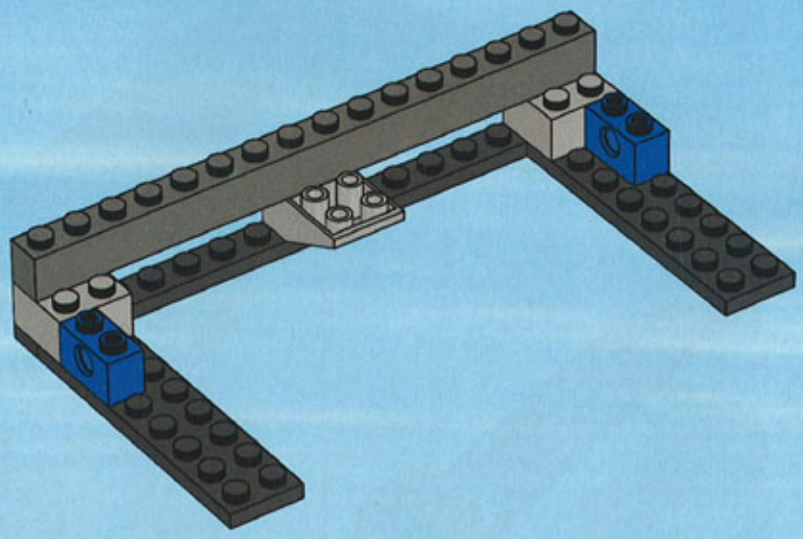

5

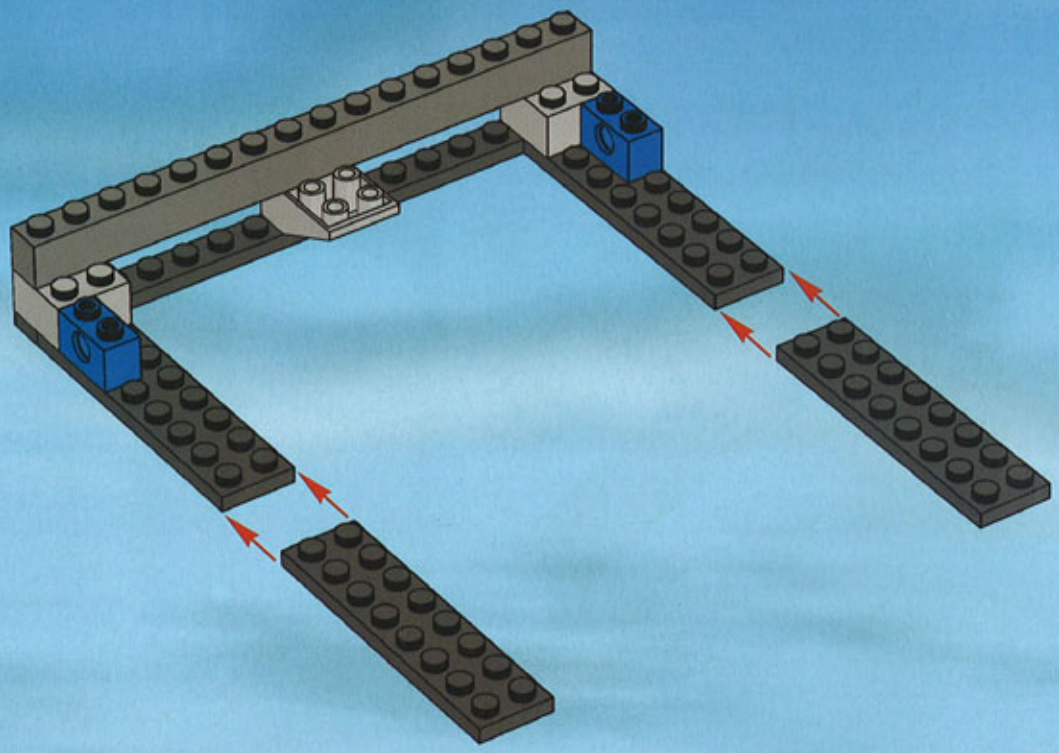

6

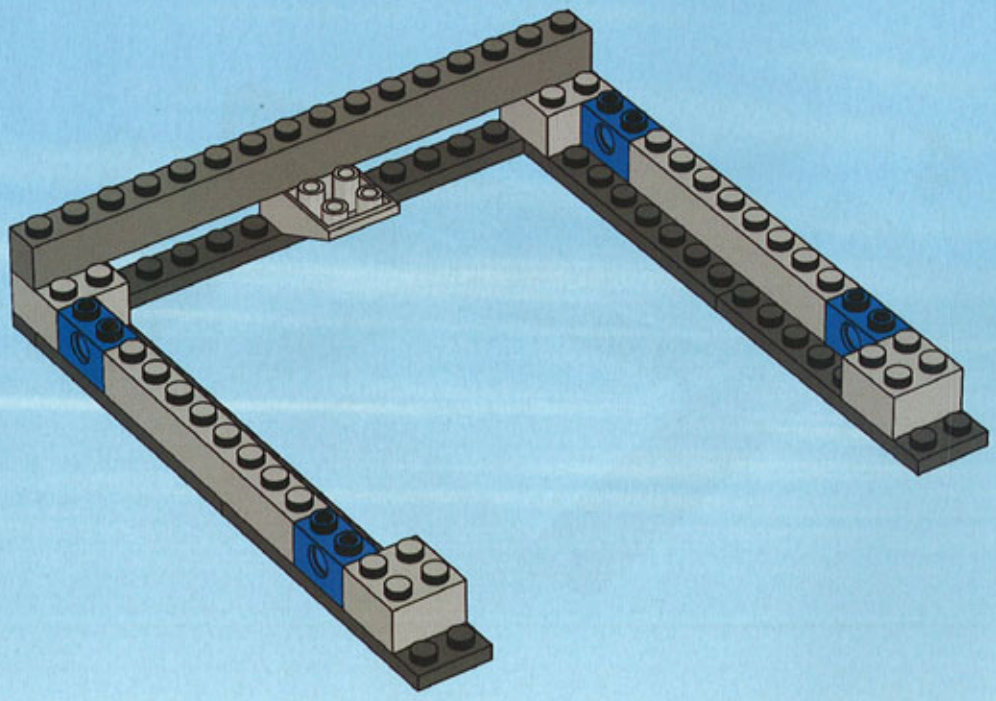

1

2

3

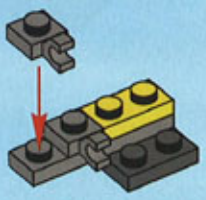

4

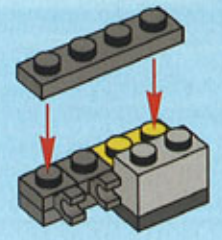

5

6

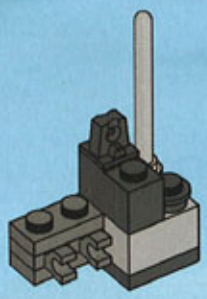

7

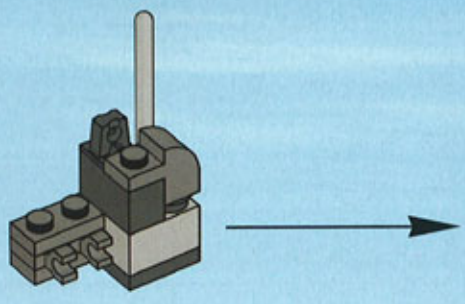

7

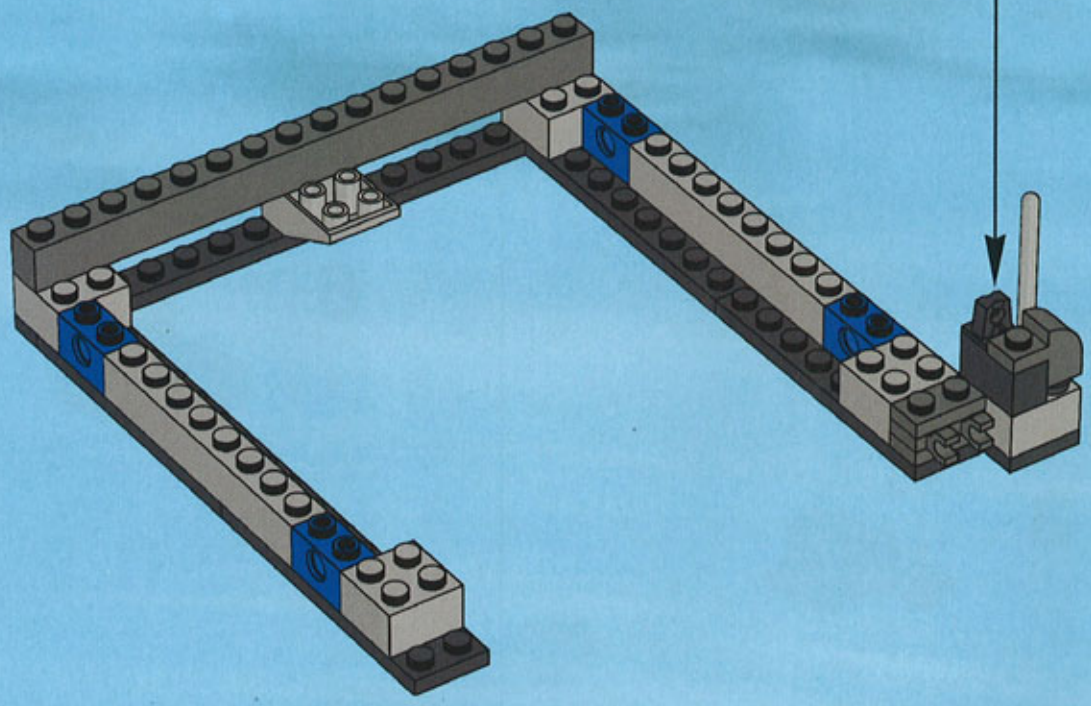

1

2

3

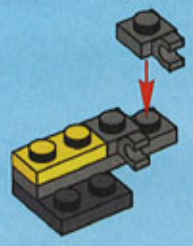

4

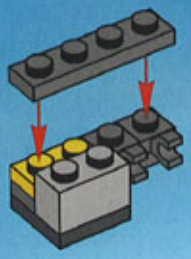

5

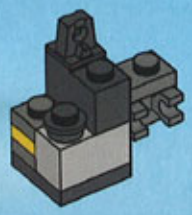

6

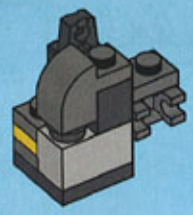

8

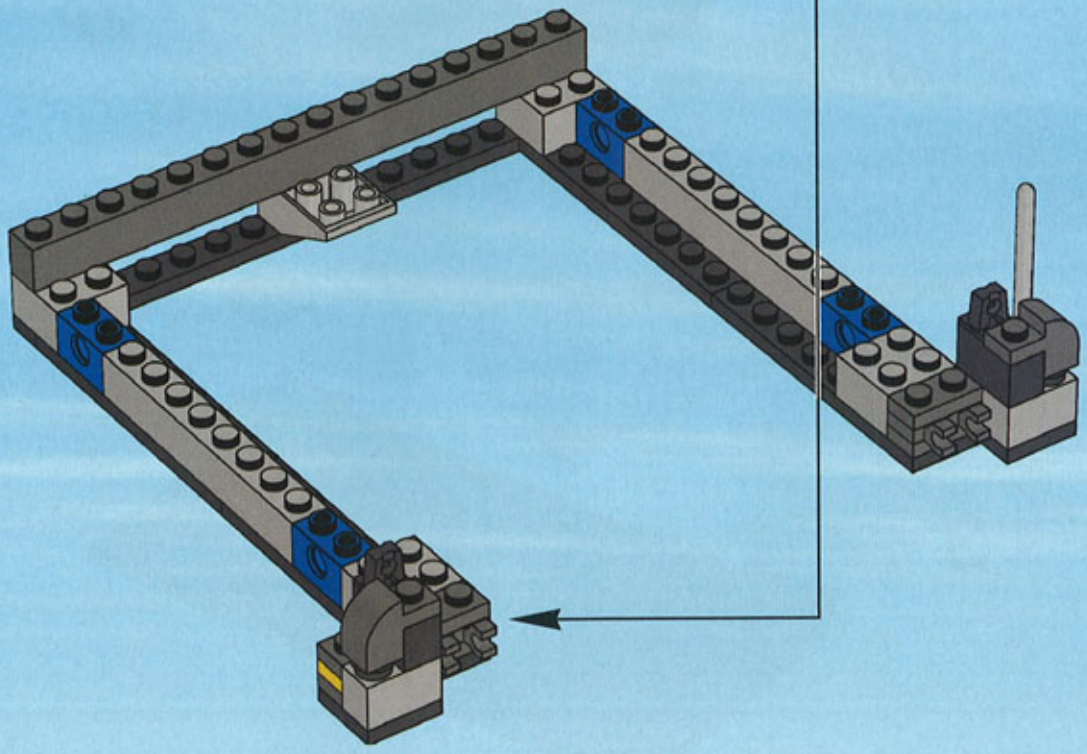

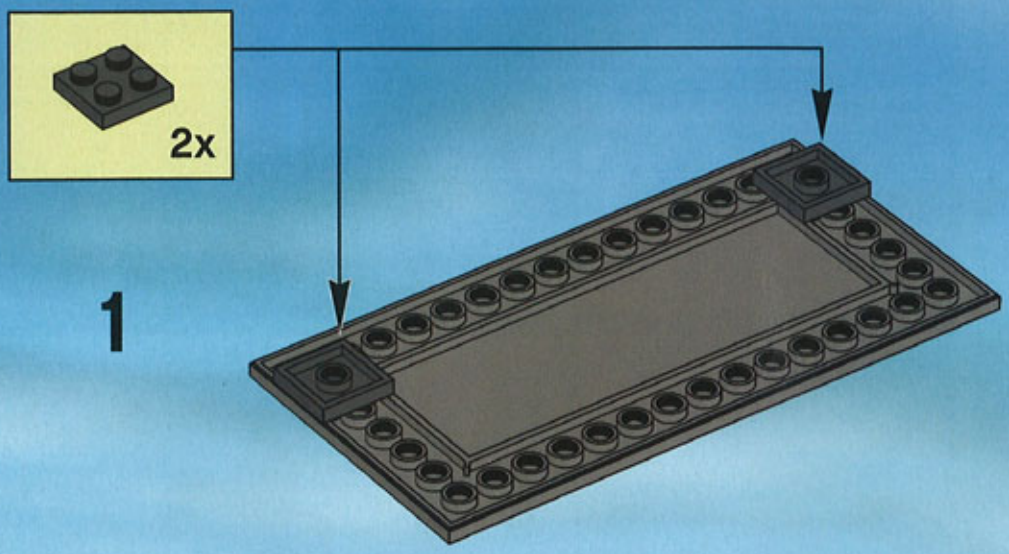
2x
1

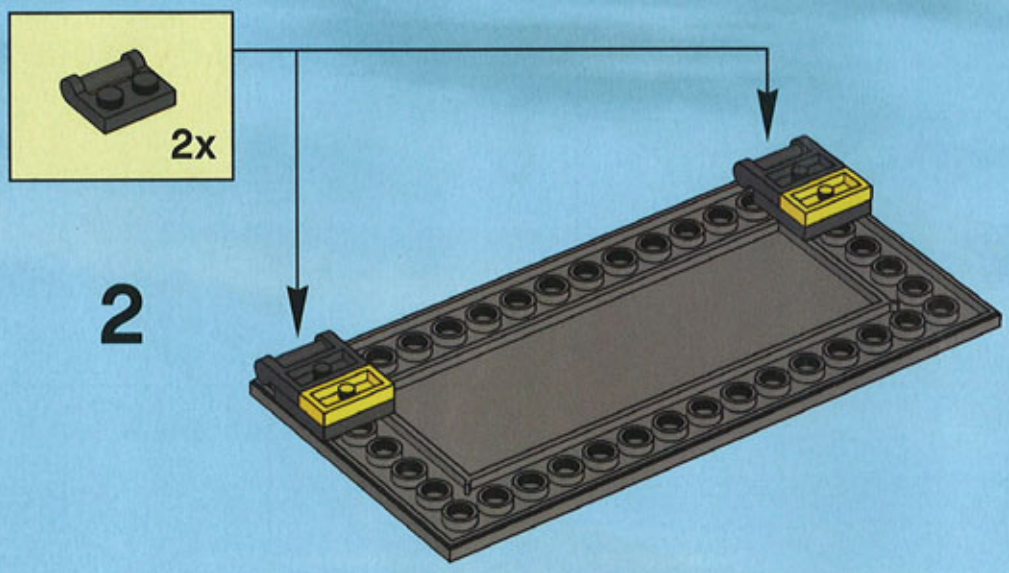
2x
2

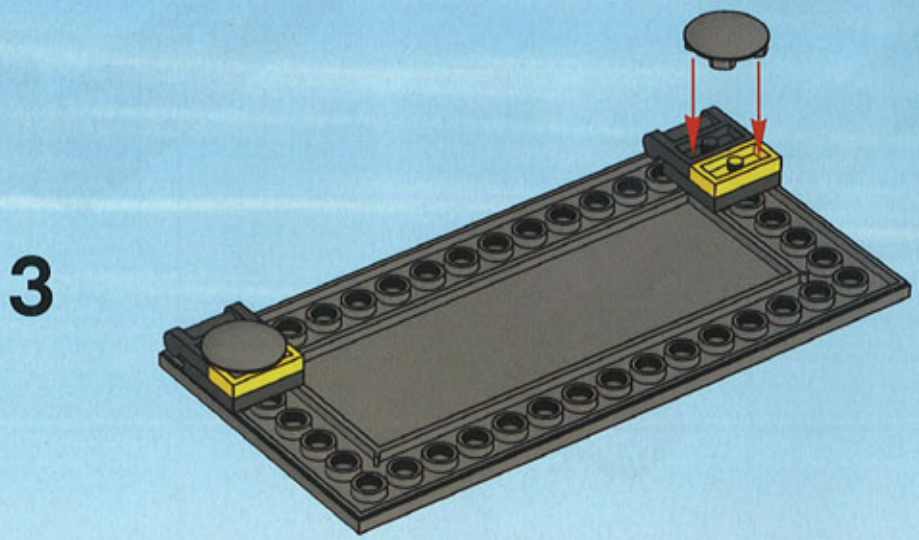
3

9

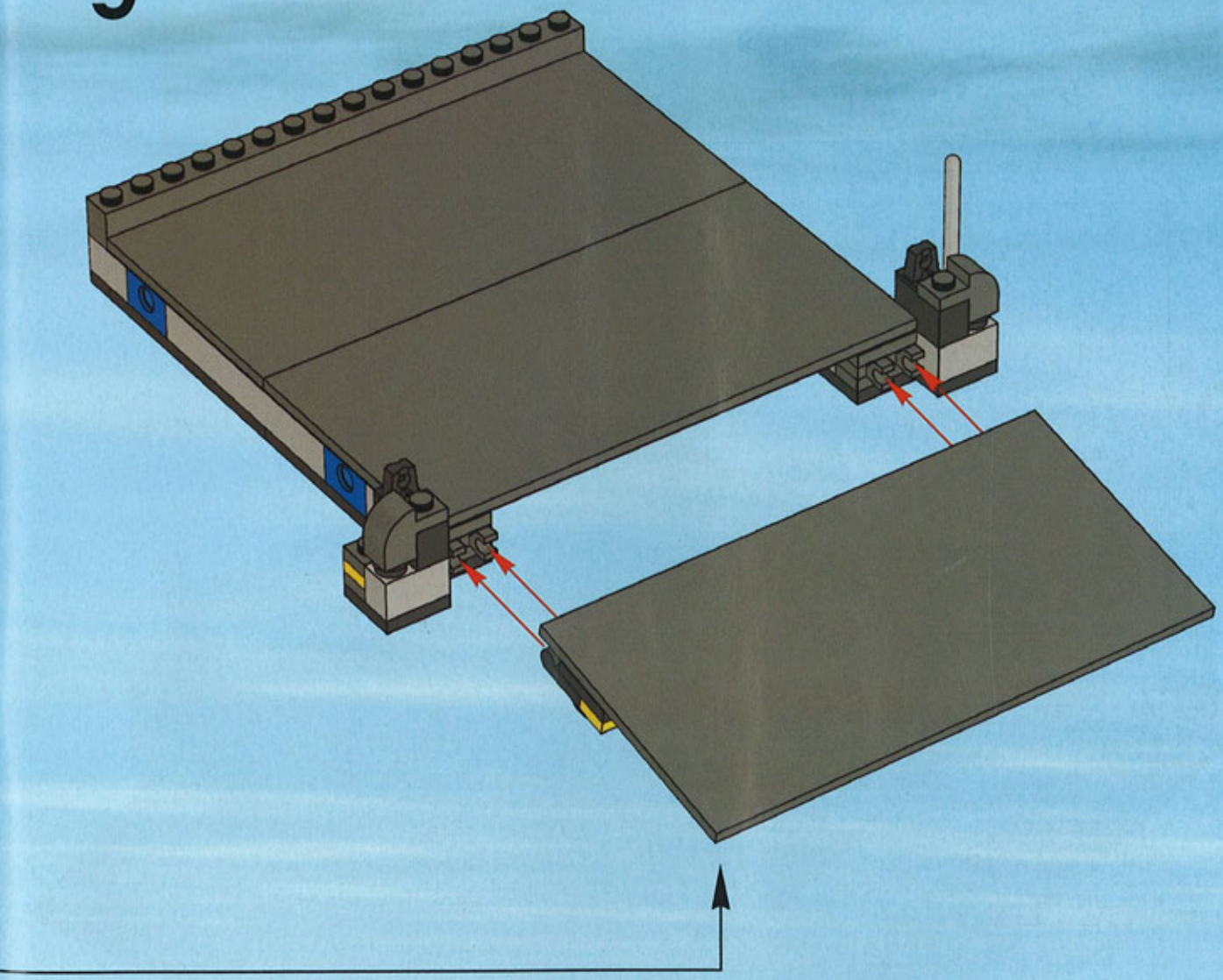

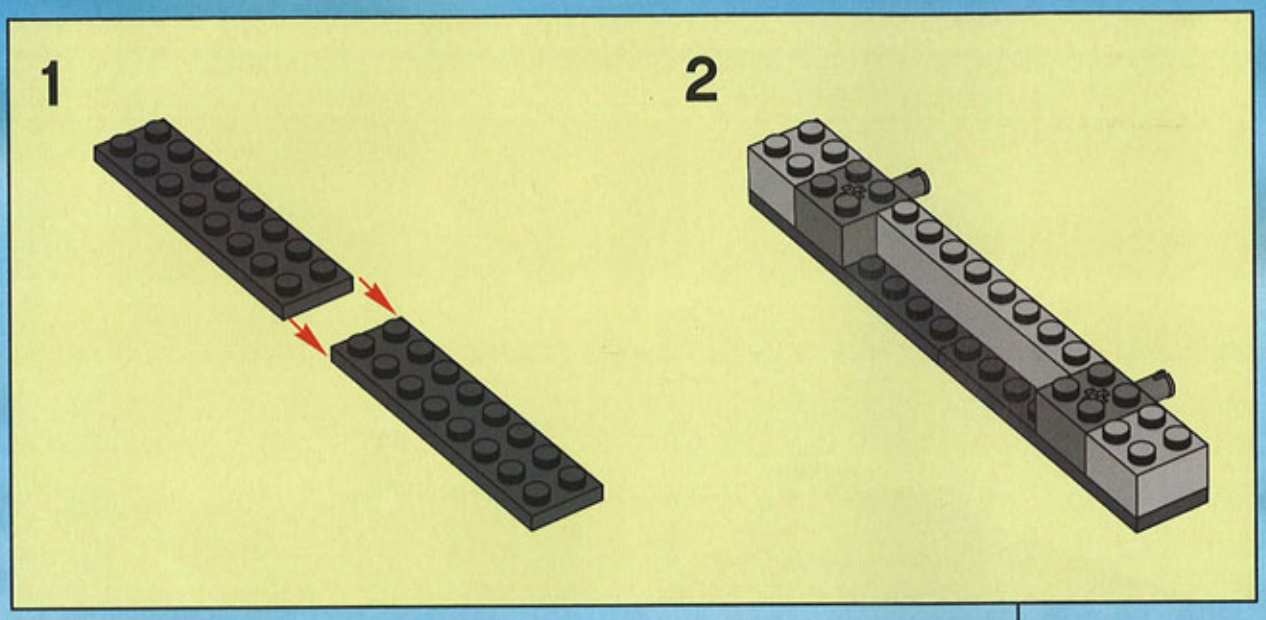

10

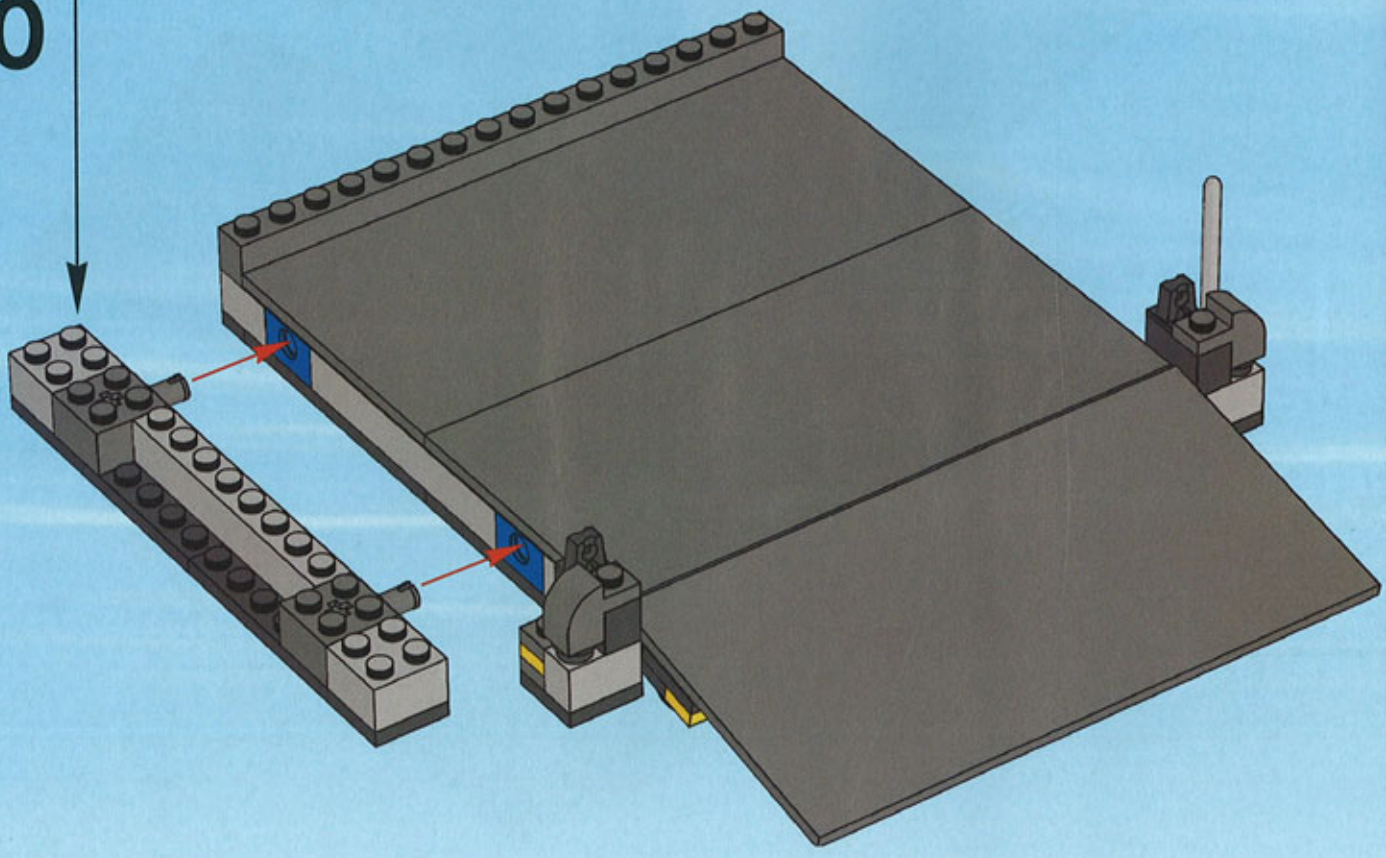

11

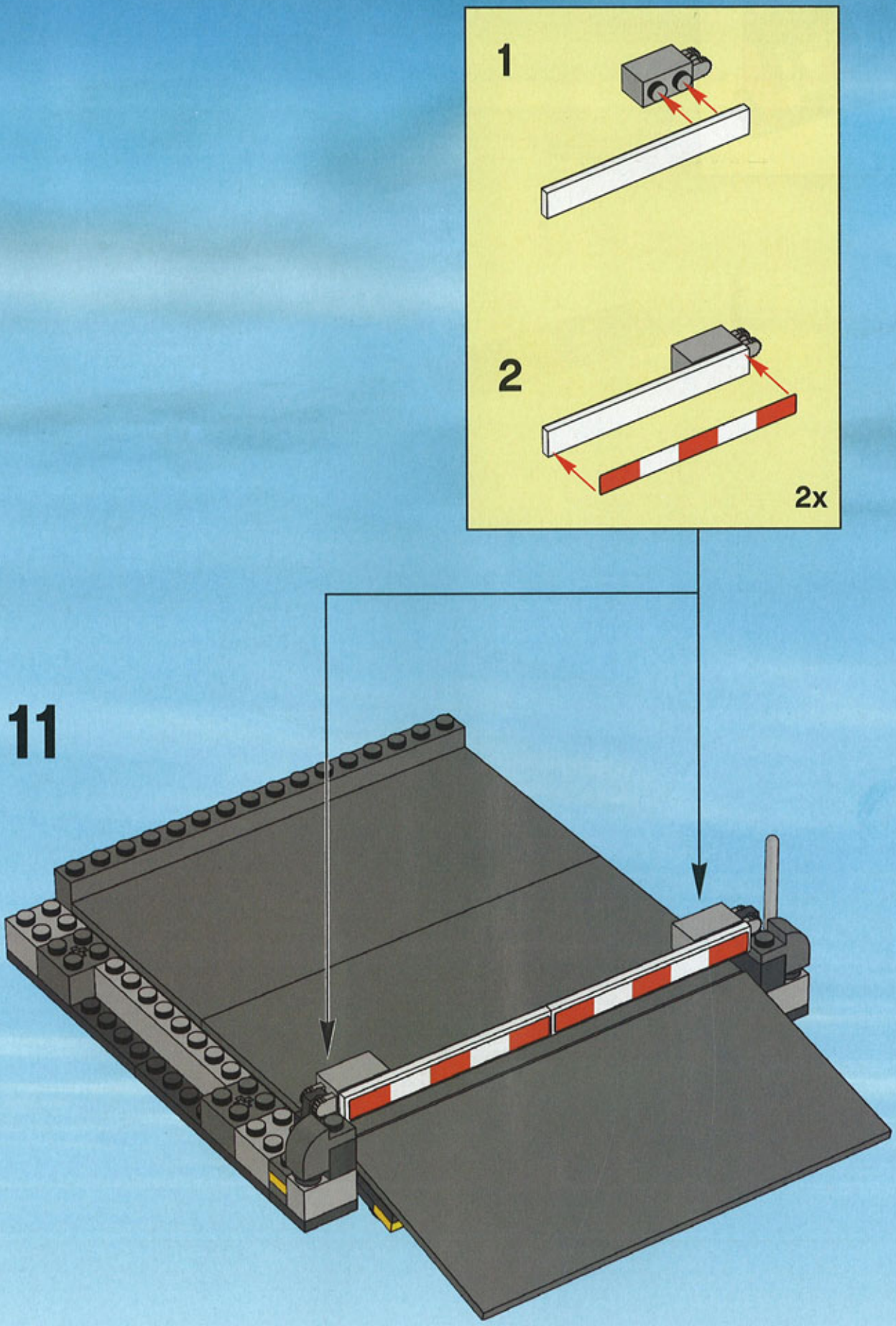

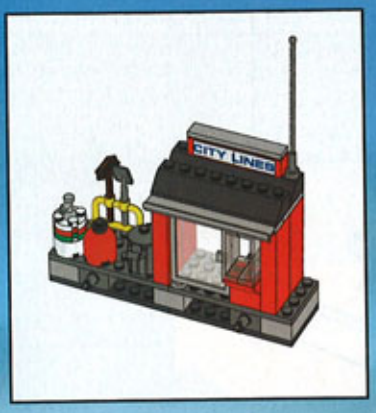

1

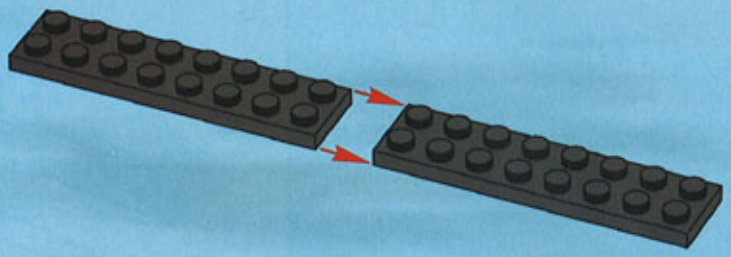

2

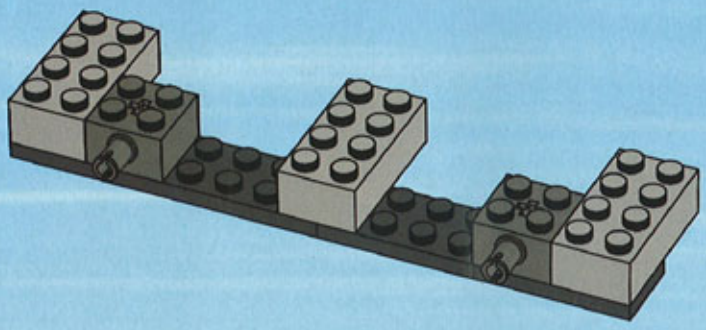

3

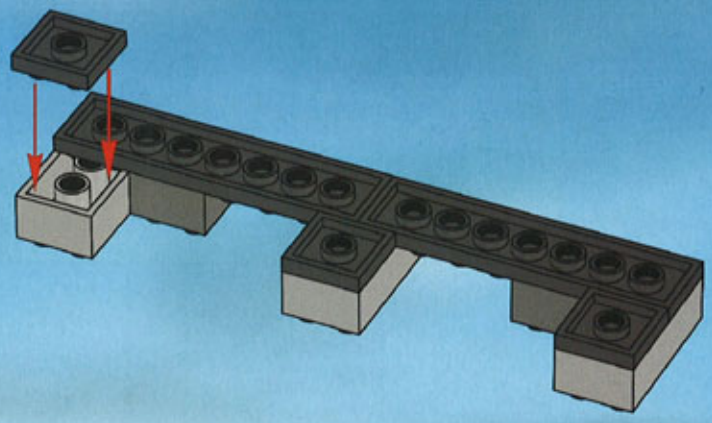

4

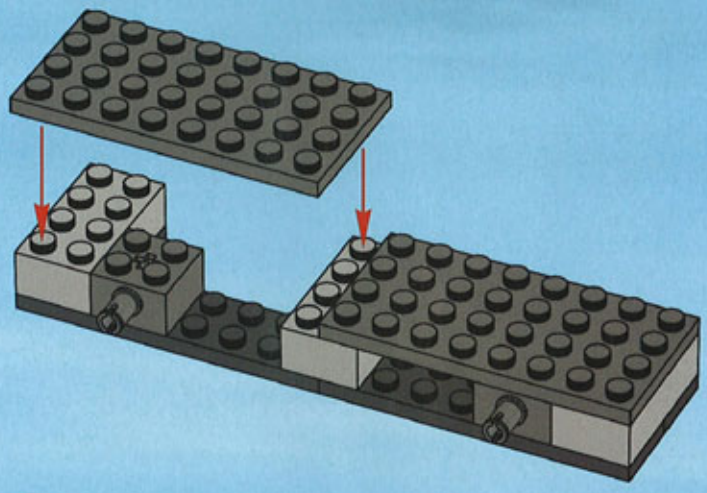

5

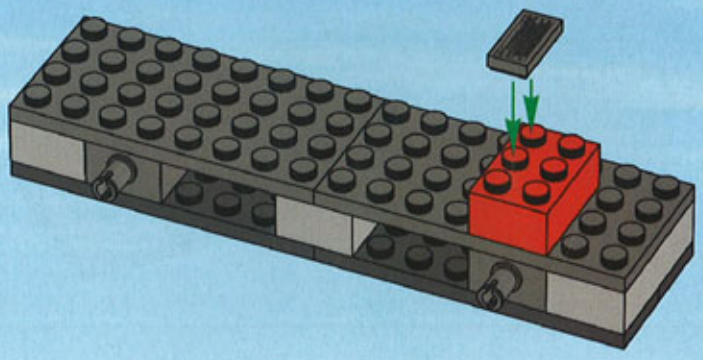

6

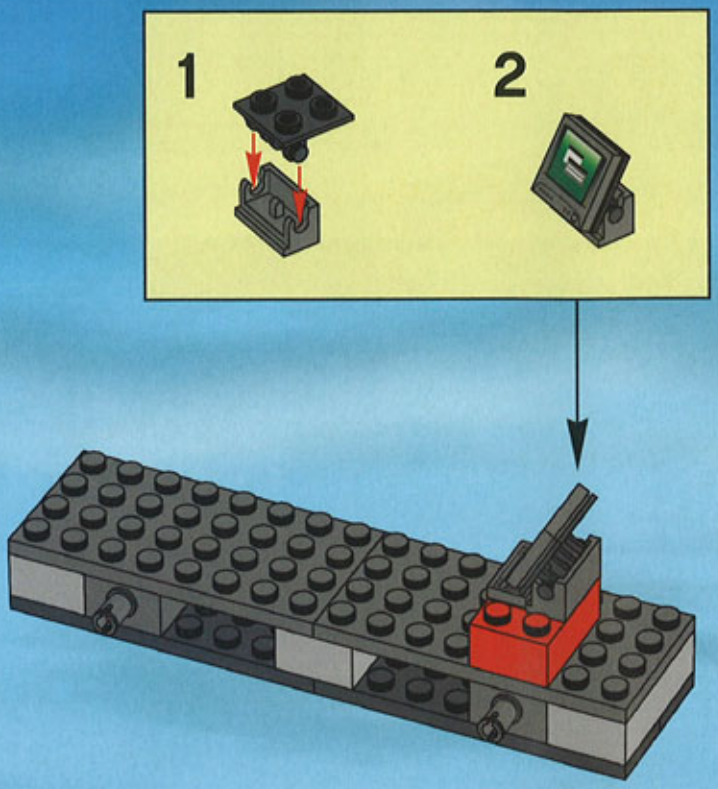

1

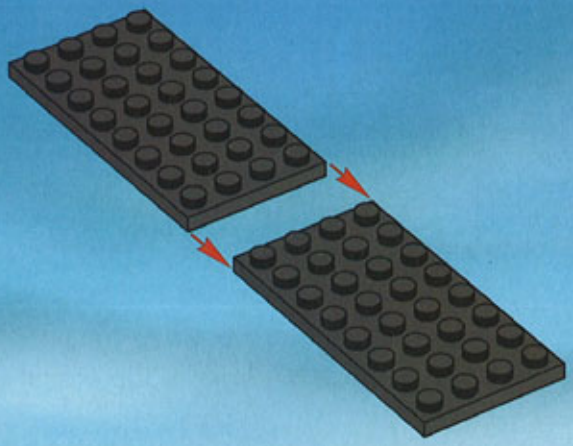

2

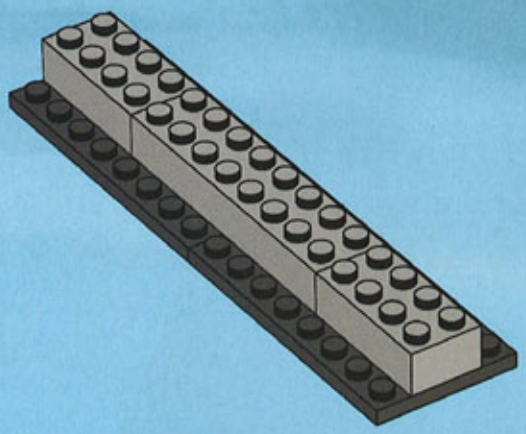

3

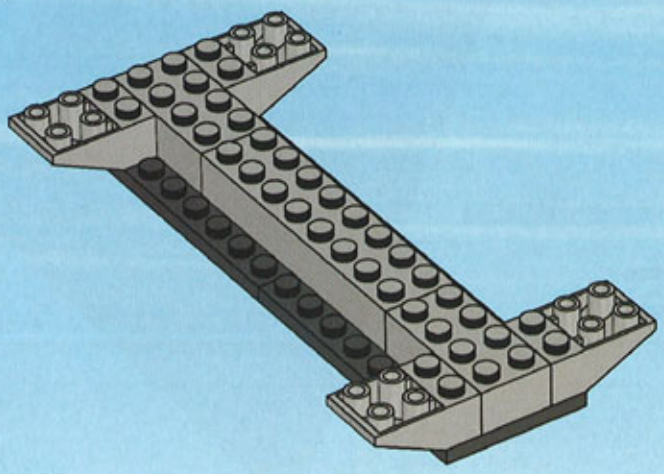

18

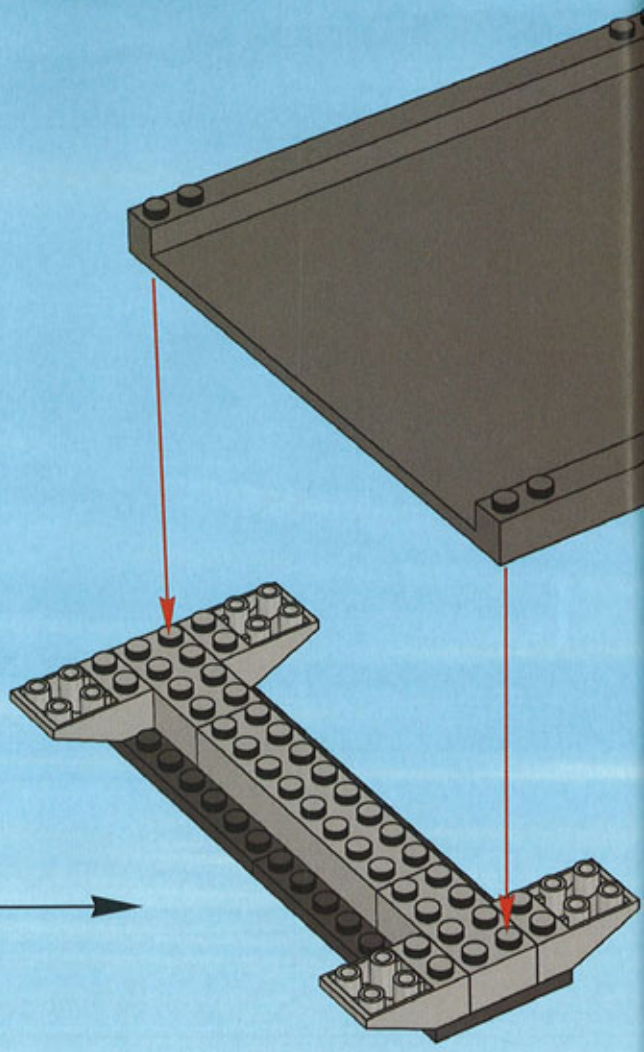

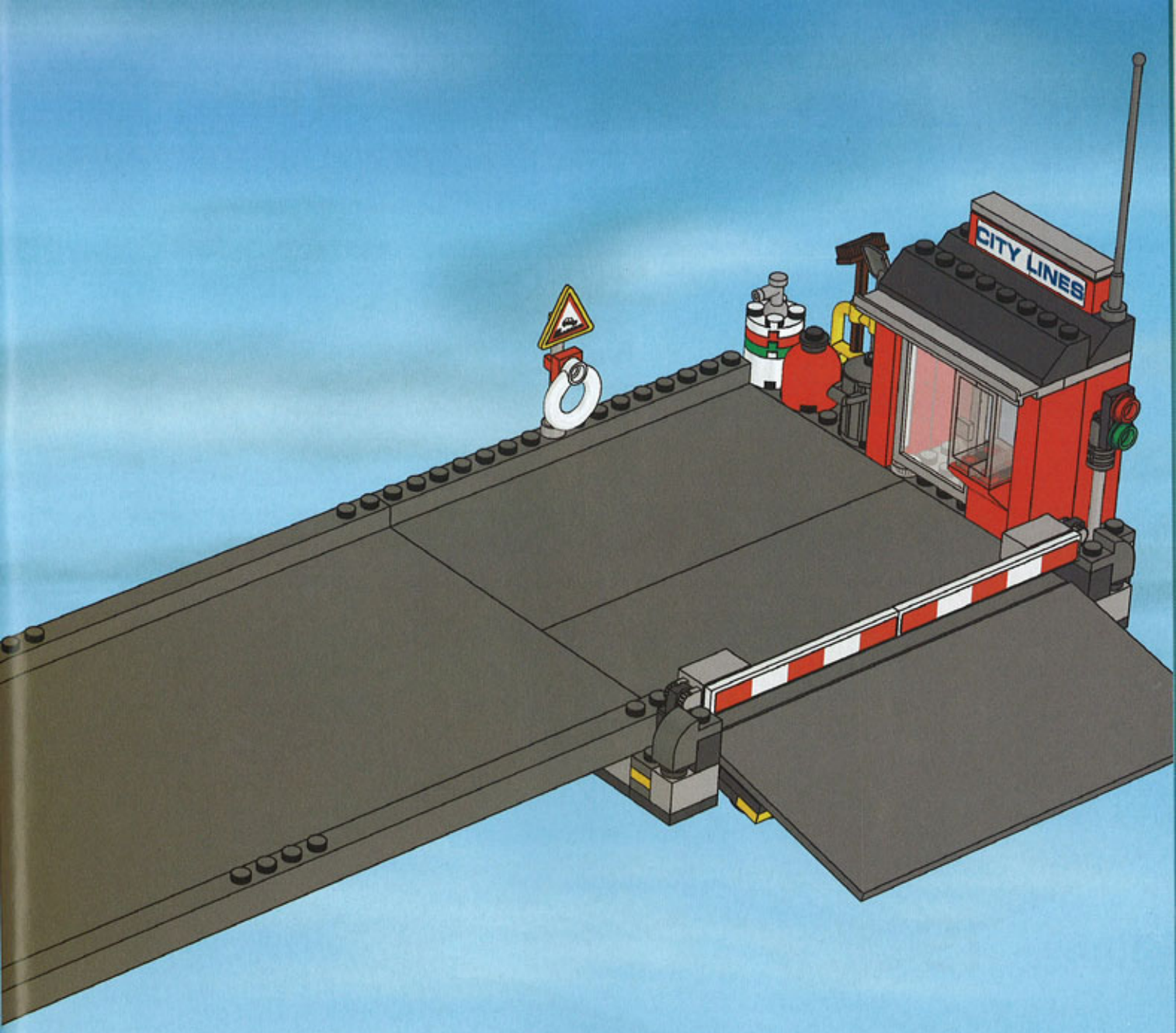
CITY LINES

19

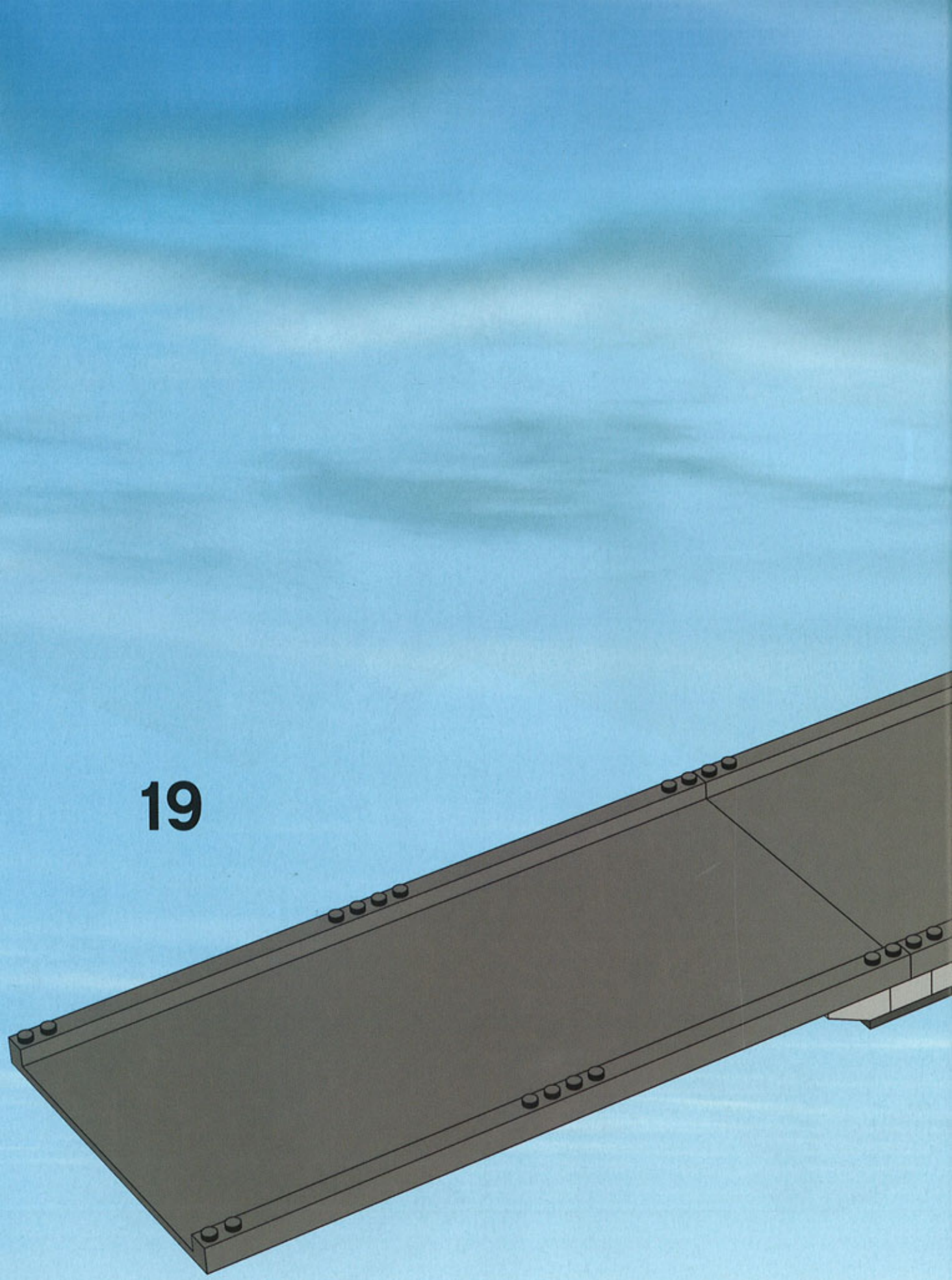

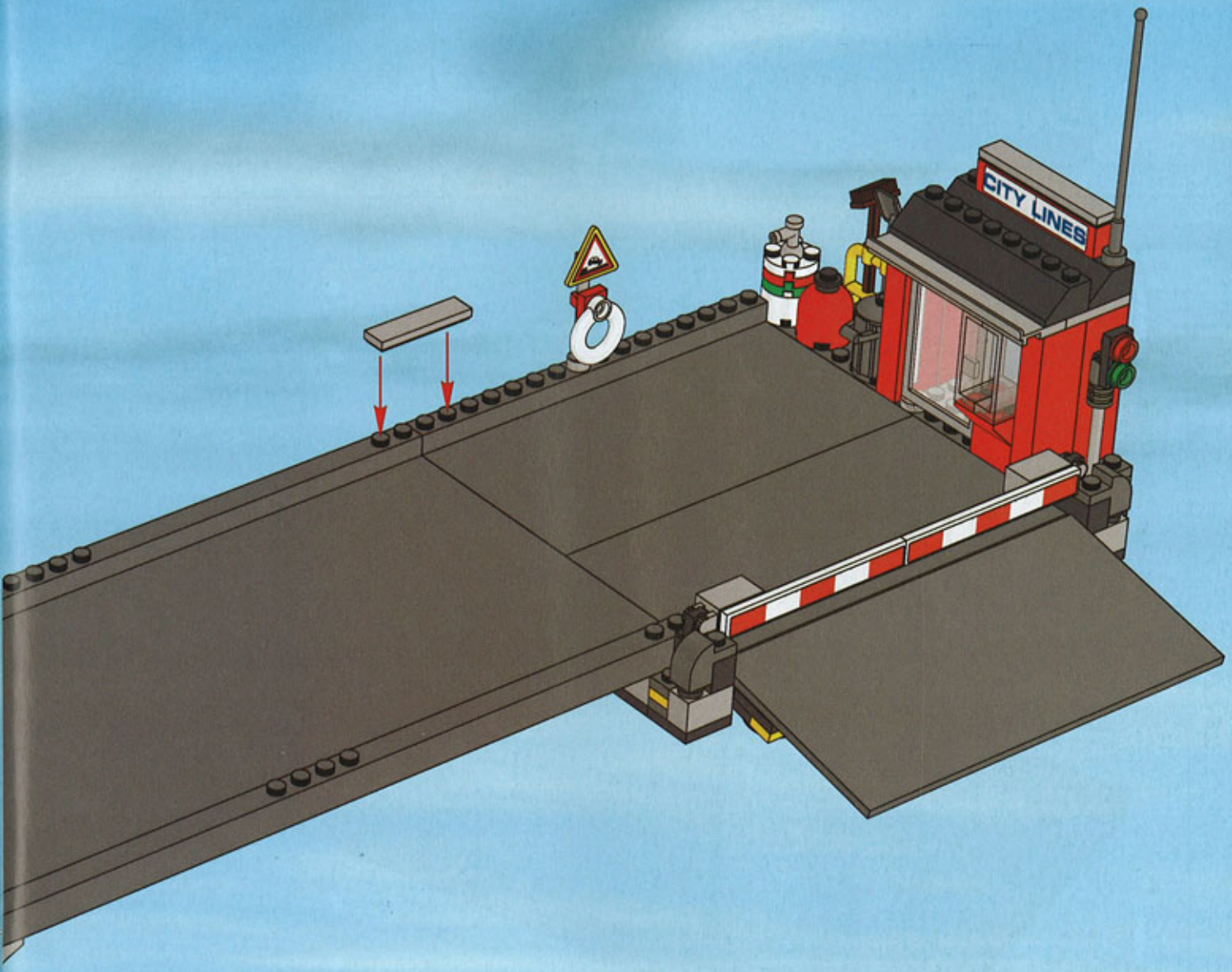
CITY LINES

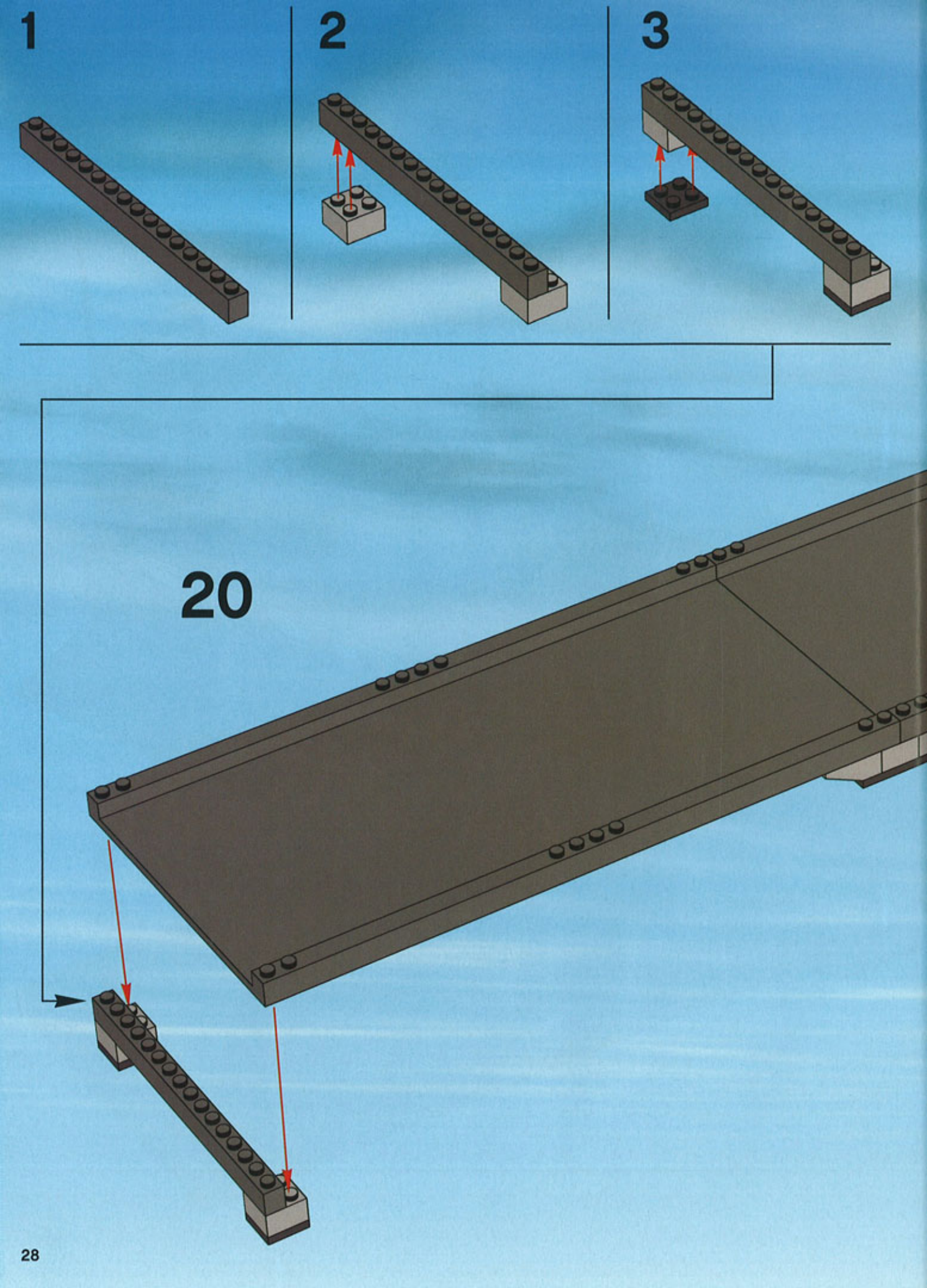
1
2
3
20

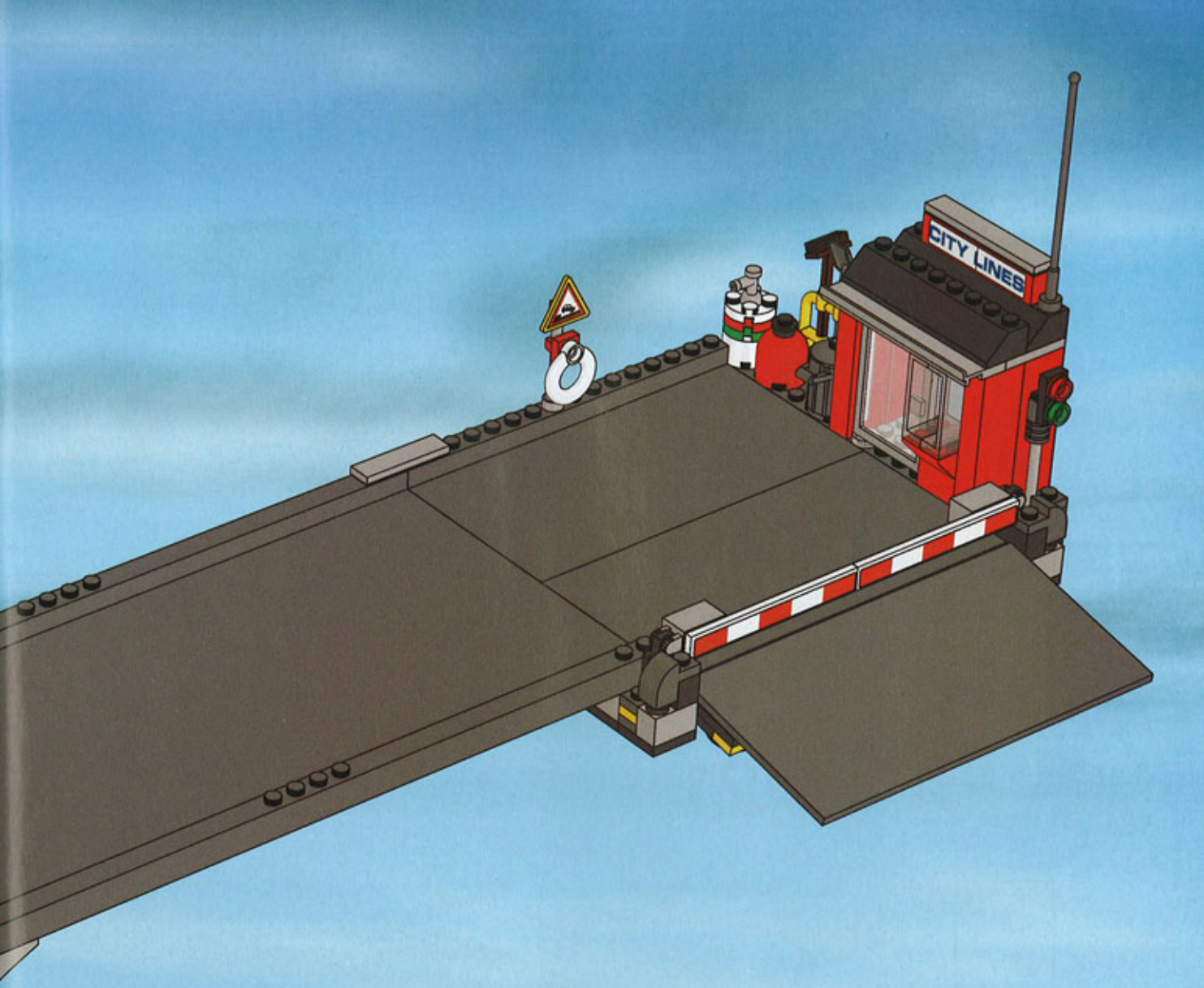
CITY LINES

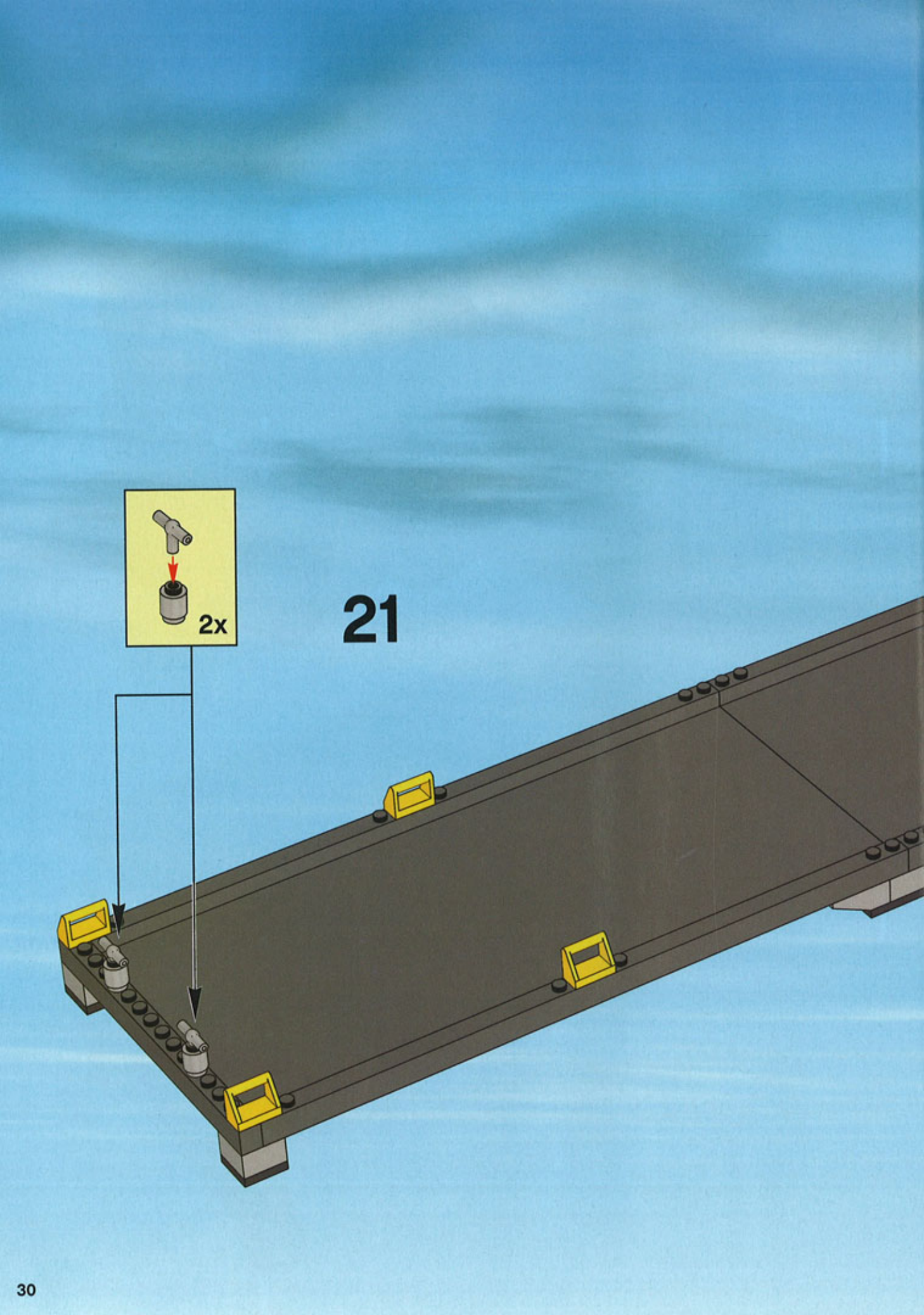
2x
21

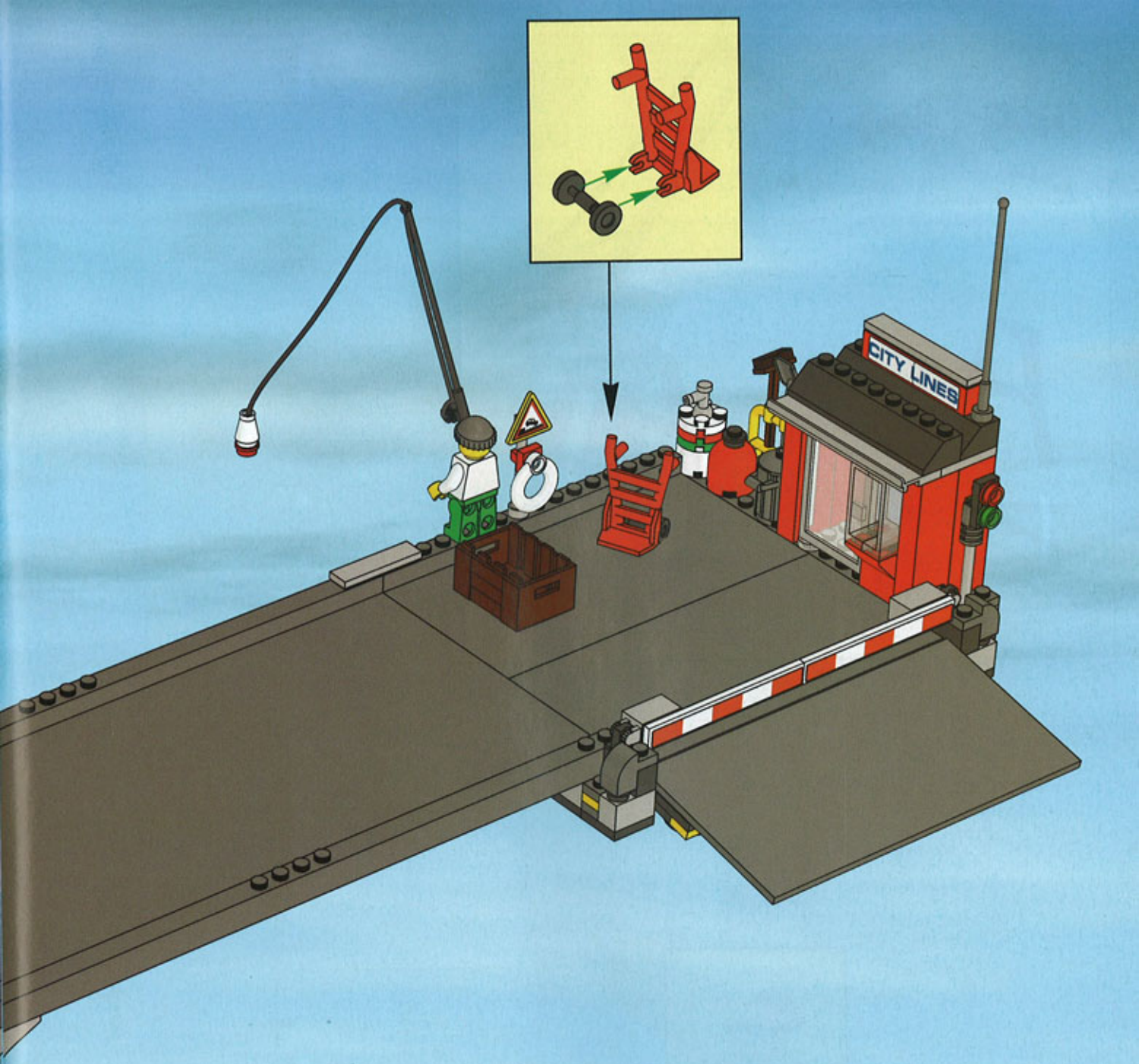
CITY LINES

5

2x

4x

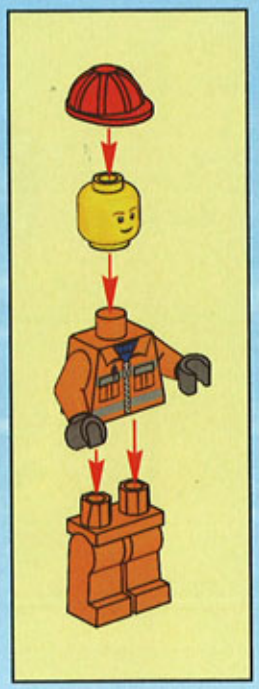

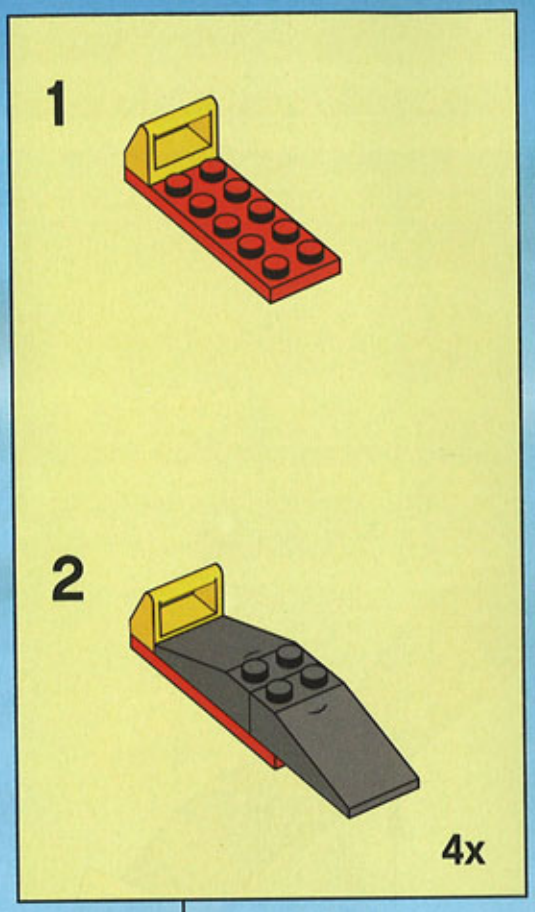

1

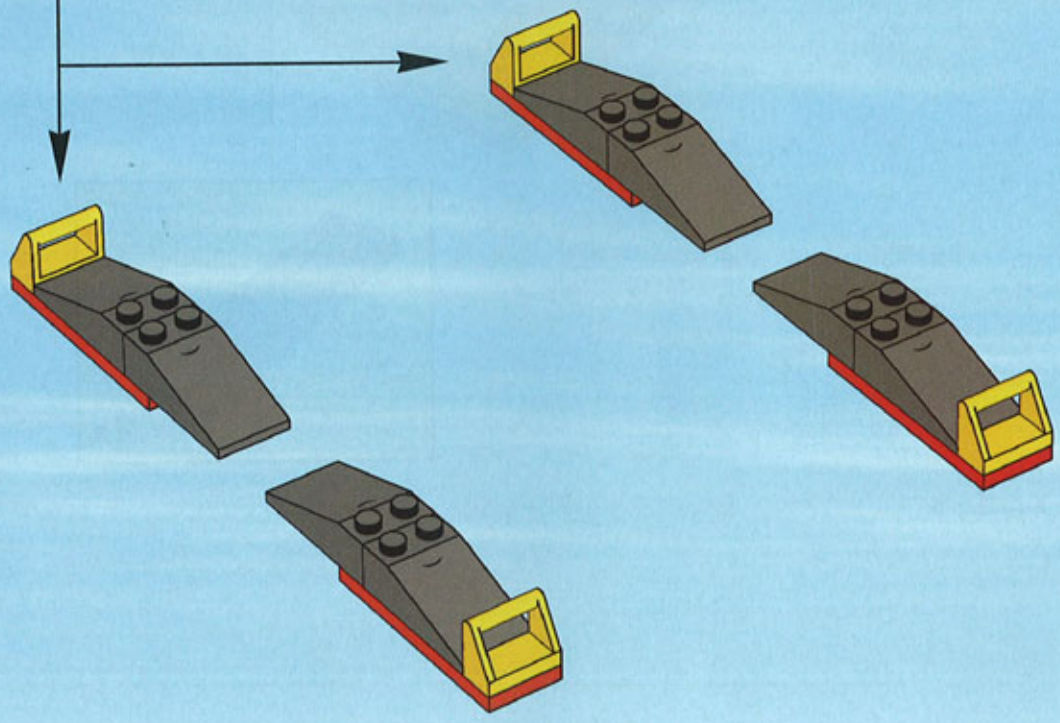

2

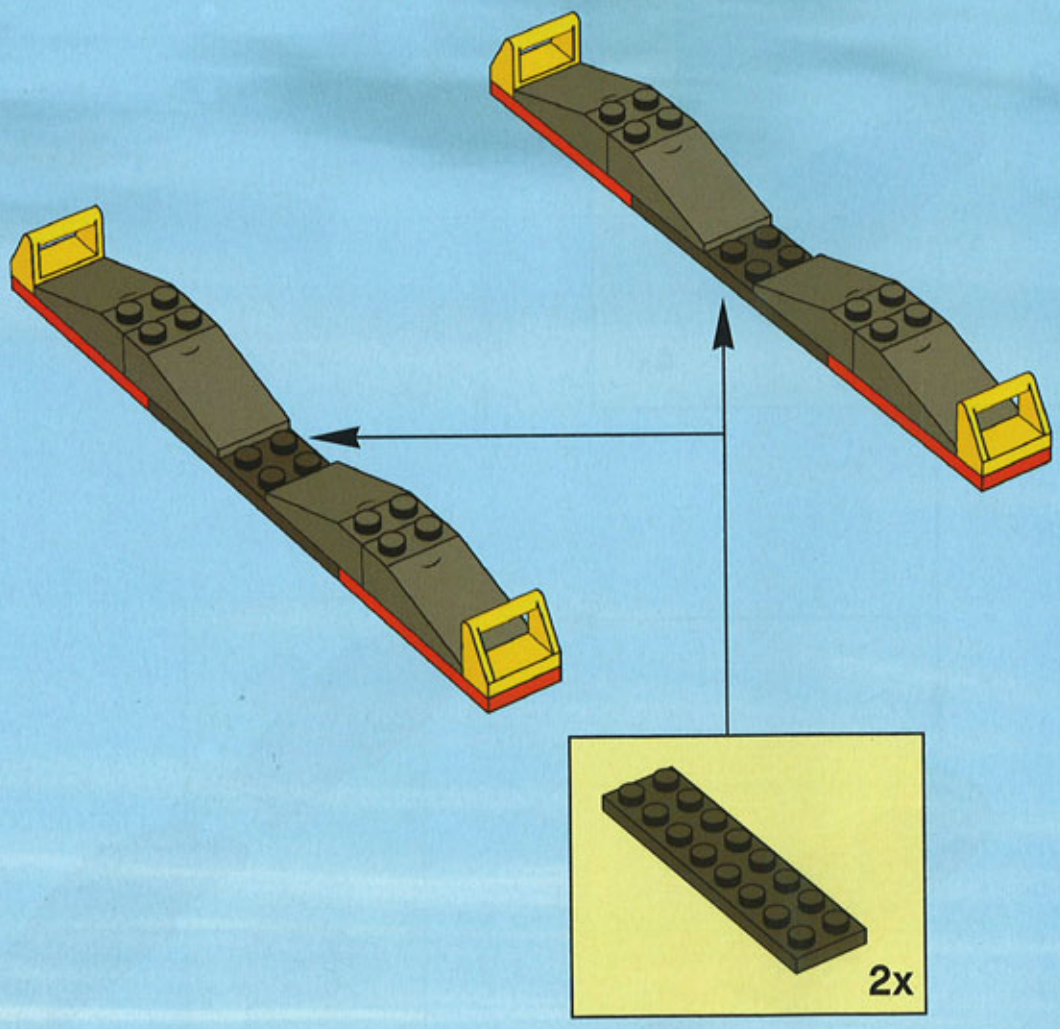

3

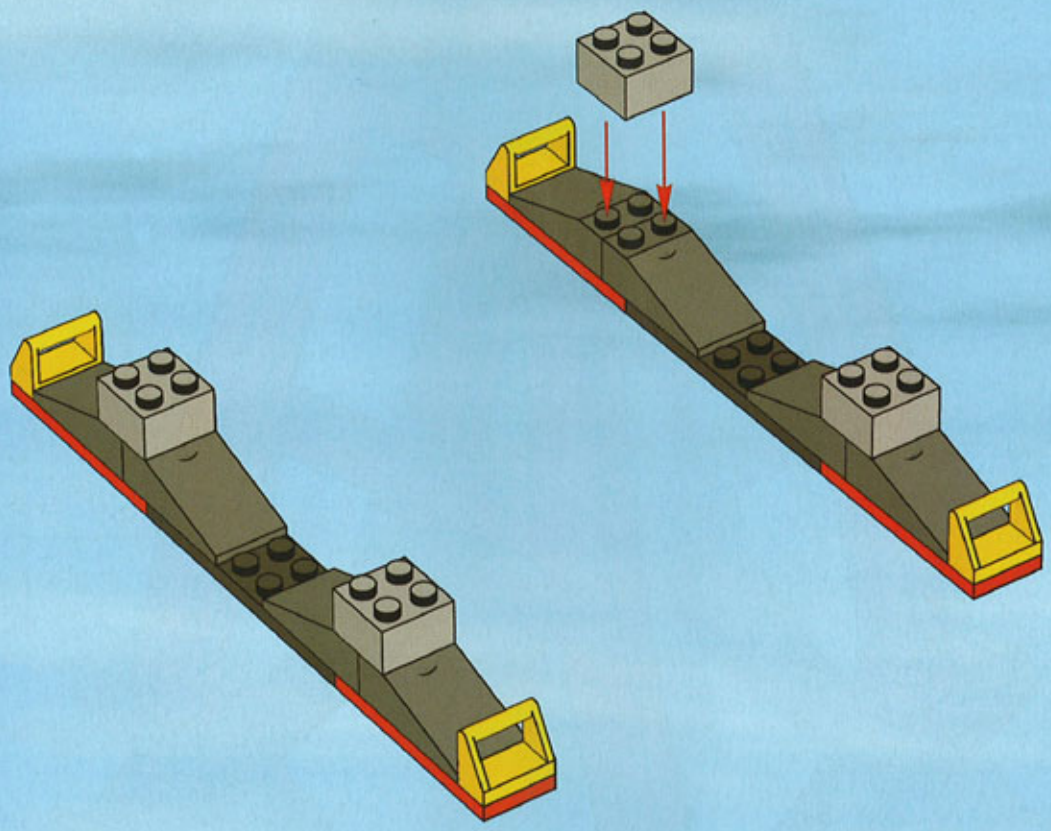

4

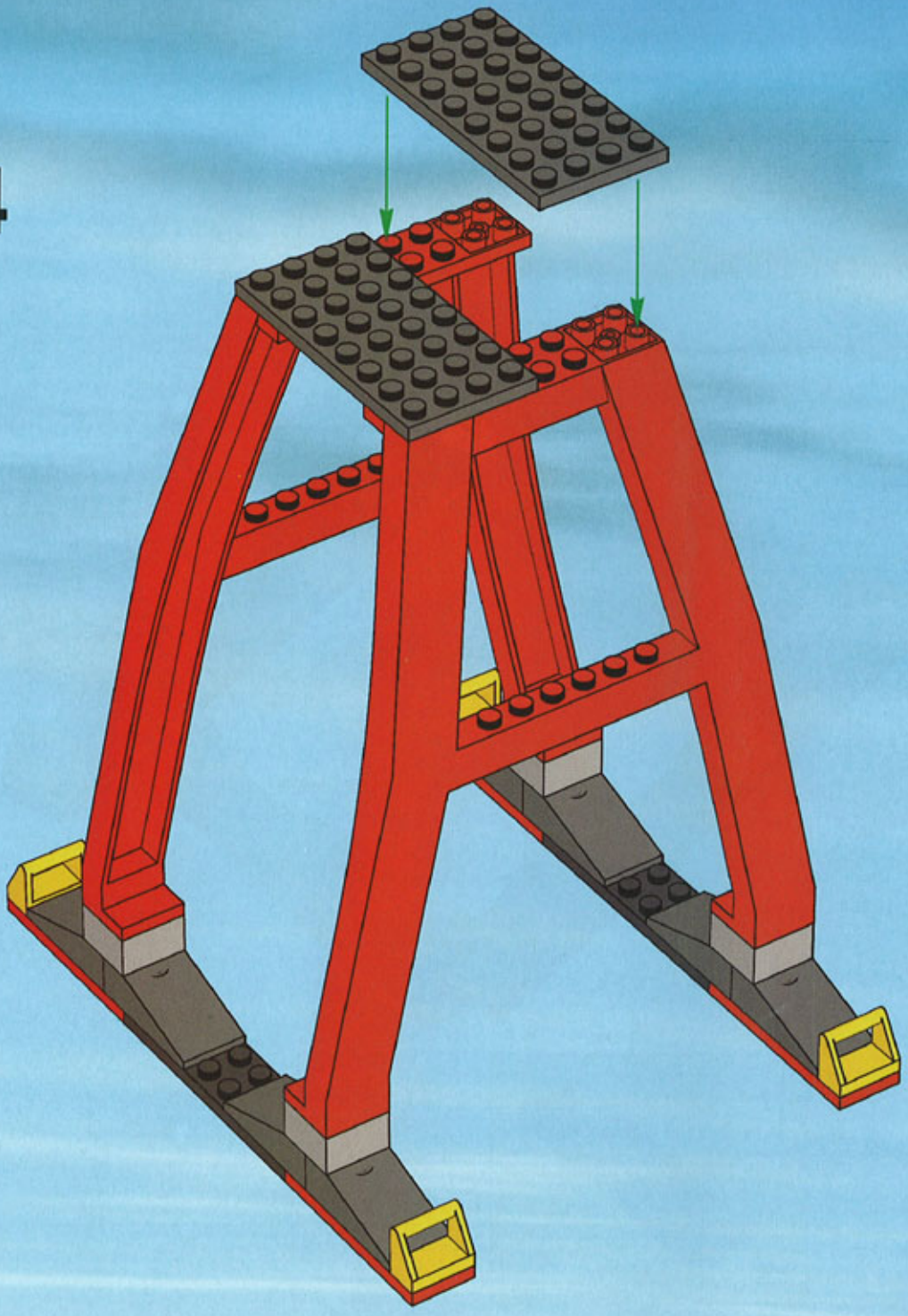

5

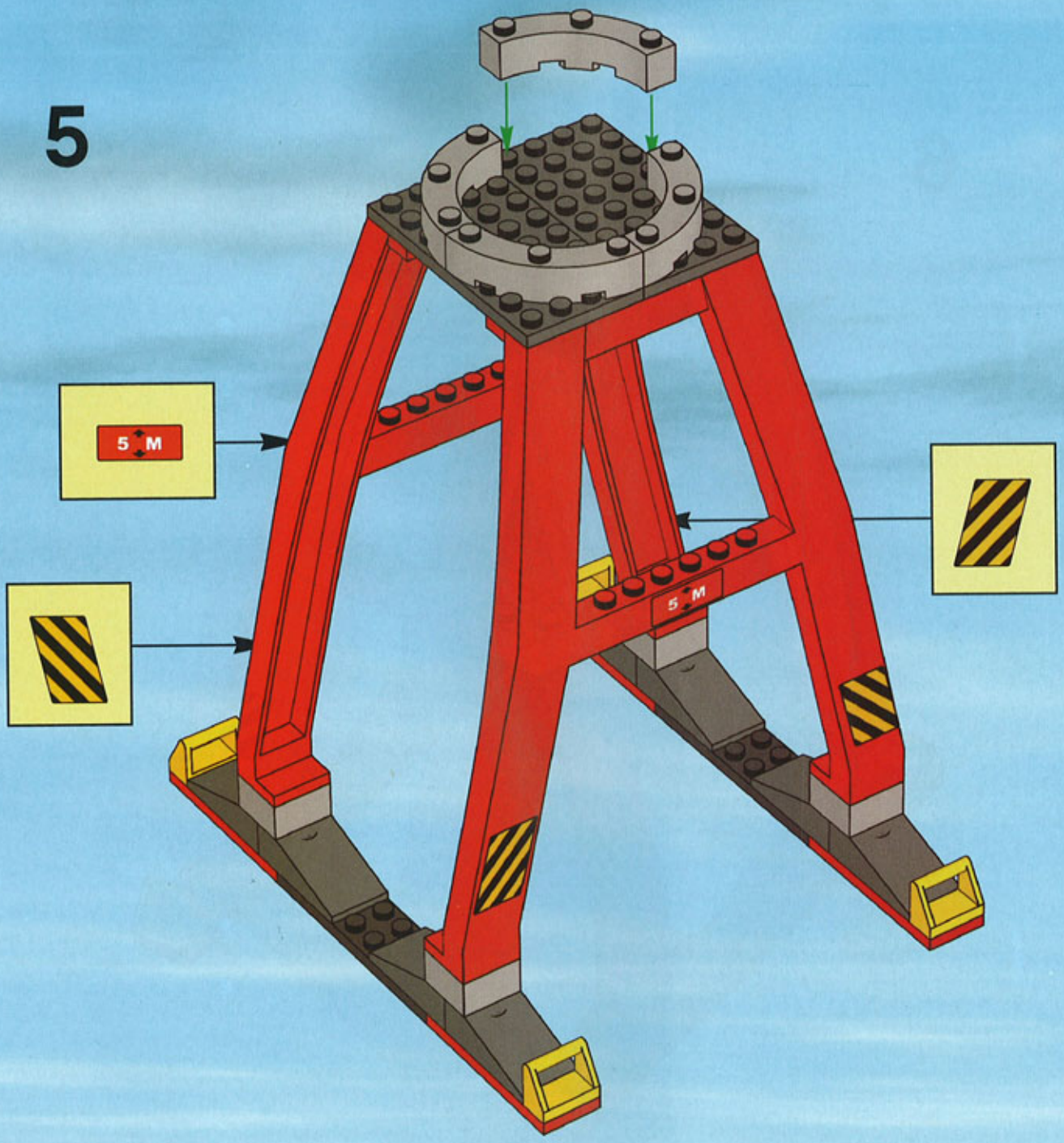

6

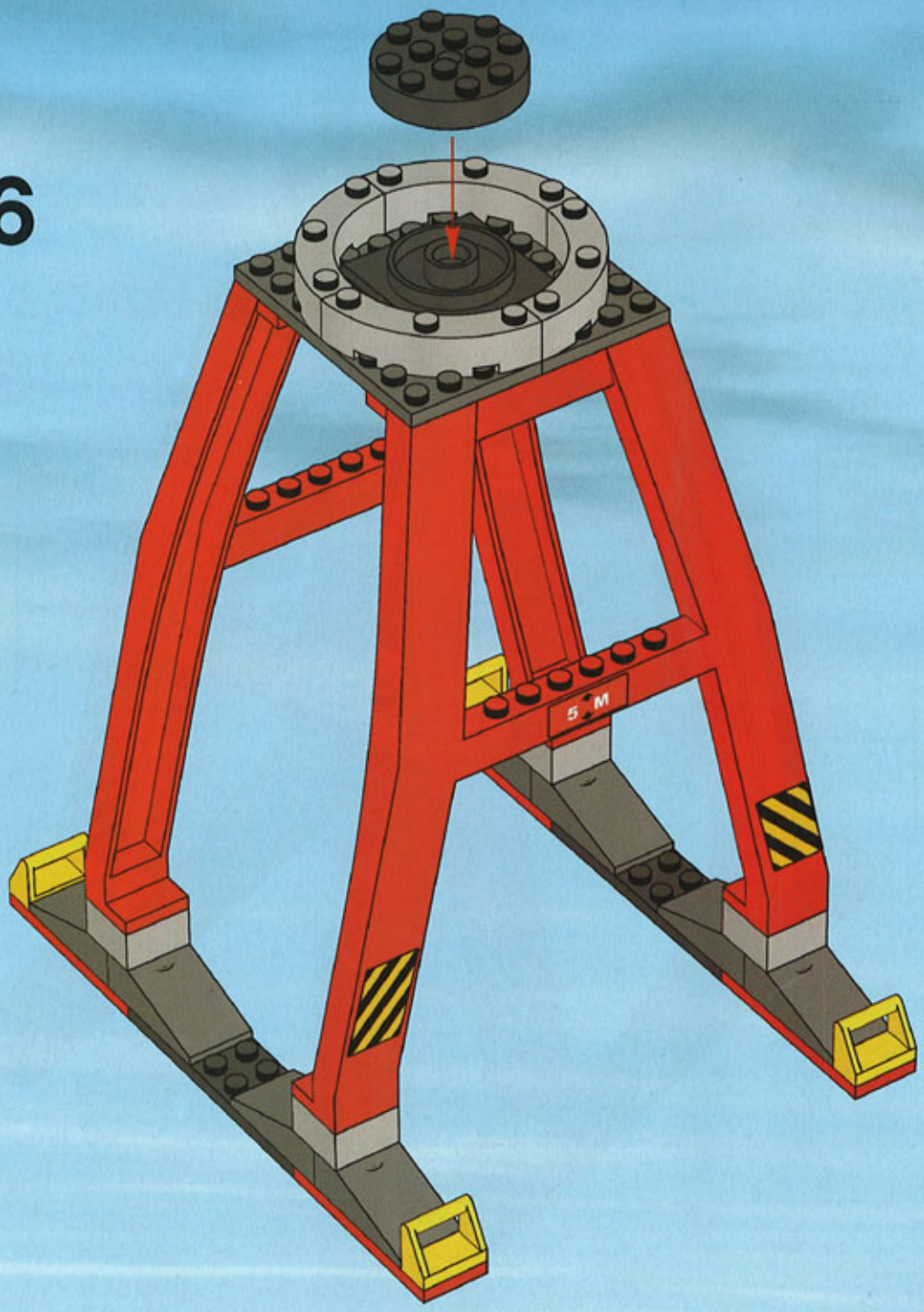

7

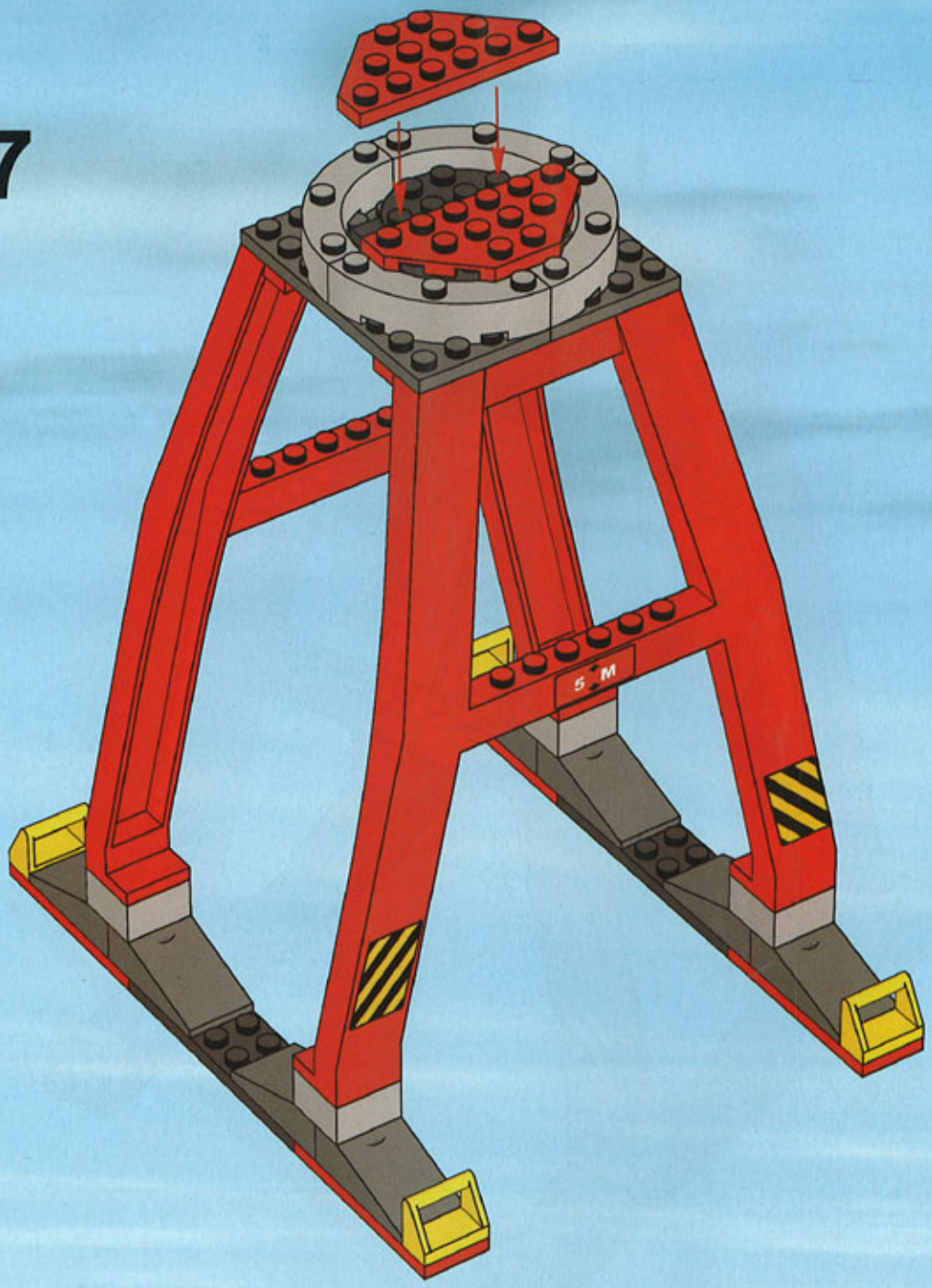

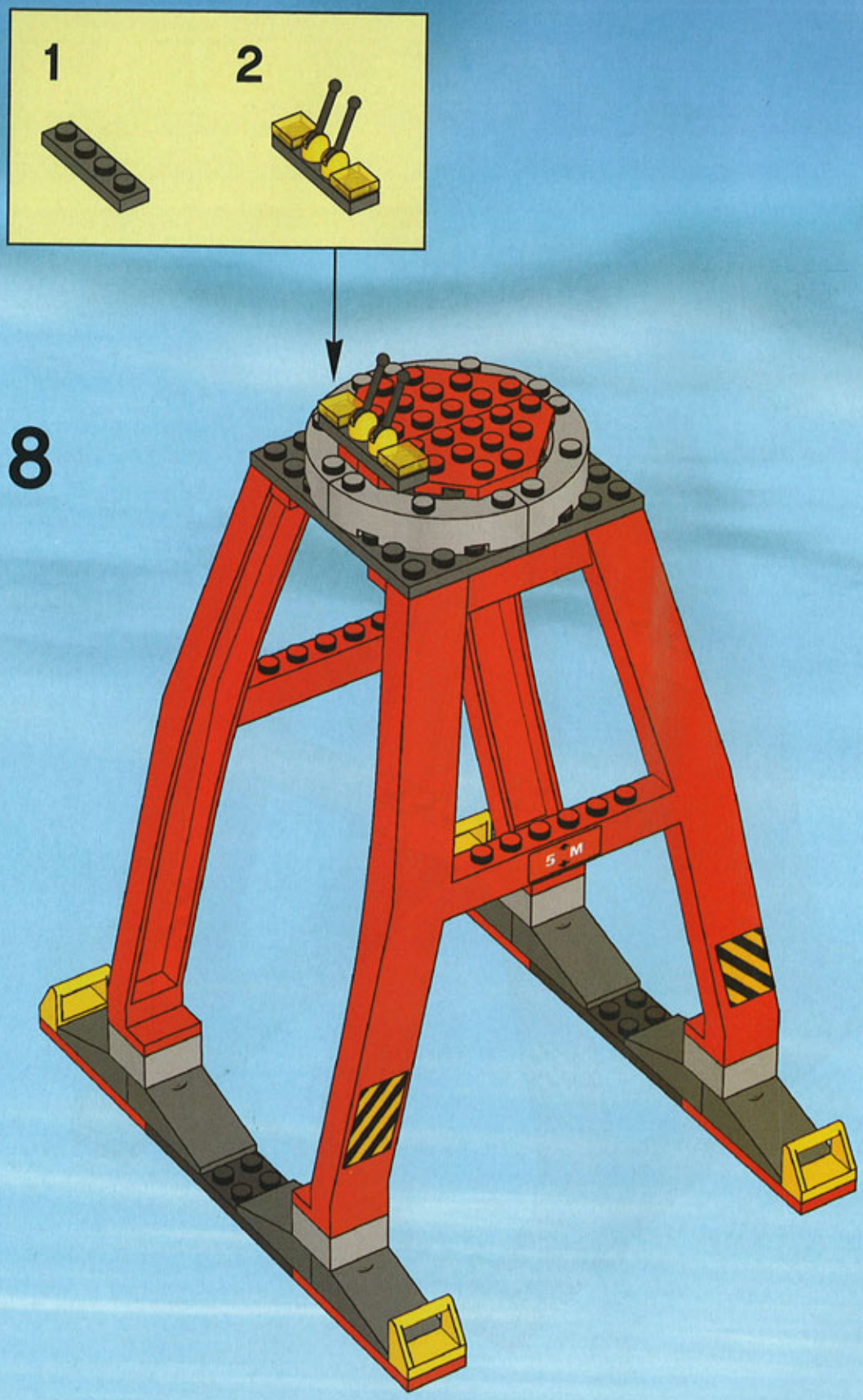
1
2
8
5 M

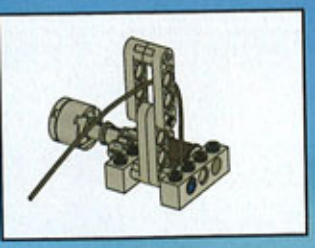

1

2

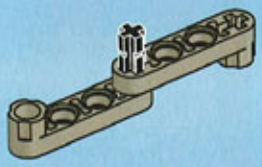

3

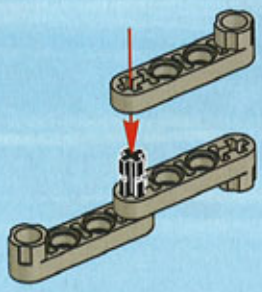

4

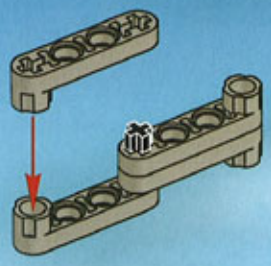

5

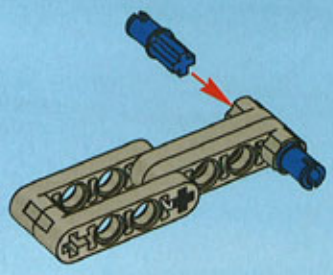

6

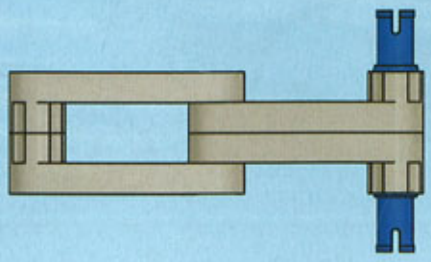

1:1

7

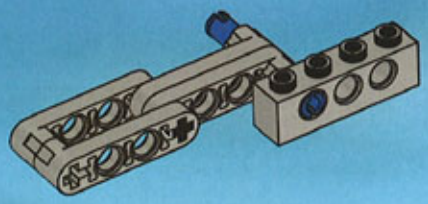

8

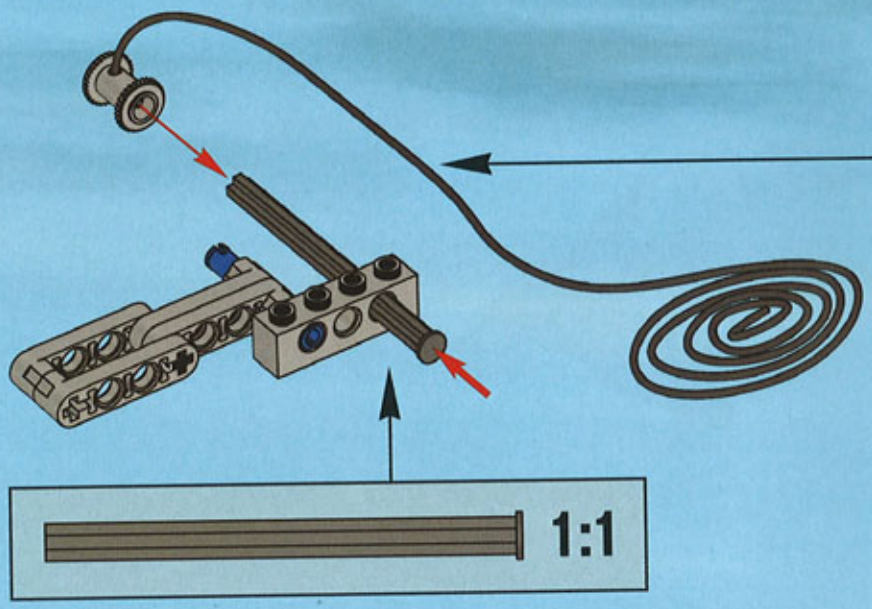

9

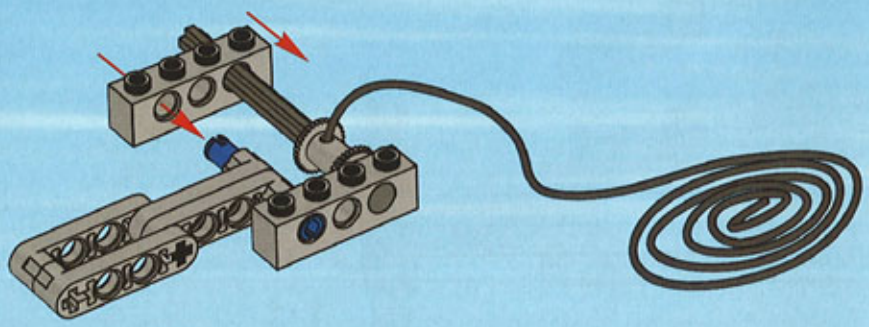

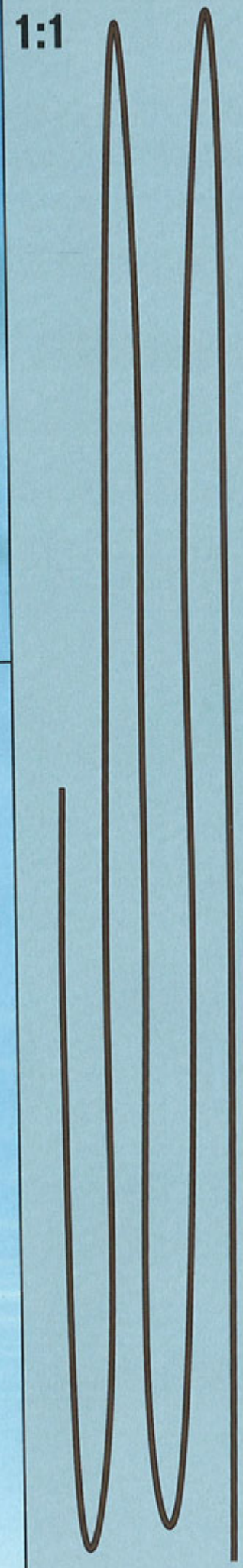

10

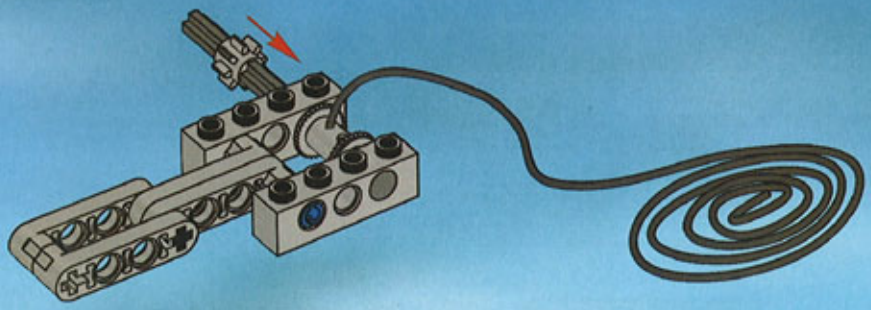

11

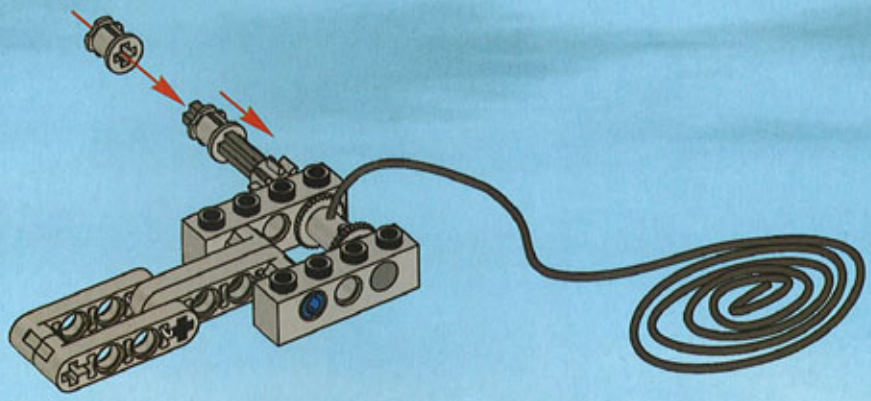

12

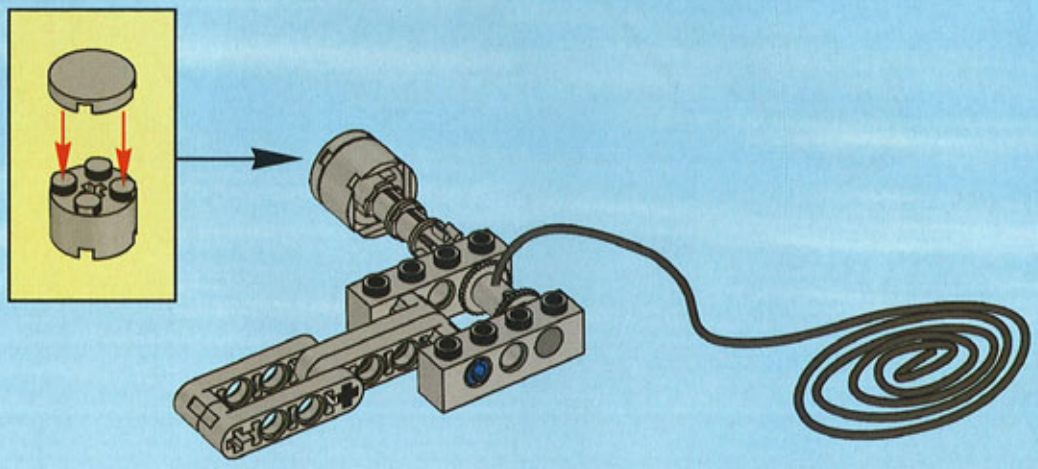

13

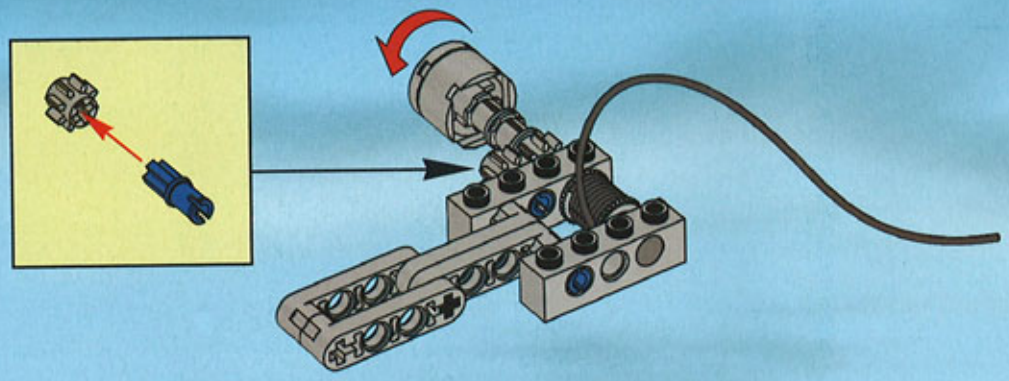

14

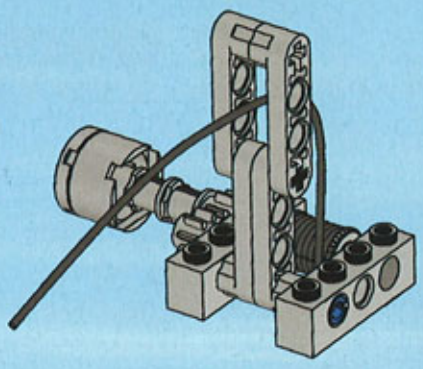

15

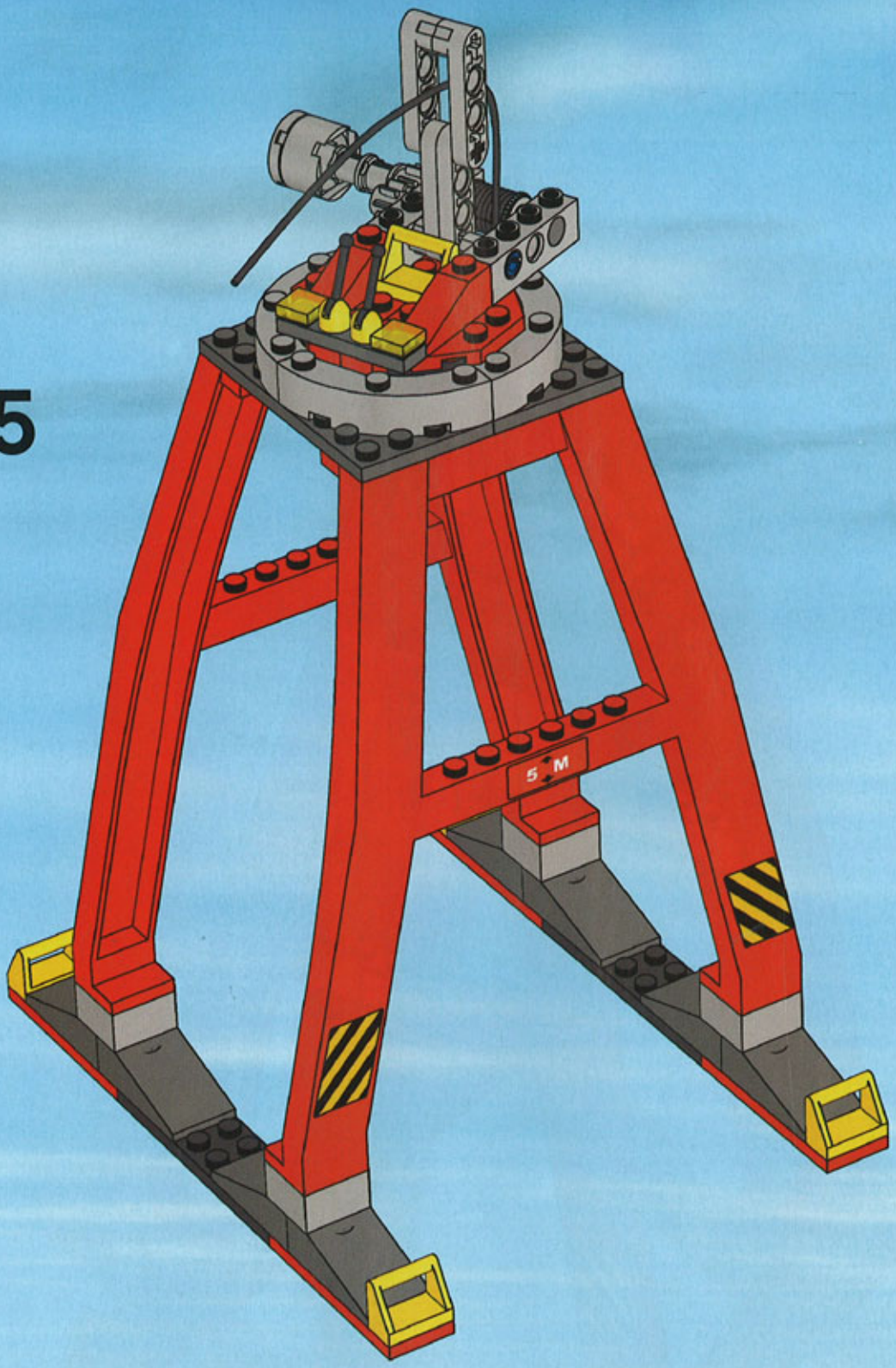

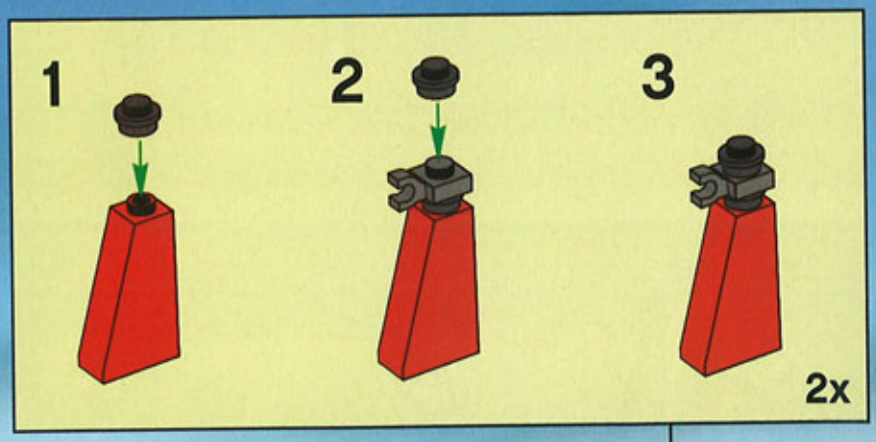

16

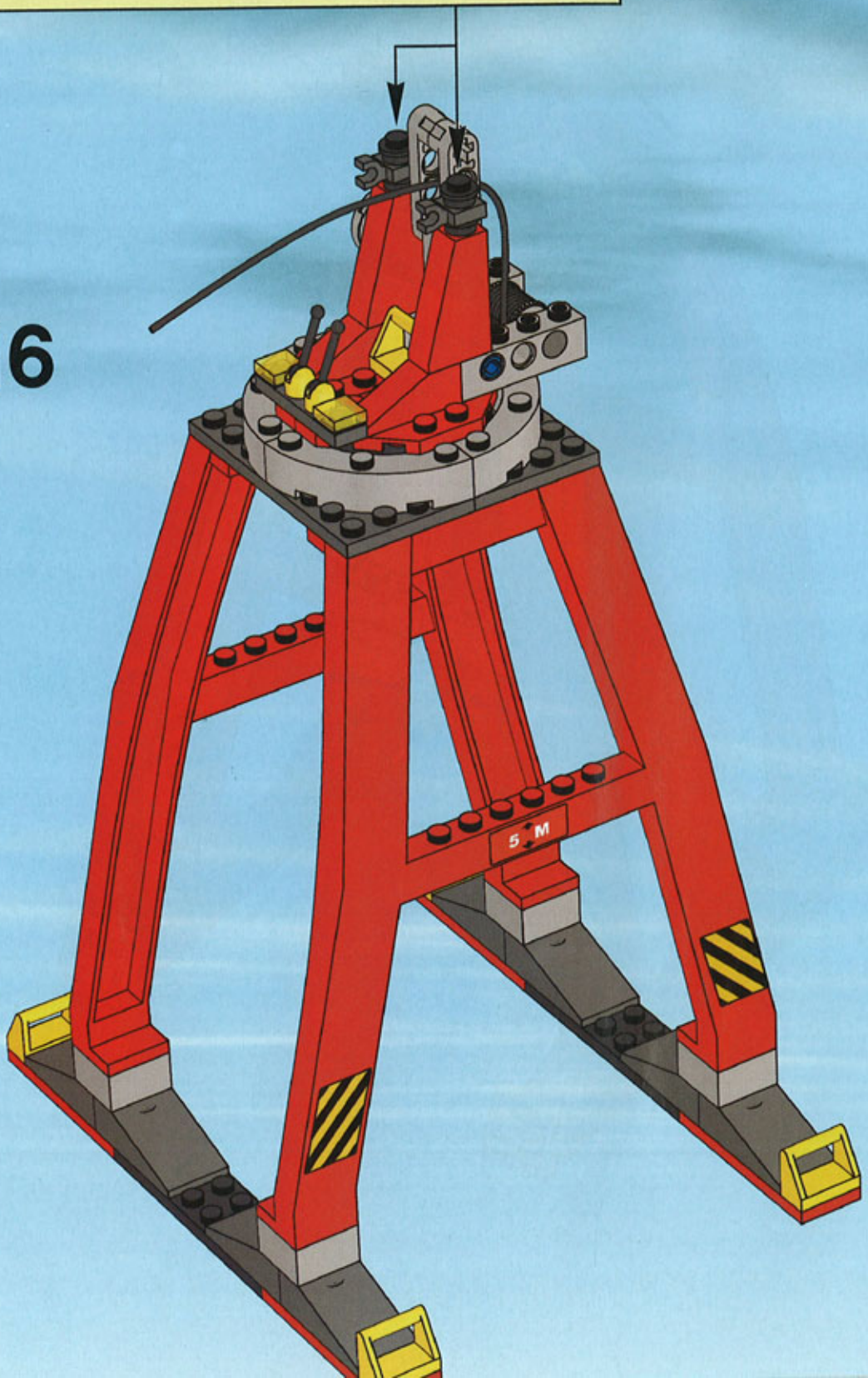

17

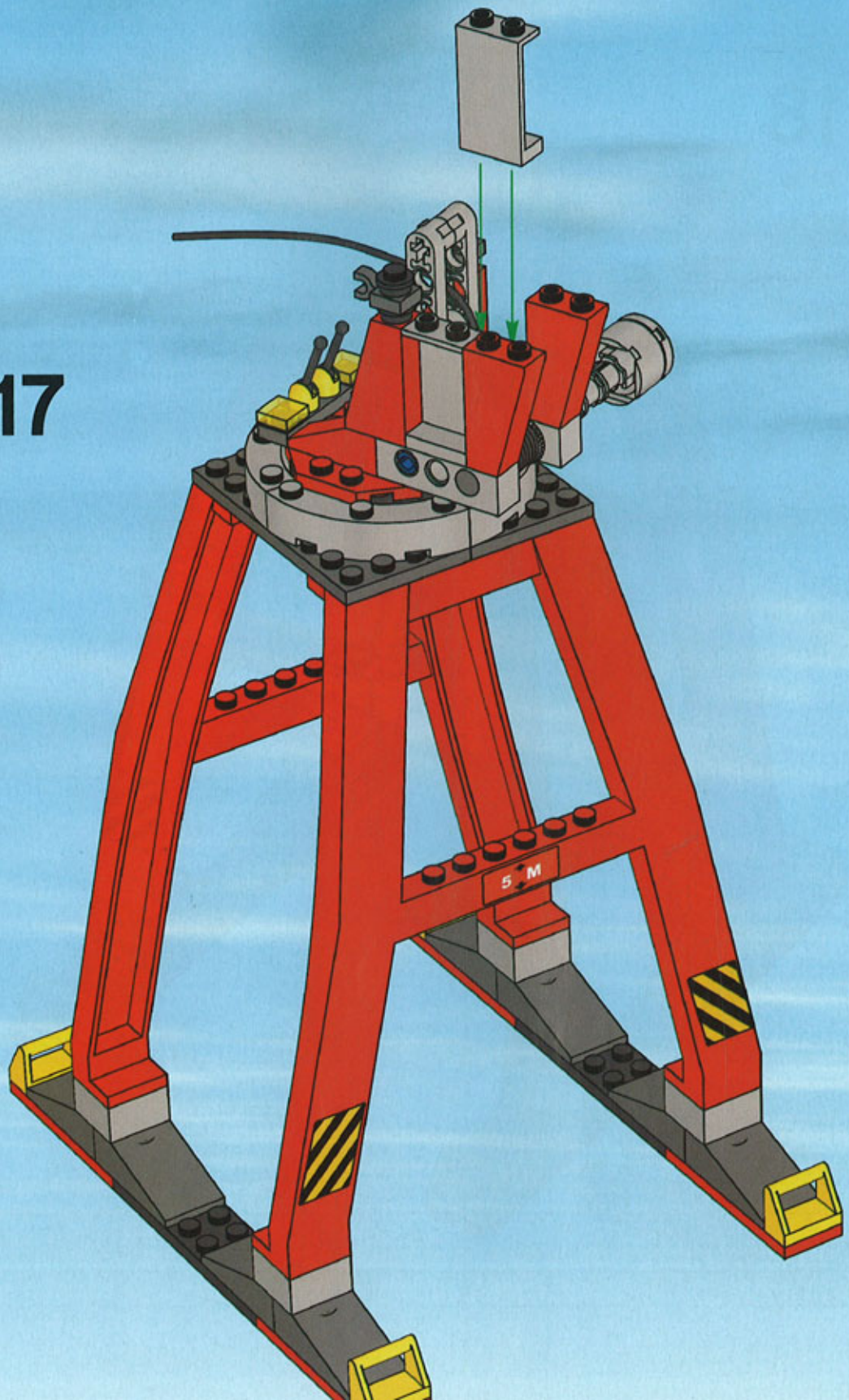

18

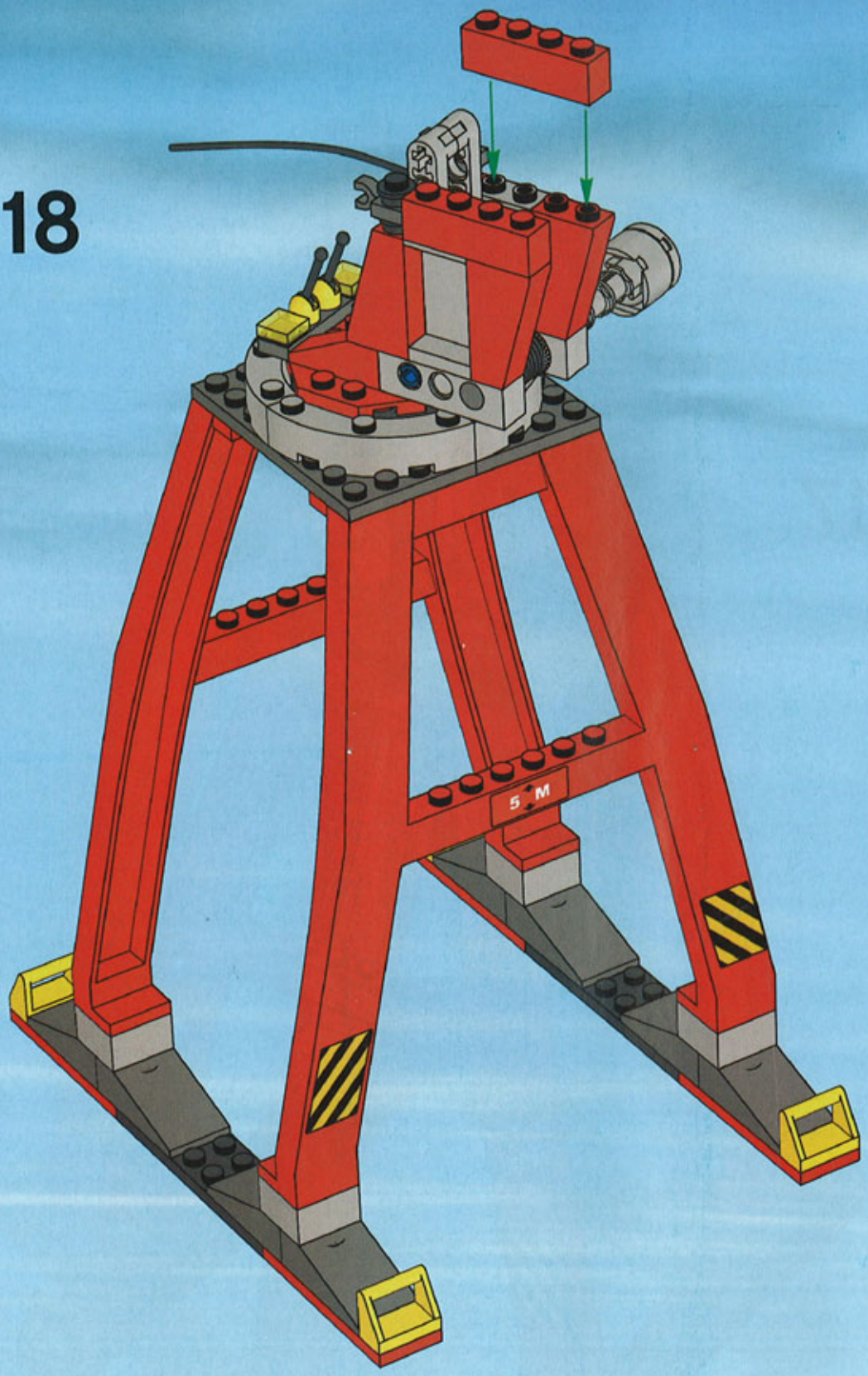

1

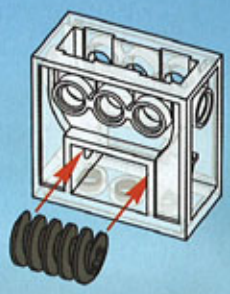

2

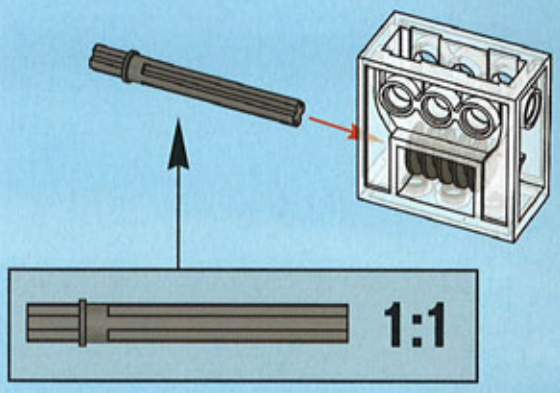

3

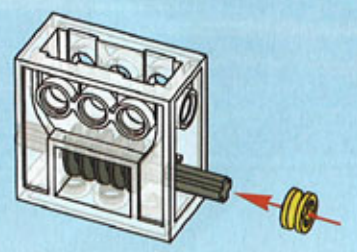

4

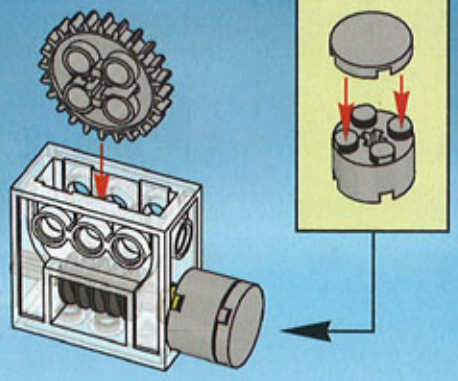

5

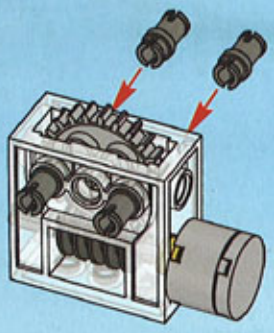

6

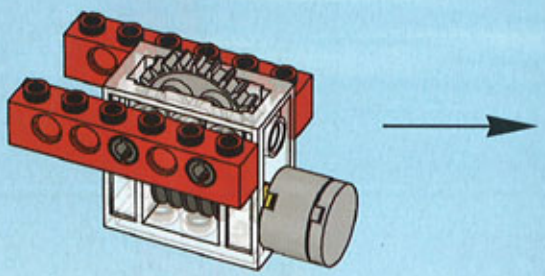

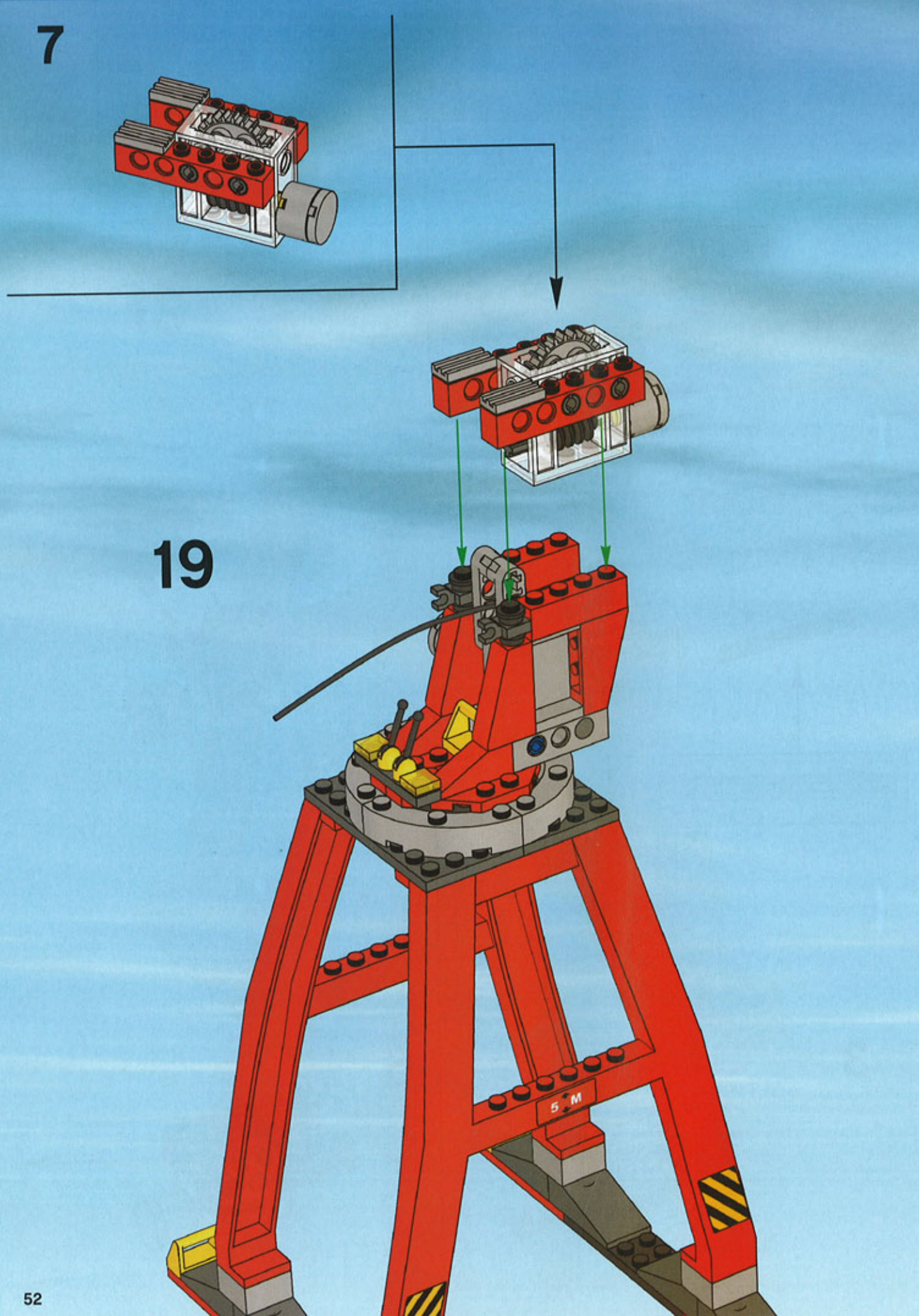
7
19
5 M

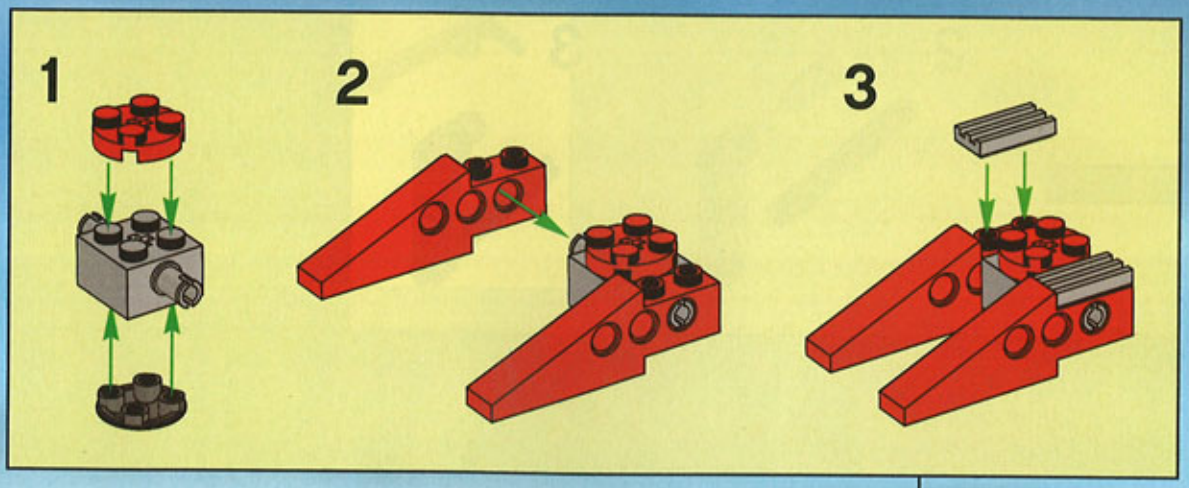

20

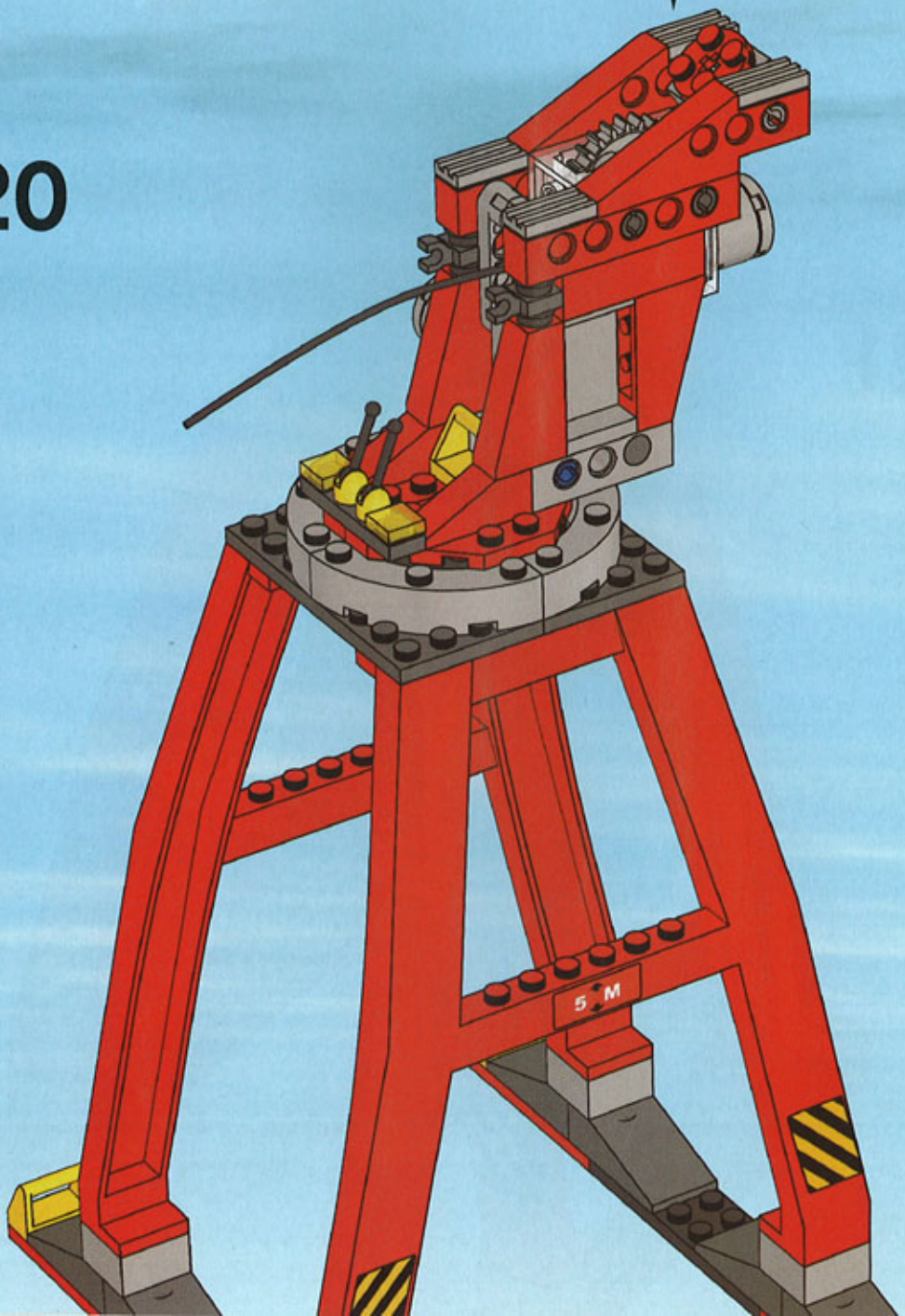

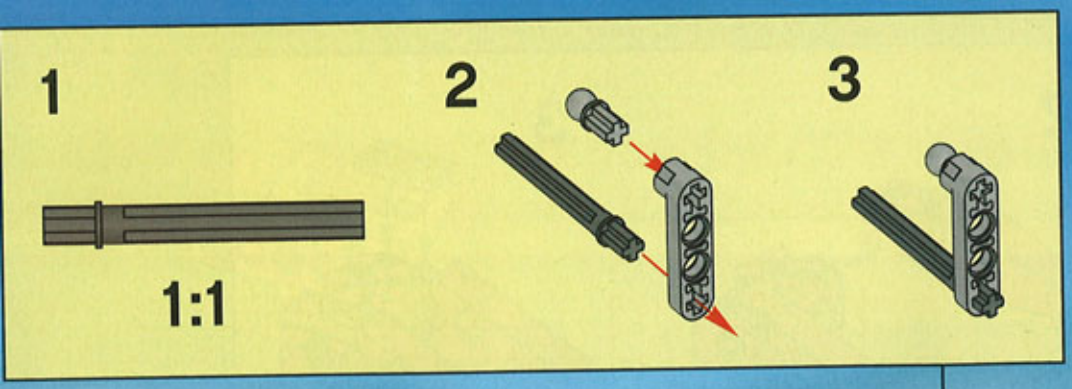

21

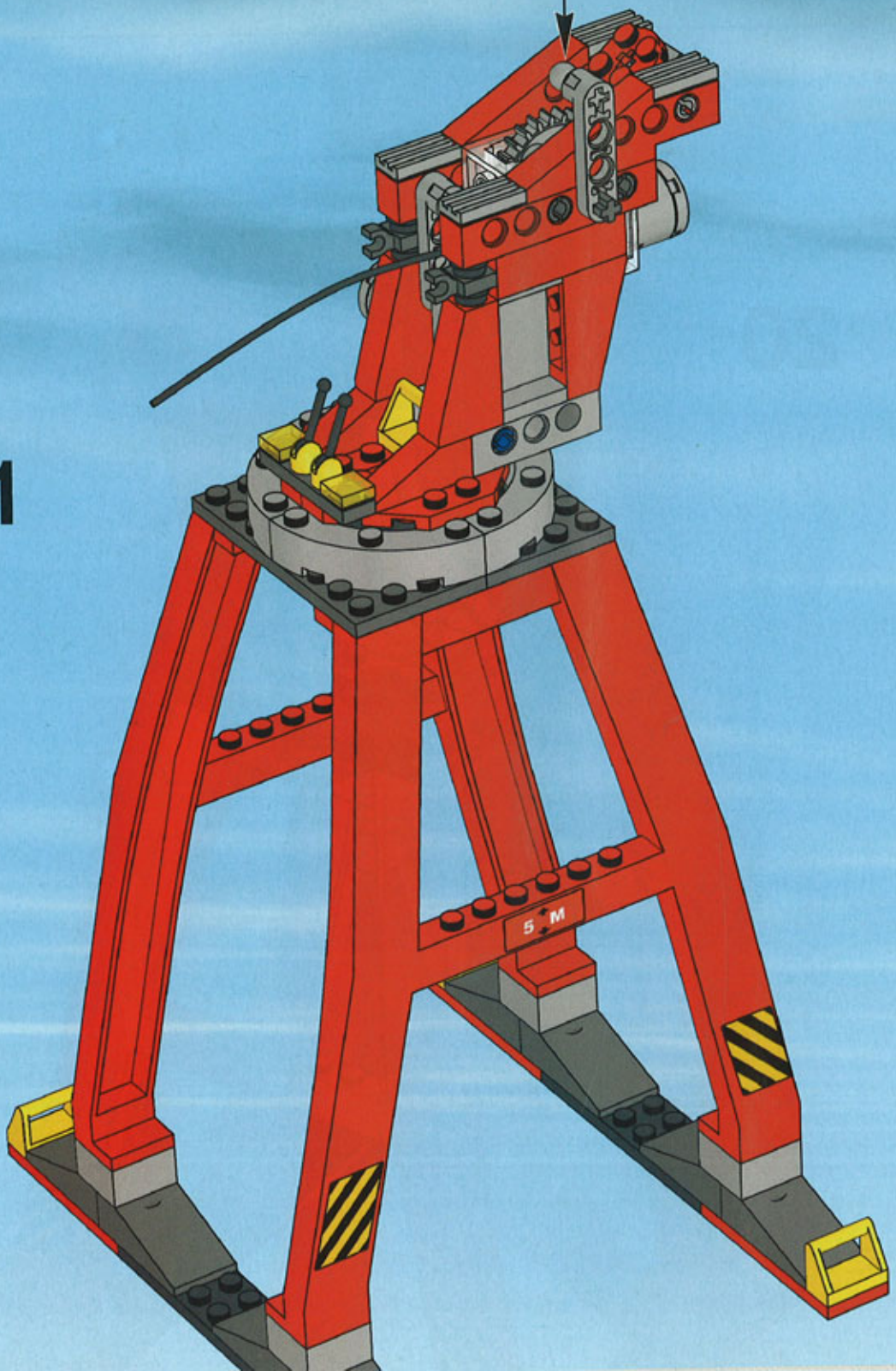

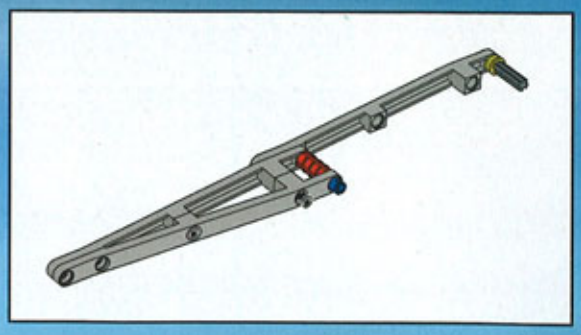

1

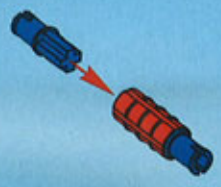

2

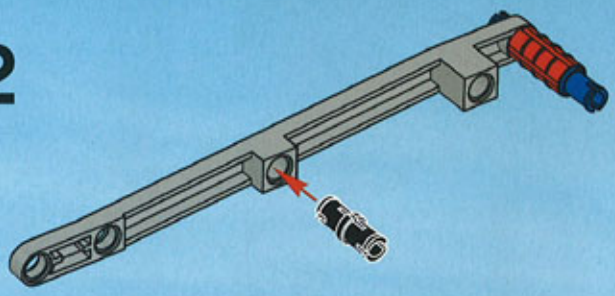

3

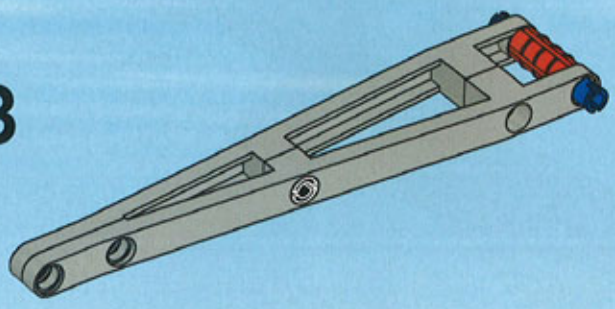

4

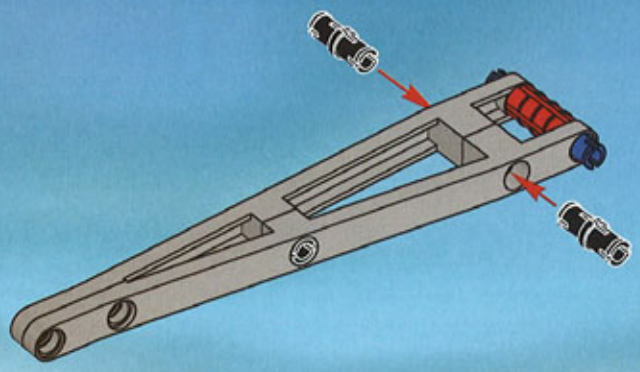

5

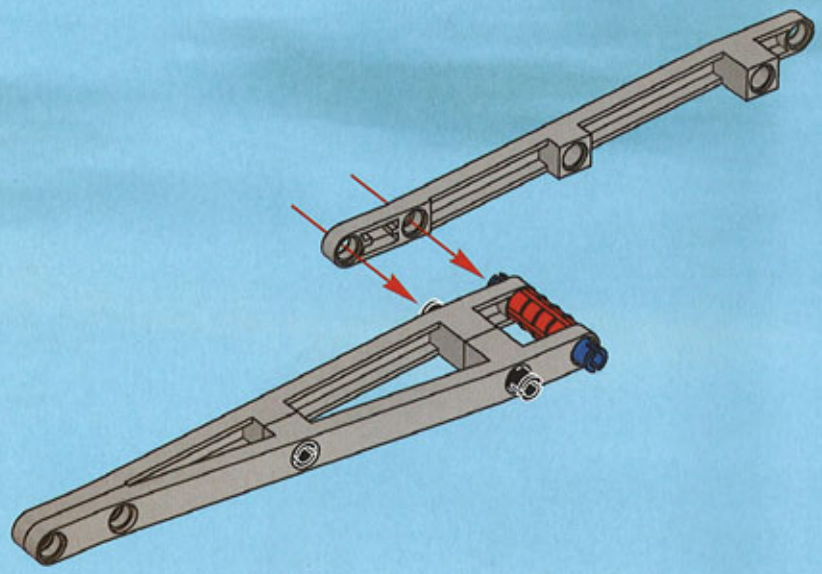

6

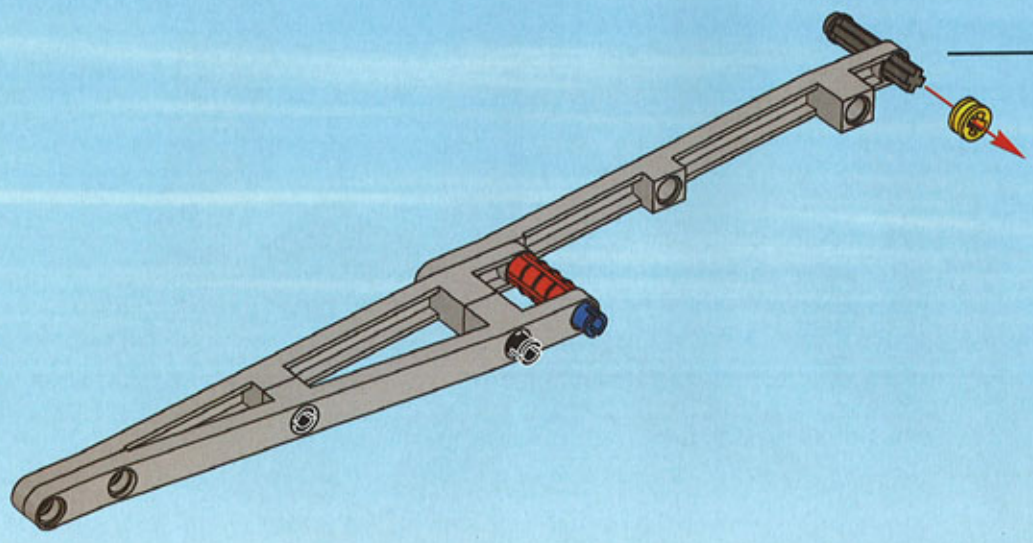

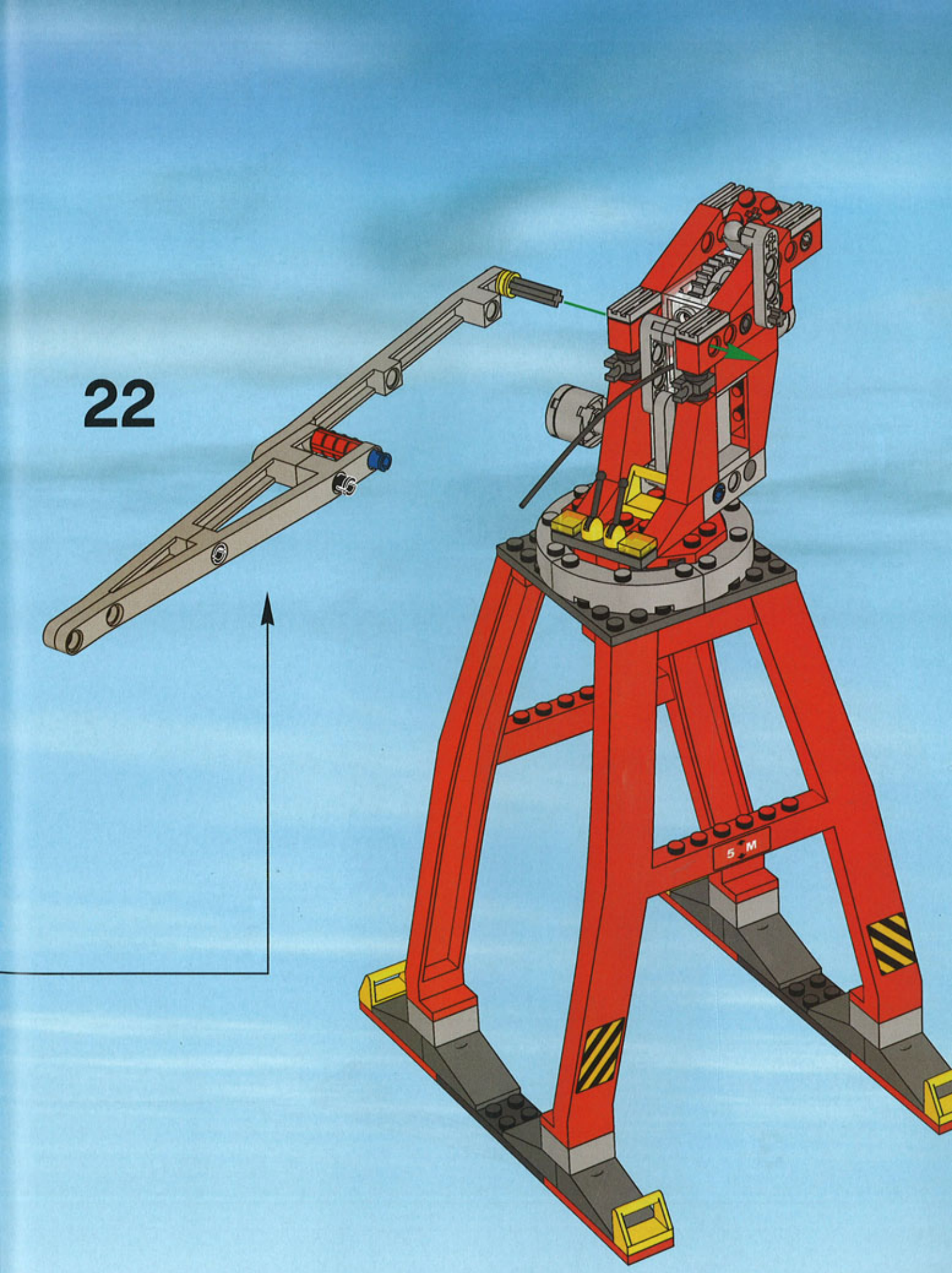
22
5 M

1

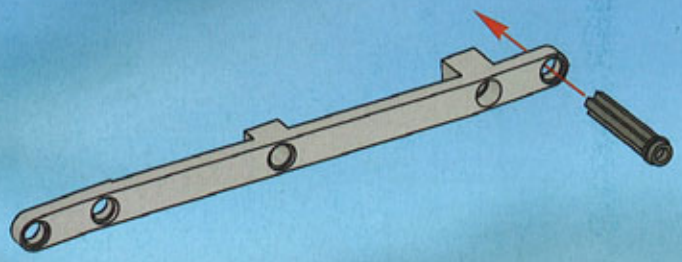

2

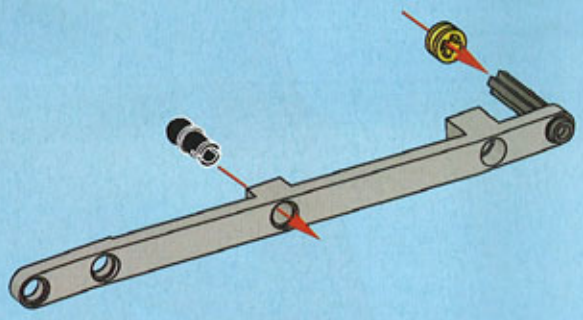

3

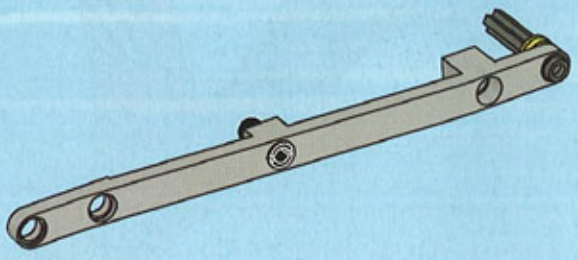

23

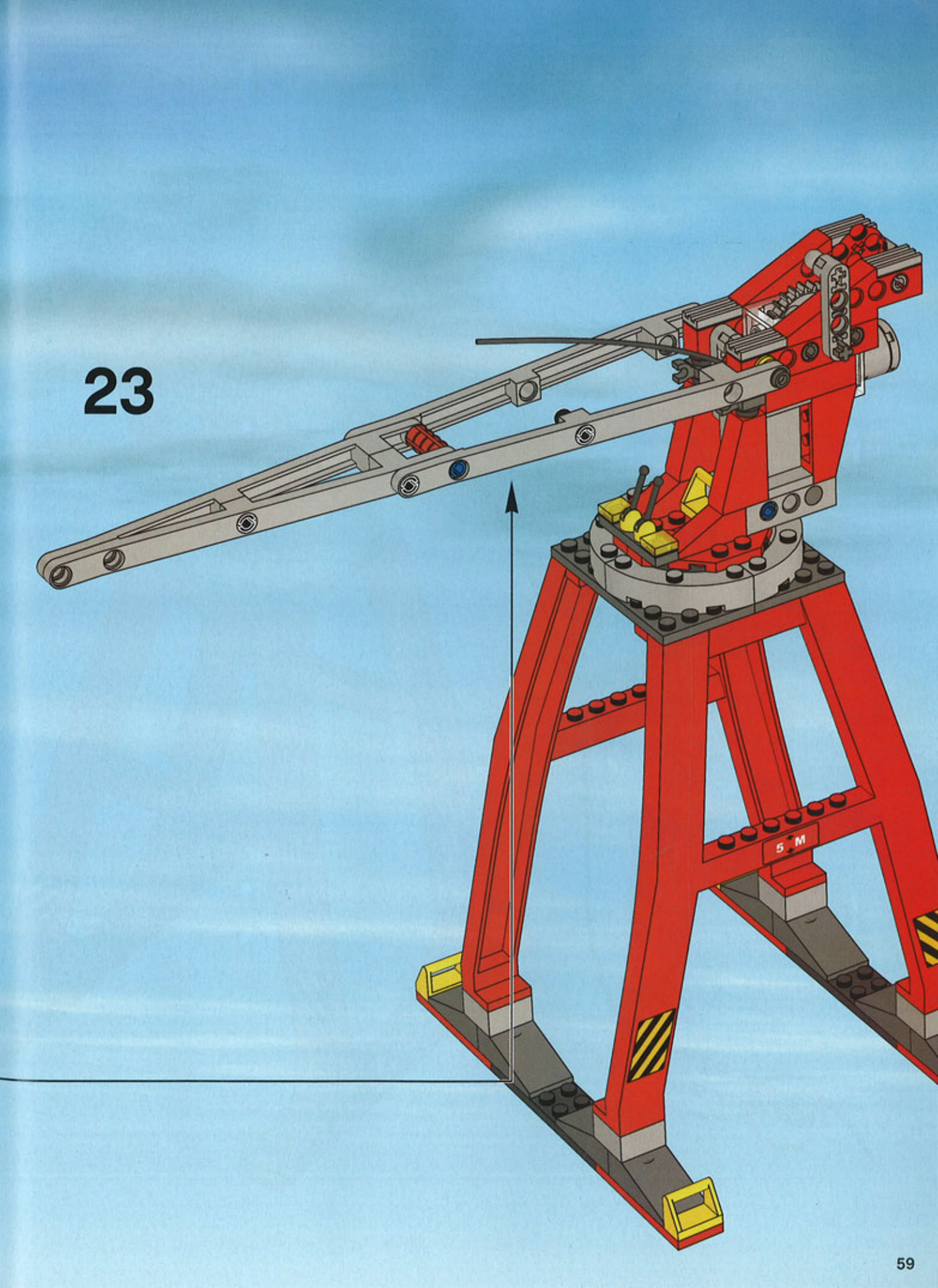

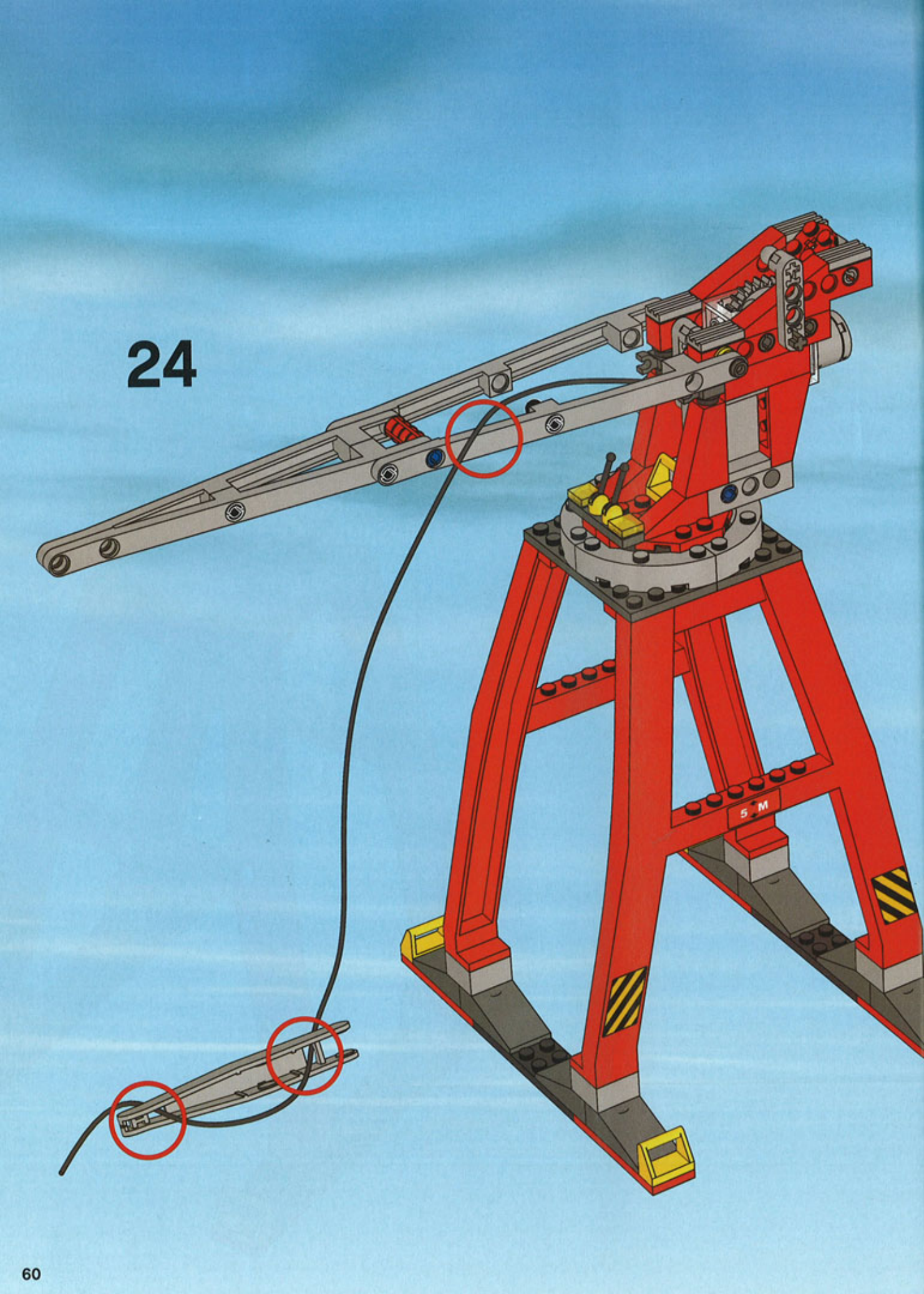
24
5 M

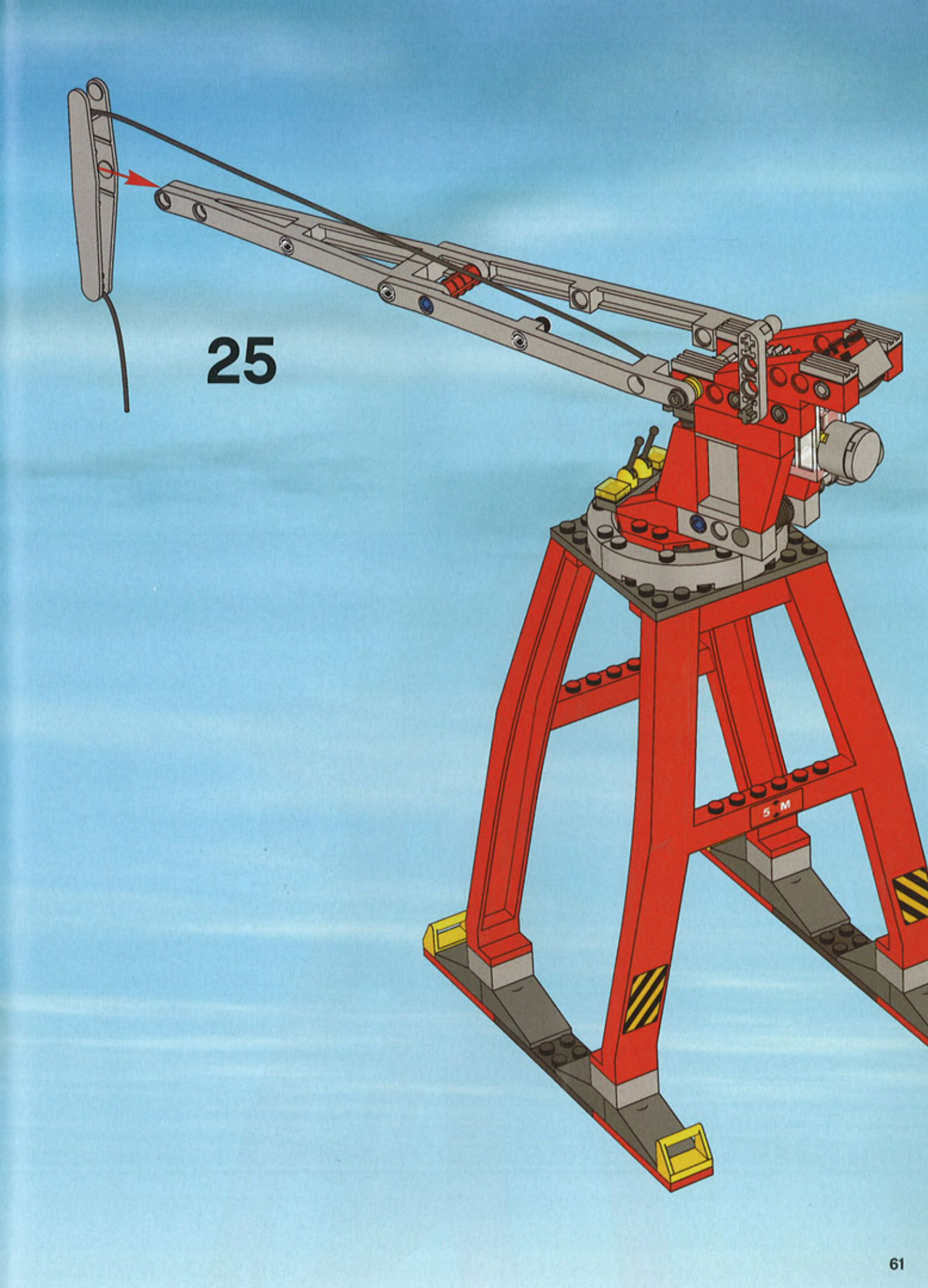
25
5 M

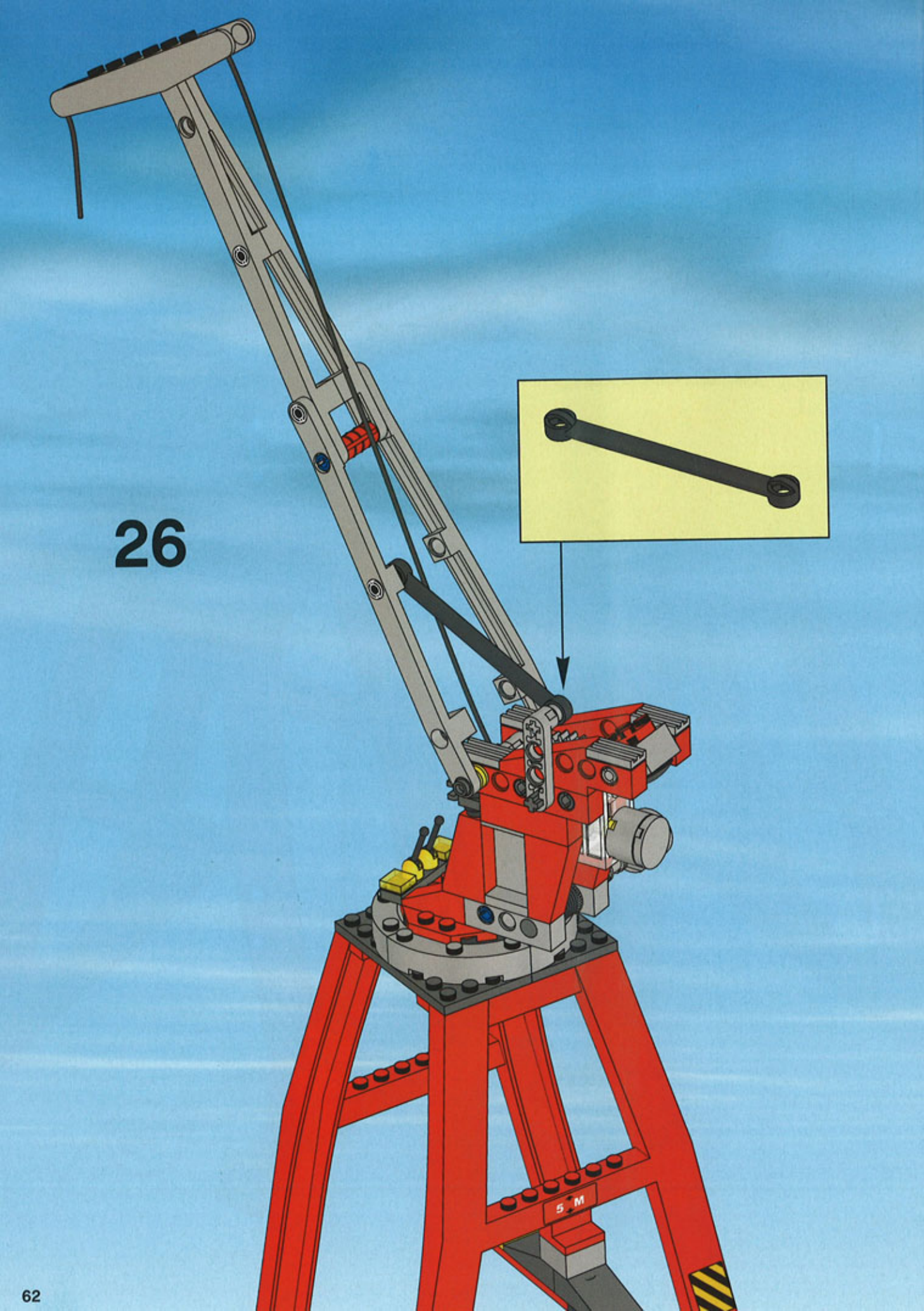
26
5 M

1

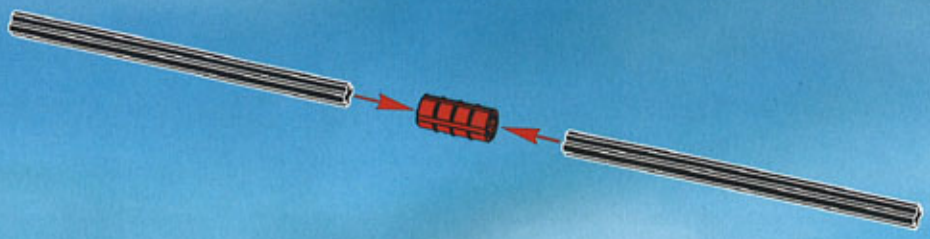

2

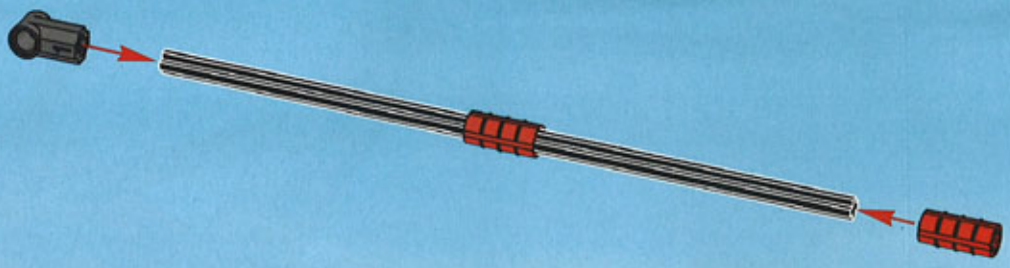

3

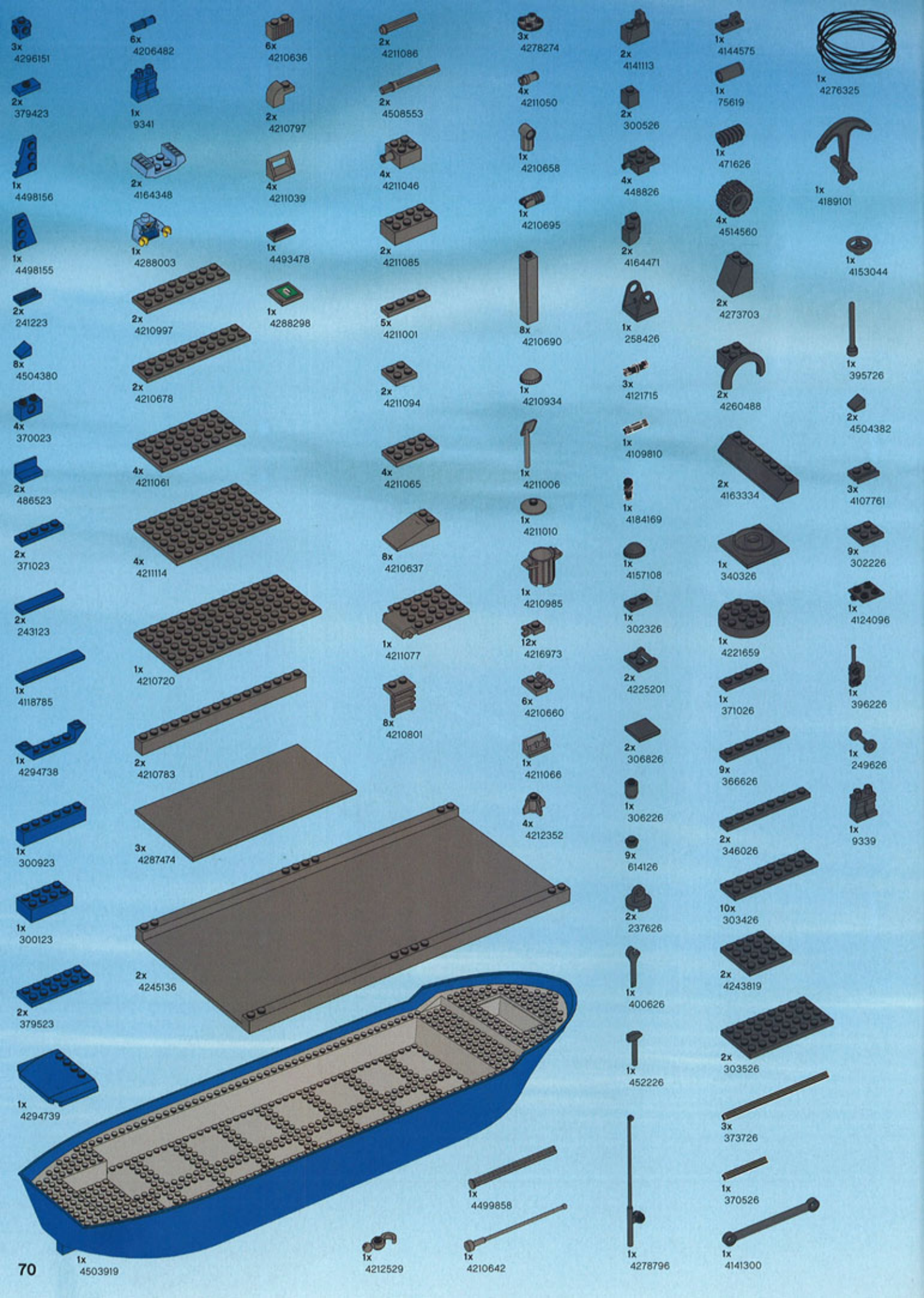
3x 4296151
2x 379423
1x 4498156
1x 4498155
2x 241223
8x 4504380
4x 370023
2x 486523
2x 371023
2x 243123
1x 4118785
1x 4294738
1x 300923
1x 300123
2x 379523
1x 4294739
6x 4206482
1x 9341
2x 4164348
1x 4288003
2x 4210997
2x 4210678
4x 4211061
4x 4211114
1x 4210720
2x 4210783
3x 4287474
2x 4245136
6x 4210636
2x 4210797
4x 4211039
1x 4493478
1x 4288298
2x 4211086
2x 4508553
4x 4211046
2x 4211085
5x 4211001
2x 4211094
4x 4211065
8x 4210637
1x 4211077
8x 4210801
3x 4278274
4x 4211050
1x 4210658
1x 4210695
8x 4210690
1x 4210934
1x 4211006
1x 4211010
1x 4210985
12x 4216973
6x 4210660
1x 4211066
4x 4212352
2x 4141113
2x 300526
4x 448826
2x 4164471
1x 258426
3x 4121715
1x 4109810
1x 4184169
1x 4157108
1x 302326
2x 4225201
2x 306826
1x 306226
9x 614126
2x 237626
1x 400626
1x 452226
1x 4278796
1x 4144575
1x 75619
1x 471626
4x 4514560
2x 4273703
2x 4260488
2x 4163334
1x 340326
1x 4221659
1x 371026
9x 366626
2x 346026
10x 303426
2x 4243819
2x 303526
3x 373726
1x 370526
1x 4141300
1x 4276325
1x 4189101
1x 4153044
1x 395726
2x 4504382
3x 4107761
9x 302226
1x 4124096
1x 396226
1x 249626
1x 9339
1x 4499858
1x 4212529
1x 4210642
1x 4503919

2x 300401
2x 4113261
5x 4143254
2x 300201
4x 235701
2x 609101
7x 614301
1x 4253859
1x 4297083
6x 403201
1x 362401
1x 4507741
1x 4275591
1x 4508544
1x 246001
2x 486501
1x 4195659
2x 366001
6x 4507685
1x 4117032
2x 4143976
1x 243101
3x 663601
2x 416201
1x 366601
2x 300801
1x 611201
1x 303601
1x 4508647
1x 4249742
3x 73737
1x 458901
1x 4173328
1x 4195864
1x 4120158
1x 4275843
6x 4188565
2x 4163114
2x 300521
1x 654121
4x 4212414
2x 301021
1x 300921
2x 389421
1x 300221
2x 241921
4x 379521
2x 4505067
2x 4508550
3x 4255035
2x 4506473
7x 403221
2x 4162628
2x 4501534
2x 428621
3x 4125189
2x 4170375
1x 4262579
2x 383321
1x 255521
1x 366021
1x 614121
1x 249521
4x 4244362
4x 3005740
1x 4142824
1x 4211375
2x 4211370
4x 4215472
1x 4211511
2x 4211388
2x 4211678
2x 4211564
2x 4211480
1x 4211565
2x 4211432
1x 4259422
3x 4244627
4x 4211429
2x 4211526
2x 4211622
16x 4211350
4x 4211764
2x 4211412
2x 4211473
2x 4211508
2x 4211503
1x 4211752
5x 4211570
2x 4211577
1x 4258478
5x 4211561
7x 4211356
8x 4211549
2x 4211481
2x 4222019
4x 4211404
1x 4211407
12x 4211387
5x 4211385
2x 4211441
1x 4211391
3x 4211392
1x 4505354
4x 4506542
1x 4297079
1x 4186392
1x 4194017
1x 4261269
1x 4261572
1x 4116809
23x 302324
5x 241224
1x 4262136
1x 4258394
4x 4506556
4x 4506695
1x 74040
6x 403228
8x 306228
1x 4282740
2x 9553
10x 243224
3x 4239601
2x 74156
6x 408324
1x 3006848
3x 3005748
2x 3003944
3x 4194746
6x 4260942
1x 3006841
5x 3005741
2x 4221195
2x 4211210
11x 4211219
1x 4211157
2x 4211211
1x 4211185

Win! Gagne! Gewinne! 当たります

Win LEGO products
We would like to know what you think about your new LEGO product. Log on to the web address below for further instructions.

Gange des produits LEGO
Nous aimerions savoir ce que tu penses de ton nouveau produit LEGO. Tu obtiendras davantage d'informations en visitant le site Internet indique ci-dessous.

Gewinne LEGO produkte
Wir sind sehr an deiner Meinung über dein neues LEGO Produkt interessiert. Gehe einfach zu der unten angegebenen Webadresse – dort findest du weitere Informationen.

Estimado usuario LEGO
Al contestar algunas preguntas en inglés, francés, alemán o japonés, en el sitio www.acnielsen.aim.dk/lego, podrás participar en el sorteo de algunos valiosos premios LEGO.

Caro Consumidor da LEGO
Ao responder a algumas perguntas em Inglês, Francês, Alemão ou Japonês no endereCo www.acnielsen.aim.dk/lego irá participar num concurso para ganhar valiosos prémios da LEGO.

Kedves ifjú LEGO Vásárló
Ha ellátogatsz a www.acnielsen.aim.dk/lego honlapra és ott angol, francia, német vagy japán nyelven megválaszolsz néhány kérdést, akkor részt veszel egy versenyben, amelyben értékes LEGO díjakat nyerhetsz.

抽選でレゴ®製品が当たります
私たちは、皆さんがお買い求めのレゴ®製品についてどんな感想をお持ちか、知りたいと思っています。質問に答えて、楽しいレゴ製品の抽選に応募しませんか。アンケートの回答には、ほんの3分ほどしかかかりません！詳しくは、以下のウェブアドレスまでアクセスしてください。

www.acnielsen.aim.dk/LEGO

Any questions regarding your new LEGO product, please contact:

Customer Service | Kundenservice
Service Consommateurs
Servicio Al Consumidor at
www.lego.com/service or dial

00800 5346 5555

1-800-422-5346

LEGO, the LEGO logo are trademarks of The LEGO Group. ©2007 The LEGO Group.

LEGO club™
FREE LEGO Magazine • GRATUIT • GRATIS LEGO Magazin
Join Today!
Abonne-toi dès aujourd'hui !
Meld je nu aan!
Jetzt anmelden!
LEGO magazine
LEGO EXO FORCE
LEGO COOL CREATIONS
BIONICLE
US & Canada only
1-866-534-6258 / 1-877-518-5346
(en Français)
00800 5346 5555
www.LEGOclub.com
VISIT THE WORLD'S BIGGEST LEGO® SHOP!
www.LEGOshop.com

YES! I want to join the LEGO® Club FREE!
OUI ! Je veux m'abonner au Club LEGO® GRATUITEMENT !
Ja! Ich möchte Mitglied im kostenlosen LEGO Club werden. Ja! Ik wil graag GRATIS lid worden van de LEGO Club.

BG27

First Name
Prénom
Vorname
Voornaam

Last name
Nom de famille
Familiename
Achternaam

Date of Birth
Date de naissance
Geburtstag
Geboortedatum

Boy
Garçon
Junge
Jongen

Girl
Fille
Mädchen
Meisje

Street, No.
Rue
Straße, Hausnr.
Straat, huisnr.

City/County
Ville
Stadt
Woonplaats

State
Prov.

Zip/Postcode
Code Postal
PLZ
Postcode

Country
Pays
Land

Telephone
No de Téléphone
Telefonnr.
Telefoonnummer

Parent's signature
Signature d'un parent
Unterschrift Erziehungsberechtigte/r
Handtekening ouders

Mail to: / Poster à:
LEGO Club
P.O. Box 1157
Enfield, CT USA
06083-1157

Mail to:
LEGO Club
33 Bath Road
Slough SL1 3UF
United Kingdom

Per Post an:
LEGO® Club
Postfach 14 15
D-36243 Niederaula

Stuur op naar:
LEGO® Club
Postbus 40252
3504 AB Utrecht

The English version of the magazine can only be mailed to addresses in the US, Canada, the UK, and Republic of Ireland. Club membership is valid for 2 years and includes free copies of the LEGO Magazine. In the US and Canada please allow up to 6 weeks for delivery of your first magazine. By signing this form you consent the LEGO Club to use your child's data for LEGO mailings. The data will only be used for LEGO mailings and will not be sold, rented or otherwise disclosed to any company outside the LEGO Company except for disclosure to companies acting as our agents to help us provide services requested by the child. This coupon good for one free membership per person, group or organization (photocopies not accepted).

La version française du magazine peut être postée uniquement au Canada. L'abonnement est valide pour 2 ans et inclut des exemplaires gratuits du Magazine LEGO. Aux É.-U. et au Canada, allouer 6 semaines pour la livraison initiale. En remplissant ce formulaire, vous consentez à ce que LEGO utilise les informations de votre enfant pour des envois postaux de LEGO. L'information sera utilisée uniquement pour des envois postaux par LEGO et ne sera en aucun cas, vendue, louée, échangée ou divulguée à d'autres compagnies autres que la compagnie LEGO, à l'exception des compagnies affiliées qui nous procurent des services auxquels l'enfant en a fait la demande.

Das deutschsprachige Angebot gilt nur für die Länder D, AU und CH. Die kostenlose Mitgliedschaft beinhaltet die Zusendung des LEGO Magazins und endet nach zwei Jahren. Für die Mitglieder entstehen keine Verpflichtungen. Es kann bis zu drei Monate dauern, bis das erste Magazin zugestellt wird. Mit Ihrer Unterschrift erklären Sie sich einverstanden, dass die Daten Ihres Kindes zum Zweck einer LEGO Club-Mitgliedschaft von der LEGO Gruppe gespeichert werden. Die Daten werden vertraulich behandelt und nicht an Dritte weitergegeben, außer an Dienstleister des LEGO Clubs. Wenn Sie außer vom LEGO Club keine weiteren Informationen von der LEGO Company bekommen möchten bitte hier ankreuzen: ☐

Door dit formulier te tekenen geeft u de LEGO Club toestemming om bovenstaande gegevens te gebruiken voor het toesturen van LEGO mailings. Uw gegevens worden uitsluitend gebruikt voor mailings van LEGO en zullen niet worden verkocht, verhuurd of op welke wijze dan ook verstrekt aan derden buiten de LEGO Groep, uitgezonderd de organisaties die namens ons optreden om de service te verlenen waar uw kind om gevraagd heeft.

7241

7942

7238

7239

7945

7944

7990

7991

7992

7993

7994

60031/4507016 © 2007 LEGO GROUP